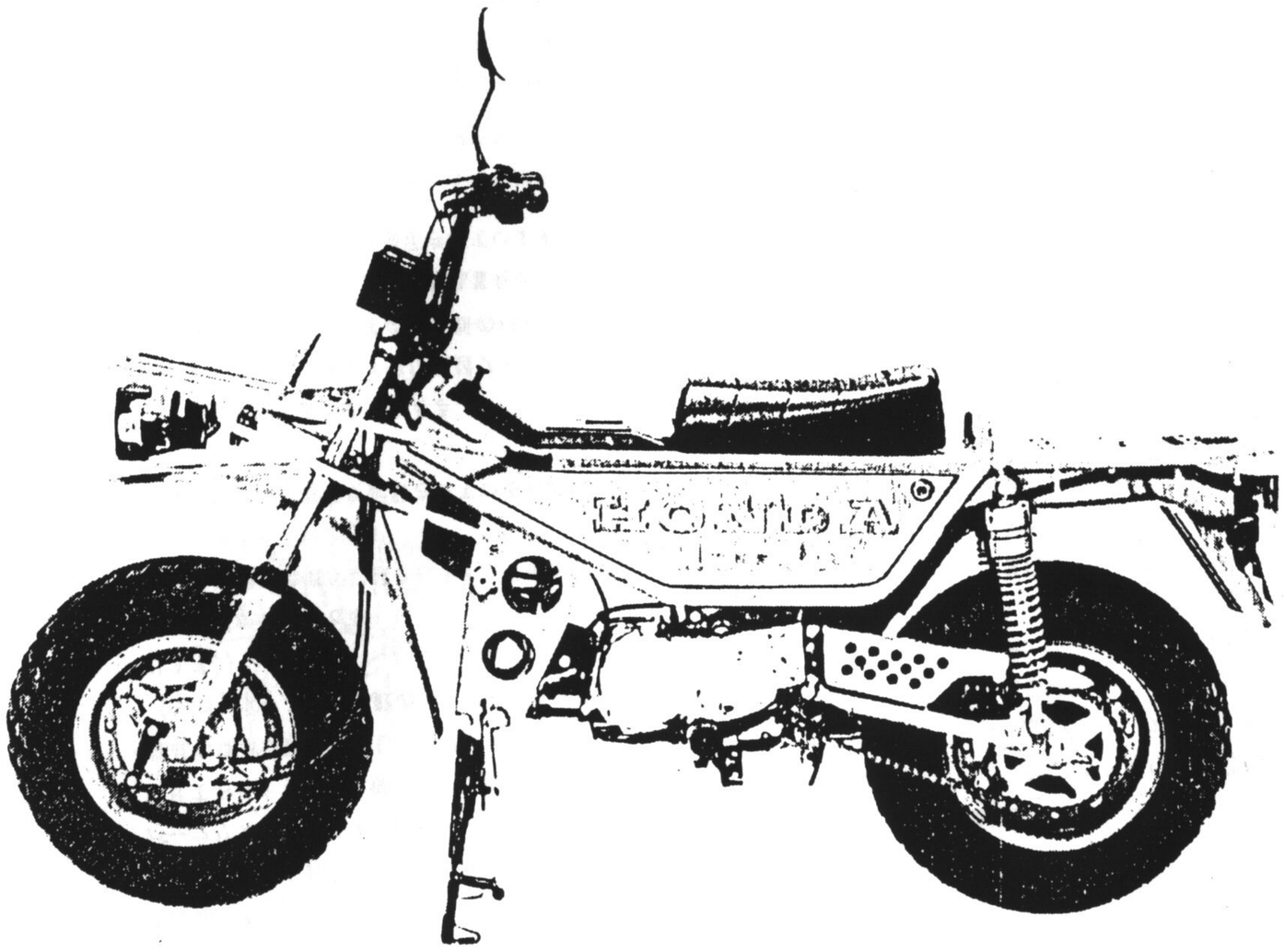

CT50Jc

目　　次

ページ

- パーツリストのご使用について…… 1
- 標準整備時間…… 3 (アドレスNO B 6)
- エンジングループ目次…… 6 (アドレスNO B 9)
- フレームグループ目次…… 8 (アドレスNO B 11)
- エンジングループ…… 11 (アドレスNO C 1)
- フレームグループ…… 33 (アドレスNO E 1)
- 部品番号索引…… 66 (アドレスNO H 1)
- 部品名索引…… 69 (アドレスNO I 1)

パーツリストのご使用について

●部品の注文、修理などの資料としてお使い下さい。

・販売対象部品を収録してあります。

・部品注文は部品番号でご連絡下さい。
（部品は変更される場合がありますのでタイプ・色・メーカー名・号機・エンジン型式記号を必要に応じて一緒にご連絡下さい。）

・使用個数に（　）がつけられている部品はオプショナル部品です。

・使用個数が"N"と表示されている部品は必要に応じて選択して使用する部品です。

・標準整備時間を記載してあります。

・パーツリストのイラストレーション(部品図)は部品を探し出す目安として載せてありますので、現品と形状が異なる場合があります。

・部品の標準価格を記載してあります。
（本パーツリストに記載の部品標準価格は予告なしに変更することがあります。）

●部品に変更があったとき

・適用号機欄に号機が記載されます。号機が記載されていない部品は初号機から使用しています。

・部品名称に部品番号が記載されているものはその部品番号に統一されたことを示します。

●パーツリストに変更があったとき

・マイクロフィッシュタイプは差替フィッシュを、また平とじ版タイプは改訂版を適時発行しますので最新のパーツリストをご使用下さい。

・前版のパーツリストに対して部品番号の追加または変更があった場合は見出番号の前に＊マークが表示されています。

●部品番号の構成

〈例〉一般部品

( )( )( )( )( )－( )( )( )－( )( )( )( )

主部品番号　部品類別番号　変更メーカー区分　パーツ色記号・エンジン型式記号(HA～HZ)

〈例〉ボルト・ナット・その他の標準部品

( )( )( )( )( )－( )( )( )( )－( )( )

主部品番号　寸法　表面処理　改正JIS

●色記号と色名は下記の通りです。

・ZA以降のパーツ色記号は部品名欄に記載されている本田色記号で色名をお知り下さい。

パーツ色記号	本田色記号	色名
	G20	ポポグリーン
	NH0	ホワイト
	NH1	ブラック
	NH105	艶消黒
	Y104	メイズイエロー

●略語

・パーツリストには下記の略語が使用されています。

ASSY. ……アッセンブリー
COMP. ……コンプリート
R. ……ライト(右)
L. ……レフト(左)
STD. ……スタンダード
MM ……ミリメーター
G ……グラム
T(22T) ……チョウ(歯数22)
A ……アンペア
V ……ボルト
W ……ワット
KPH ……キロメーター毎時
WL. ……ウイズラベリング（ストライプ、ラベル類を含む）
WOL. ……ウイズアウトラベリング（ストライプ、ラベル類を除く）
L.E.D. ……ライトエミッテッドダイオード（発光ダイオード）
L(100L) ……リンク(駒数100)
A.C. ……オルタネーティングカーレント(交流)
D.C. ……ダイレクトカーレント(直流)
A.M. ……アタッチングマーク（貼り付けマーク）
T.M. ……トランスクリプトマーク（転写マーク）
C.D.I. ……キャパシティブディスチャージイグニッション（容量放電点火）

●号機管理と打刻位置

	エンジン部品・フレーム部品	キャブレター部品
機　種　名	フレーム号機	キャブレター号機
CT50Jc	AD05-1000018～1008050	PB59A [B]

・キャブレターアッセンブリーはエンジン号機で管理されていますがその構成部品は下記アンダーラインで示したキャブレター号機で管理されています。

PB59A [B] KC　ア

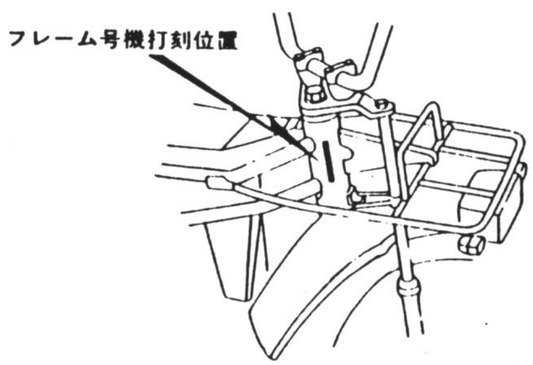

BGF4-OA

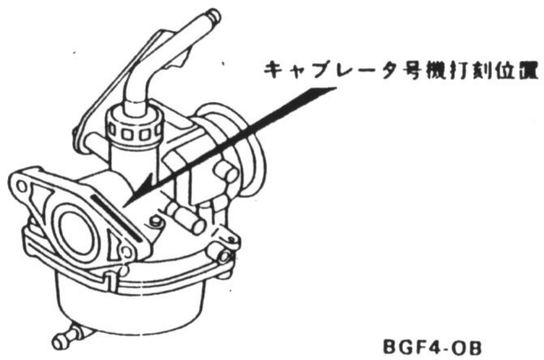

BGF4-OB

●ロックとブランクキー選択表

・ロック及びブランクキーの選択は下記選択表をご参照下さい

タ　イ　プ	キーNo.表示
タ　イ　プ　1	＊01～＊20
	A＊＊～B＊＊
タ　イ　プ　2	＊21～＊40
	C＊＊～D＊＊

＊には数字0～9が入ります。

●配色表

・色物部品をご注文の際は下記一覧表を参照して該当基本部品番号にパーツ色記号を加えた部品番号でご注文下さい。

（例．主体色がポポグリーンのフロントフェンダーが必要な時は61100-GF4-000ZB）

・部品名の後に（WL）と記載されている部品には、コーションラベル以外のストライプ・ラベル類が含まれています。

・部品名の後に（WOL）と記載されている部品には、ストライプ・ラベル類は含まれておりません。

モトラ　(CT50Jc)　　AD05-1000018～1008050

NO	機種名 (MODEL) / 主体色 (COLOR) / コード (CODE) / 色物部品名	基本部品番号	CT50Jc ポポグリーン G20	メイズイエロー Y104	適用号機 初号機	適用号機 終号機	掲載ページ
			———	———			
1	ｴｱｰｸﾘｰﾅｰｹｰｽｶﾊﾞｰ	17207-GF4-000	ZA	ZA			50
2	ｷｬﾘｱｰﾌﾟﾛﾃｸﾀｰA	81215-GF4-000	ZB	ZC			58
3	ｷｬﾘｱｰﾌﾟﾛﾃｸﾀｰB	81216-GF4-000	ZB	ZC			58
4	ｻｲﾄﾞｶﾊﾞｰｴﾝﾌﾞﾚﾑ	87121-GF4-000	ZB	ZC			65
5	ｼﾘﾝﾀﾞｰASSY.	52490-GF4-003	ZB	ZC			56
6	ｽﾃｱﾘﾝｸﾞｽﾃﾑCOMP.	53200-GF4-000	ZA	ZA			39
7	ｽﾃｱﾘﾝｸﾞﾊﾝﾄﾞﾙﾊﾟｲﾌﾟ	53100-GF4-000	ZA	ZA			38
8	ﾄｯﾌﾟｶﾊﾞｰ	83510-GF4-000	ZA	ZA			49
9	ﾄﾞﾗｲﾌﾞｺｰｼｮﾝﾏｰｸ	87560-GF4-000	ZA	ZA			49
10	ﾄﾞﾗｲﾌﾞﾁｪﾝｹｰｽ	40510-GF4-000	ZB	ZC			55
11	ﾌｫｰｸﾄｯﾌﾟﾌﾞﾘｯｼﾞ	53231-GF4-000	ZA	ZA			38
12	ﾌｭｰｴﾙｺｯｸﾗﾍﾞﾙ	16954-GF4-000	ZA	ZB			63
13	ﾌﾚｰﾑﾎﾞﾃﾞｨCOMP.	50100-GF4-000	ZB	ZC			63
14	ﾌﾛﾝﾄｷｬﾘﾔｰCOMP.	81100-GF4-000	ZB	ZC			34
15	ﾌﾛﾝﾄﾌｪﾝﾀﾞｰ（WOL）	61100-GF4-000	ZB	ZC			39

NO	機種名 (MODEL) / 主体色 (COLOR) / コード (CODE) 色物部品名	基本部品番号	CT50Jc ポポグリーン G20	メイズイエロー Y104	適用号機 初号機	適用号機 終号機	掲載ページ
16	フロントフェンダー-エンブレム	87123-GF4-000	ZB	ZC			65
17	フロントブレーキパネルCOMP.	45010-GF4-000	ZB	ZC			42
18	フロントホイールハブ	44601-GF4-000	ZB	ZC			43
19	ヘッドライトケース	61301-GF4-000	ZA	ZA			33
20	ヘッドライトリム	33101-GC1-671	ZF	ZF			33
21	ヘッドライトASSY.	33100-GF4-000	ZA	ZA			33
22	マフラープロテクター	18318-GF4-003	ZB	ZC			51
23	ラギッジキャリヤー	81200-GF4-000	ZB	ZC			58
24	リヤークッションシリンダー-ASSY.	52480-GF4-003	ZB	ZC			56
25	リヤークッションスプリング	52401-GF4-003	ZB	ZC			56
26	リヤークッションASSY.	52400-GF4-003	ZB	ZC			56
27	リヤーフェンダー -	80100-GF4-000	ZB	ZC			58
28	リヤーフォークASSY.	52000-GF4-000	ZB	ZC			55
29	リヤーブレーキパネル	43100-GF4-000	ZB	ZC			44
30	リヤーホイールハブ	42601-GF4-000	ZB	ZC			45
31	L.サイドカバー (WOL)	83640-GF4-000	ZB	ZC			49
32	L.フロントフォークASSY.	51500-GF4-003	ZB	ZC			40
33	L.ホイールリム	42702-GF4-000	ZB	ZC			43
34	L.ボトムケースCOMP.	51521-GF4-003	ZB	ZC			40
35	R.サイドカバー (WOL)	83540-GF4-000	ZB	ZC			49
36	R.フロントフォークASSY.	51400-GF4-003	ZB	ZC			40
37	R.ホイールリム	42701-GF4-000	ZB	ZC			43
38	R.ボトムケースCOMP.	51421-GF4-003	ZB	ZC			40

●このパーツリストは昭和63年2月20日現在で編集してあります。

初版 昭和57年5月10日
本田技研工業株式会社

標準整備時間

点検整備に必要な時間の標準を示し、お店での適正な整備時間、料金の目安としていただくためのものです。

※標準整備時間はパーツリストのブロックに従い、各ブロック別に代表作業名(部品名)をあげ、その時間を0.1時間単位で表してあります。

1．標準整備時間について

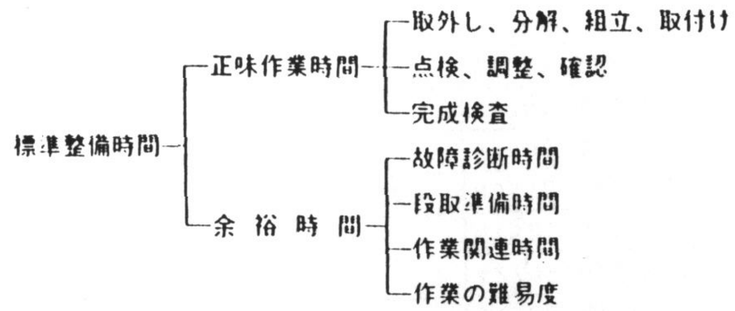

※余裕時間は機能別(作業ブロック)ランクにより系数を変更して計算してあります。

2．標準整備時間算出の条件

・工具、整備機器はホンダの指定するものを標準とします。(ハンドツールを原則とする。

・作業者はホンダ車の整備経験が3年程度。

・作業手順はホンダのサービスマニュアルに従っています。作業は1名で行ない、2名以上の場合は延時間で表現されています。

3．標準整備時間の範囲・内容

・整備時間は全て正常な状態で1個あたりの時間を算出してあります。事故車や特別装備車などは別料金となります。

・出張サービス、故障時の引取り、納車などの料金は別料金になります。

・代表部品名の下に●印で記載されている部品の整備時間は代表部品名の整備時間と同時間です。

・代表部品は整備作業の順序等に関係なく選ばれています。

・時間の前に＊印があるものはエンジンの脱着作業を必要とし、エンジン脱着時間を含んでおります。

4．整備時間の算出

計算しやすい十進法に読みかえてあります　従って表示されている整備時間の実時間は次のようになります

整備時間	時間
0.3	18分
1.5	1時間30分

5．工賃の算出法

整備時間にそのまま賃率(時間当り工賃)をかけるか時間ー料金早見表をご利用ください

整備時間	×	賃率		
0.2	×	4000	＝	800円
0.2	×	4500	＝	900円

●標準整備時間の算出例

1．同時に2ヶ所以上修理を行う場合

－1　作業系統が全く別の場合

→それぞれの整備時間を加算する

例1

整備項目	標準整備時間
シリンダーCOMP交換	1.4
R.クランクケースカバーCOMP交換	0.8

整備時間1.4＋0.8＝2.2

－2　作業系統が同じ場合

→最後の交換部品の作業整備時間とする

例2

整備項目	標準整備時間
シリンダーヘットカバー交換	0.3
ピストンピン交換	1.4
クランクシャフトCOMP交換	＊4.3

整備時間　4.3

－3　作業の一部が重複した場合

例3

整　備　項　目	標準整備時間
クランクシャフトCOMP交換	＊4.3
ギヤーシフトドラム交換	＊4.1
クランクケース分割	＊3.6

クランクケース分割が重複作業　整備時間(4.3+4.1)－3.6=4.8

2. 作業名に記載されていない作業の算出

例4　クラッチプレートの交換

整　備　項　目	標準整備時間
クラッチフリクションディスク（カンレンブヒン）	0.9

同一ブロック、同一作業内容の上記標準整備時間を使用する。

例5　リヤーブレーキカムの交換

整　備　項　目	標準整備時間
リヤーブレーキパネルCOMP（カンレンブヒン　フクム）	0.5

同一ブロック、同一作業内容の上記標準整備時間を使用する。

●調整・清掃・脱着時間

整　備　項　目	標準整備時間	備　考
キャブレター分解調整	0.6	エンジン取付け後の調整含む
エンジン脱着	1.4	関連する点検・調整含む
クランクケース分割	3.6	エンジン脱着含む
キャブレターアイドリング調整	0.1	
キャブレターフロートレベル調整	0.5	
タペット間隙調整	0.3	1台分
クラッチ調整	0.1	
フロントブレーキ調整	0.1	フロントブレーキシュー調整含まず
ドライブチエン調整	0.1	
リヤーブレーキ調整	0.1	リヤーブレーキシュー調整含まず
エアークリーナーエレメント清掃	0.2	
オイルフィルタースクリーンの清掃	0.6	

・外注加工賃は別途請求とする。
（シリンダーボーリング、クランクシャフト組立、ブレーキドラム研磨等）

このパーツリストは新標準整備時間を適用しております。

このパーツリストは標準整備時間の全体見直しを適用したものです。
従ってこの標準整備時間(工数)をそのまま適用してください。

時　間一料金早見表

料金 / 時間	¥3,600/H	¥3,700/H	¥3,800/H	¥3,900/H	¥4,000/H	¥4,100/H	¥4,200/H	¥4,300/H	¥4,400/H	¥4,500/H	¥4,600/H	¥4,700/H	¥4,800/H	¥4,900/H	¥5,000/H	¥5,100/H	¥5,200/H	¥5,300/H	¥5,400 H	¥5,500 H
0.1	360	370	380	390	400	410	420	430	440	450	460	470	480	490	500	510	520	530	540	550
0.2	720	740	760	780	800	820	840	860	880	900	920	940	960	980	1,000	1,020	1,040	1,060	1,080	1,100
0.3	1,080	1,110	1,140	1,170	1,200	1,230	1,260	1,290	1,320	1,350	1,380	1,410	1,440	1,470	1,500	1,530	1,560	1,590	1,620	1,650
0.4	1,440	1,480	1,520	1,560	1,600	1,640	1,680	1,720	1,760	1,800	1,840	1,880	1,920	1,960	2,000	2,040	2,080	2,120	2,160	2,200
0.5	1,800	1,850	1,900	1,950	2,000	2,050	2,100	2,150	2,200	2,250	2,300	2,350	2,400	2,450	2,500	2,550	2,600	2,650	2,700	2,750
0.6	2,160	2,220	2,280	2,340	2,400	2,460	2,520	2,580	2,640	2,700	2,760	2,820	2,880	2,940	3,000	3,060	3,120	3,180	3,240	3,300
0.7	2,520	2,590	2,660	2,730	2,800	2,870	2,940	3,010	3,080	3,150	3,220	3,290	3,360	3,430	3,500	3,570	3,640	3,710	3,780	3,850
0.8	2,880	2,960	3,040	3,120	3,200	3,280	3,360	3,440	3,520	3,600	3,680	3,760	3,840	3,920	4,000	4,080	4,160	4,240	4,320	4,400
0.9	3,240	3,330	3,420	3,510	3,600	3,690	3,780	3,870	3,960	4,050	4,140	4,230	4,320	4,410	4,500	4,590	4,680	4,770	4,860	4,950
1.0	3,600	3,700	3,800	3,900	4,000	4,100	4,200	4,300	4,400	4,500	4,600	4,700	4,800	4,900	5,000	5,100	5,200	5,300	5,400	5,500
2.0	7,200	7,400	7,600	7,800	8,000	8,200	8,400	8,600	8,800	9,000	9,200	9,400	9,600	9,800	10,000	10,200	10,400	10,600	10,800	11,000
3.0	10,800	11,100	11,400	11,700	12,000	12,300	12,600	12,900	13,200	13,500	13,800	14,100	14,400	14,700	15,000	15,300	15,600	15,900	16,200	16,500
4.0	14,400	14,800	15,200	15,600	16,000	16,400	16,800	17,200	17,600	18,000	18,400	18,800	19,200	19,600	20,000	20,400	20,800	21,200	21,600	22,000
5.0	18,000	18,500	19,000	19,500	20,000	20,500	21,000	21,500	22,000	22,500	23,000	23,500	24,000	24,500	25,000	25,500	26,000	26,500	27,000	27,500
6.0	21,600	22,200	22,800	23,400	24,000	24,600	25,200	25,800	26,400	27,000	27,600	28,200	28,800	29,400	30,000	30,600	31,200	31,800	32,400	33,000
7.0	25,200	25,900	26,600	27,300	28,000	28,700	29,400	30,100	30,800	31,500	32,200	32,900	33,600	34,300	35,000	35,700	36,400	37,100	37,800	38,500
8.0	28,800	29,600	30,400	31,200	32,000	32,800	33,600	34,400	35,200	36,000	36,800	37,600	38,400	39,200	40,000	40,800	41,600	42,400	43,200	44,000
9.0	32,400	33,300	34,200	35,100	36,000	36,900	37,800	38,700	39,600	40,500	41,400	42,300	43,200	44,100	45,000	45,900	46,800	47,700	48,600	49,500
10.0	36,000	37,000	38,000	39,000	40,000	41,000	42,000	43,000	44,000	45,000	46,000	47,000	48,000	49,000	50,000	51,000	52,000	53,000	54,000	55,000
11.0	39,600	40,700	41,800	42,900	44,000	45,100	46,200	47,300	48,400	49,500	50,600	51,700	52,800	53,900	55,000	56,100	57,200	58,300	59,400	60,500
12.0	43,200	44,400	45,600	46,800	48,000	49,200	50,400	51,600	52,800	54,000	55,200	56,400	57,600	58,800	60,000	61,200	62,400	63,600	64,800	66,000
13.0	46,800	48,100	49,400	50,700	52,000	53,300	54,600	55,900	57,200	58,500	59,800	61,100	62,400	63,700	65,000	66,300	67,600	68,900	70,200	71,500
14.0	50,400	51,800	53,200	54,600	56,000	57,400	58,800	60,200	61,600	63,000	64,400	65,800	67,200	68,600	70,000	71,400	72,800	74,200	75,600	77,000
15.0	54,000	55,500	57,000	58,500	60,000	61,500	63,000	64,500	66,000	67,500	69,000	70,500	72,000	73,500	75,000	76,500	78,000	79,500	81,000	82,500
16.0	57,600	59,200	60,800	62,400	64,000	65,600	67,200	68,800	70,400	72,000	73,600	75,200	76,800	78,400	80,000	81,600	83,200	84,800	86,400	88,000

エンジン　グループ　　目次

・イラスト内の見出し番号は本文イラストの見出し番号と異なる場合があります。

E－1　シリンダーヘッドカバー・インレットパイプ　C1

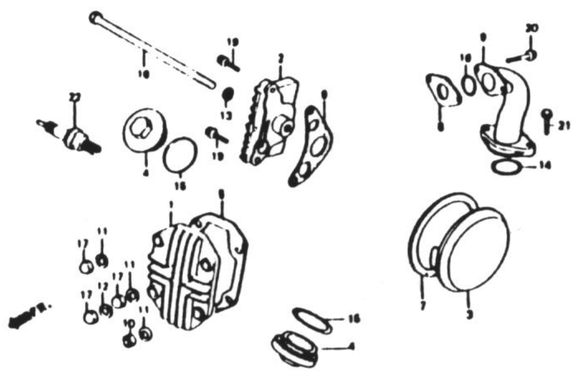

E－2　シリンダー・シリンダーヘッド　C3

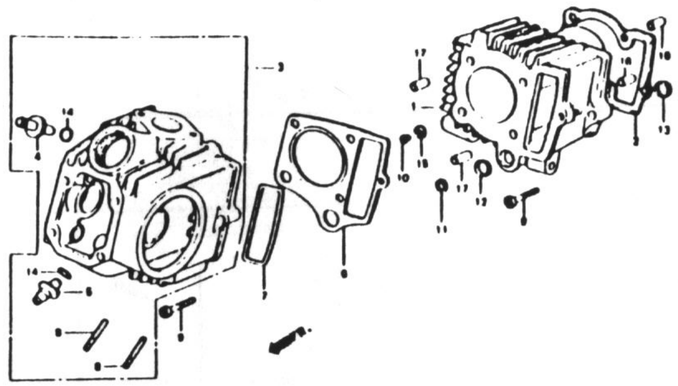

E－3　カムシャフト・バルブ　C4

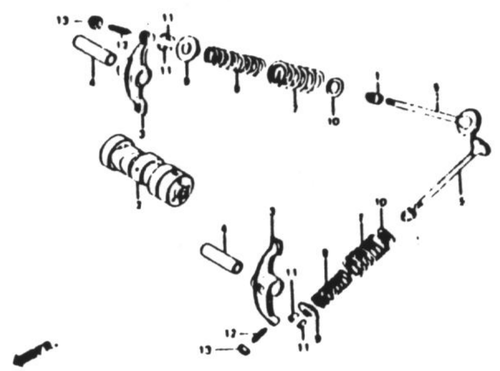

E－4　カムチェン・テンショナー　C5

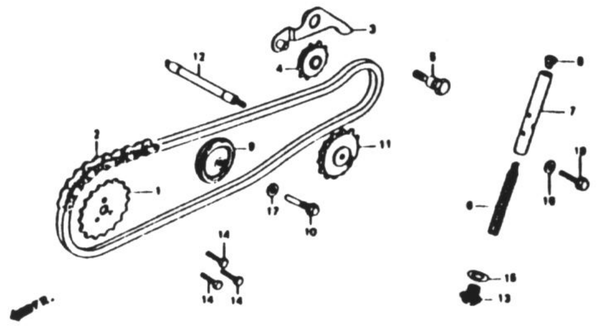

E－5　R. クランクケースカバー　C6

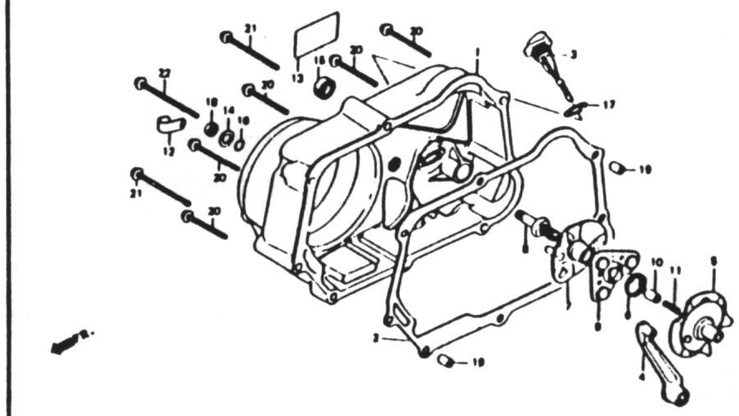

E－6　クラッチ　C7

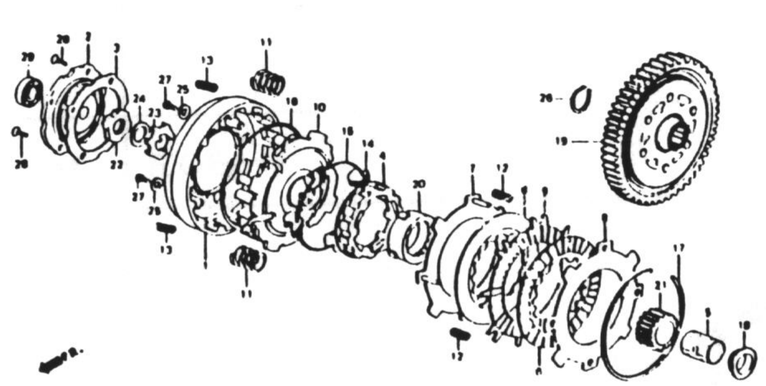

E－7　L. クランクケースカバー・ジェネレーター　C9

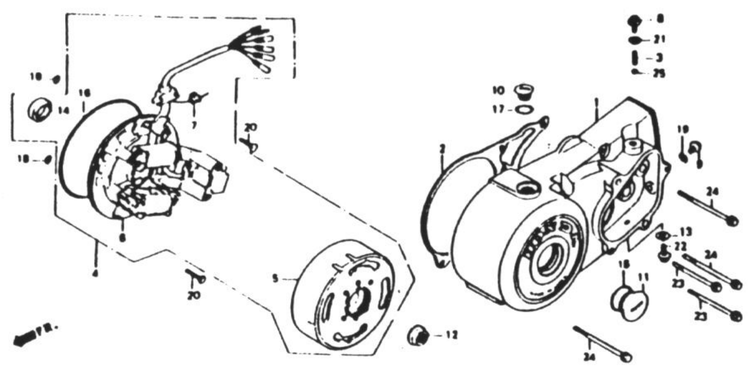

E－8　クランクケース・オイルポンプ　C11

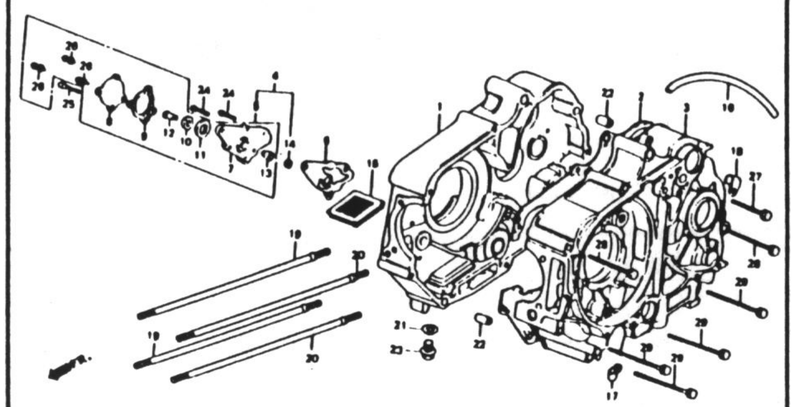

E－9　クランクシャフト・ピストン　C13

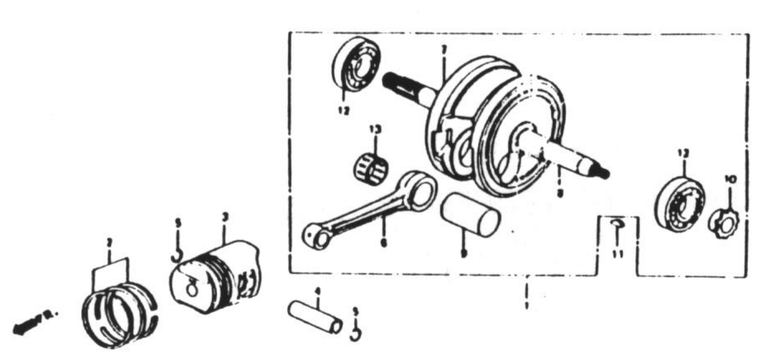

エンジン　グループ　　目 次

・イラスト内の見出し番号は本文イラストの見出し番号と異なる場合があります。

E－10 トランスミッション C14	E－11 サブミッション C15	E－12 キックスターター D1
E－13 ギヤーシフトドラム D2	E－14 キャブレター D4	EOP－1 ガスケットキットA D5
EOP－2 ガスケットキットB D6		

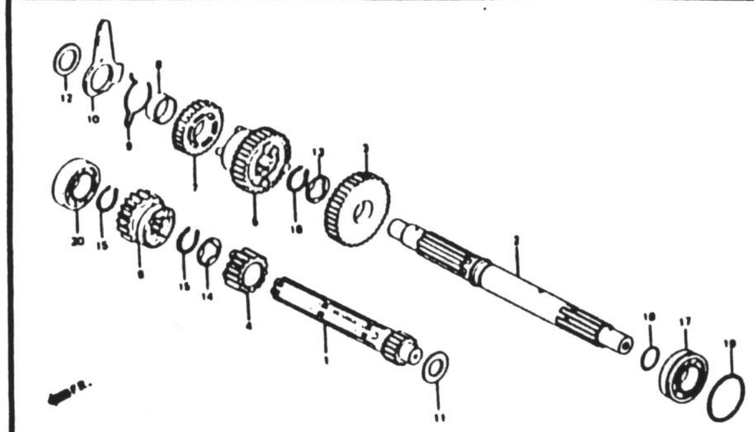

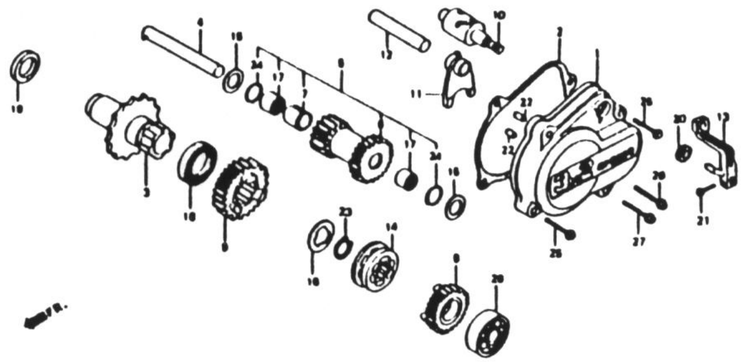

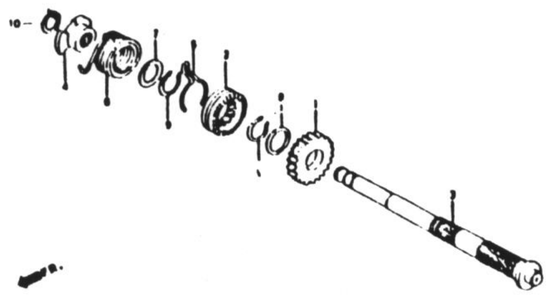

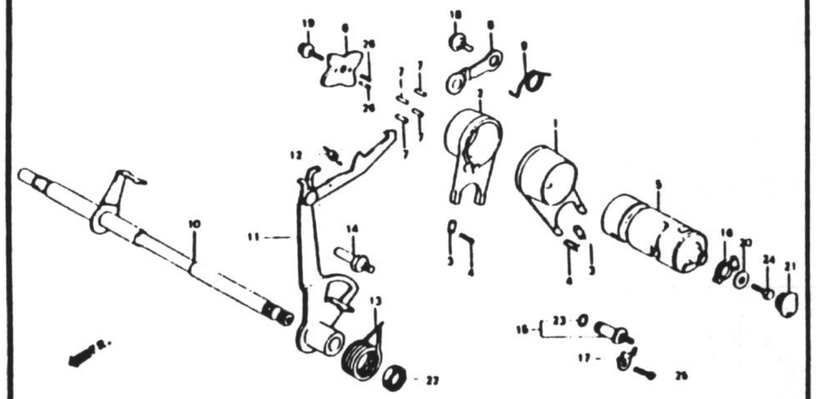

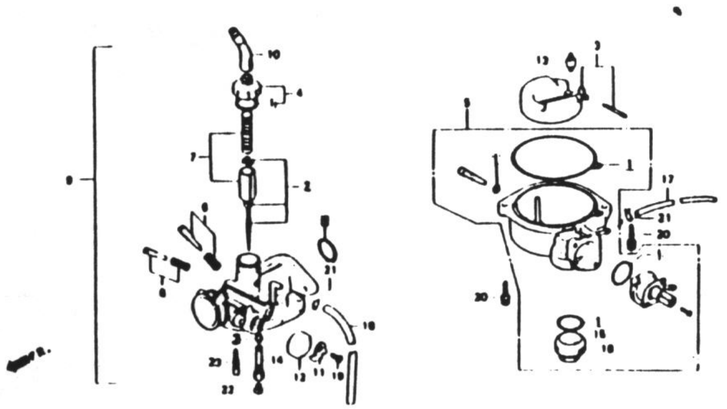

フレーム　グループ　　目次

・イラスト内の見出し番号は本文イラストの見出し番号と異なる場合があります。

F－1　ヘッドライト　E1

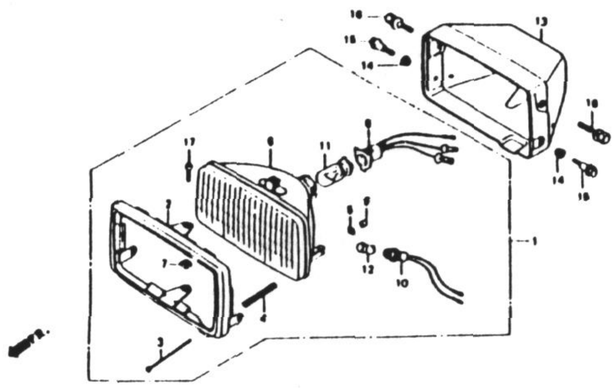

F－2　スピードメーター・フロントキャリヤー　E2

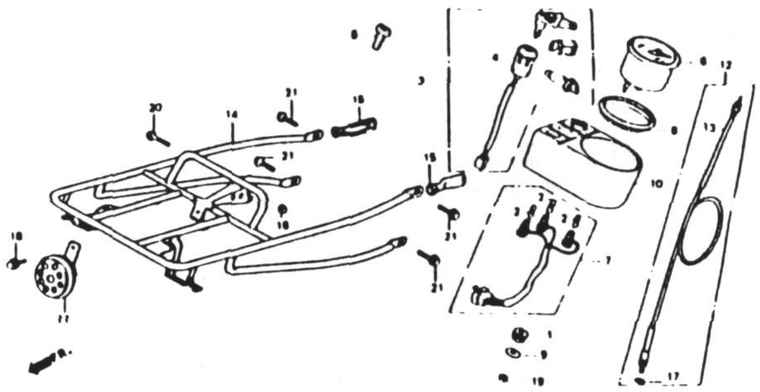

F－3　ハンドルレバー・ケーブル・バックミラー　E4

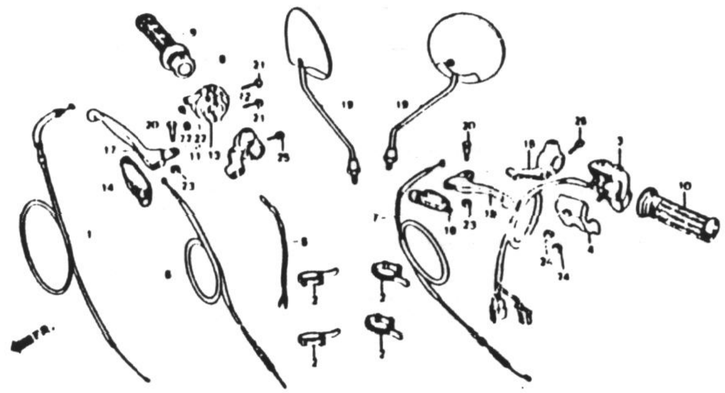

F－4　ハンドルパイプ・トップブリッジ　E6

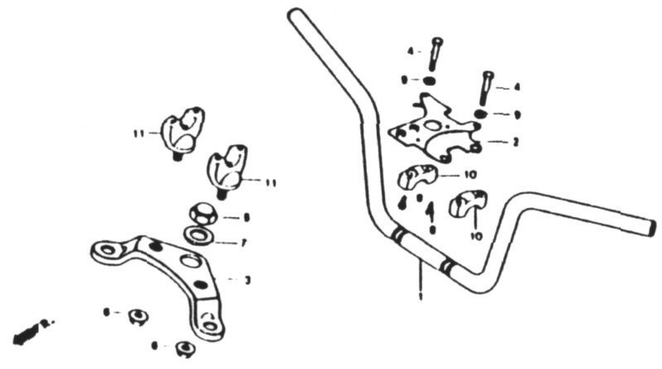

F－5　フロントフェンダー・ステアリングステム　E7

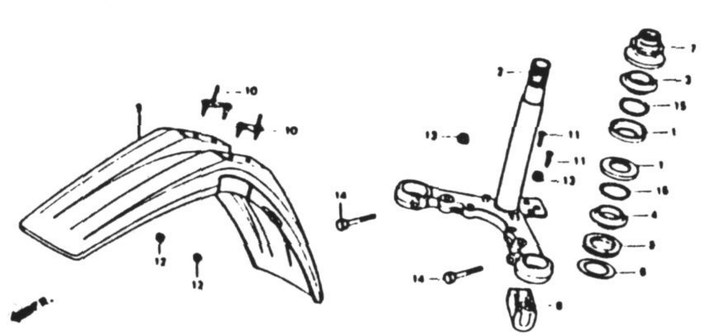

F－6　フロントフォーク　E8

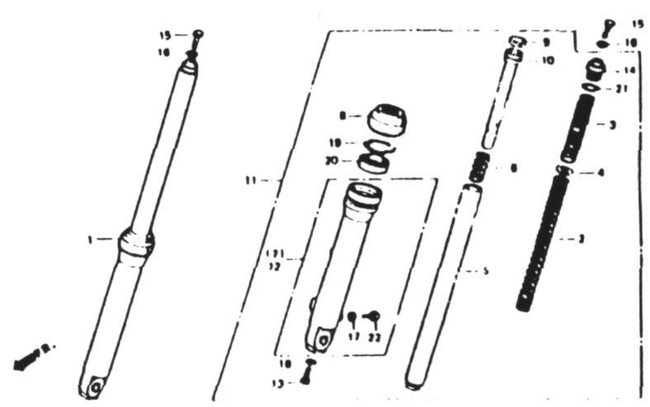

F－7　フロントブレーキパネル　E10

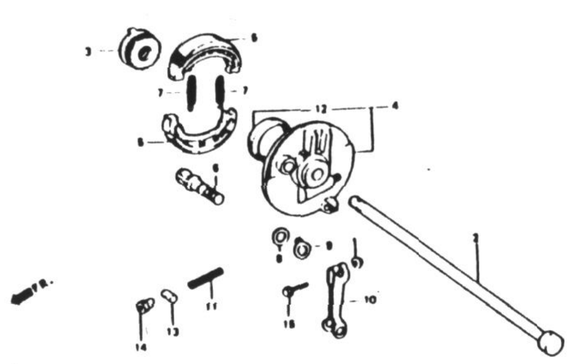

F－8　フロントホイール　E11

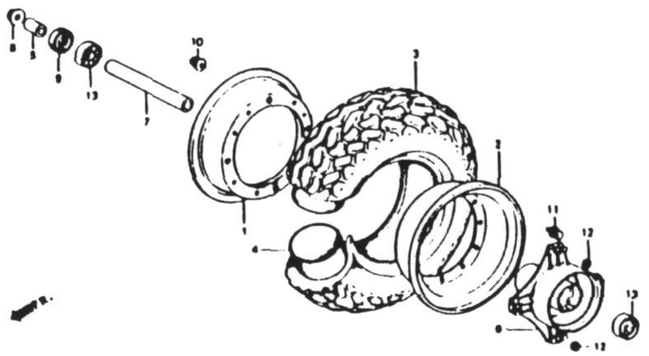

F－9　リヤーブレーキパネル　E12

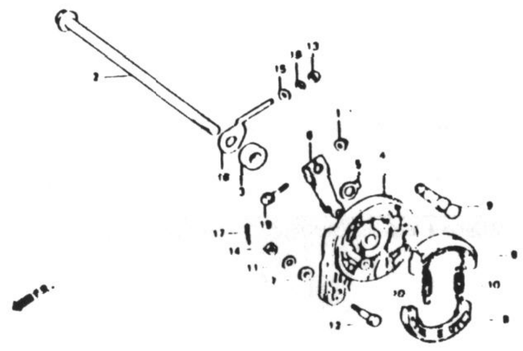

フレーム　グループ　　目次

・イラスト内の見出し番号は本文イラストの見出し番号と異なる場合があります。

F－10　リヤーホイール　E13

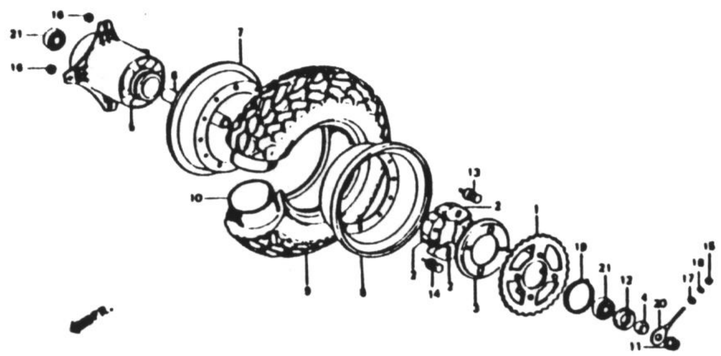

F－11　フューエルタンク　E15

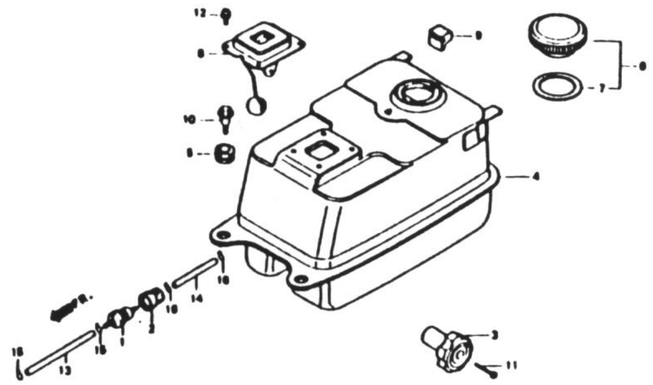

F－12　シート　E16

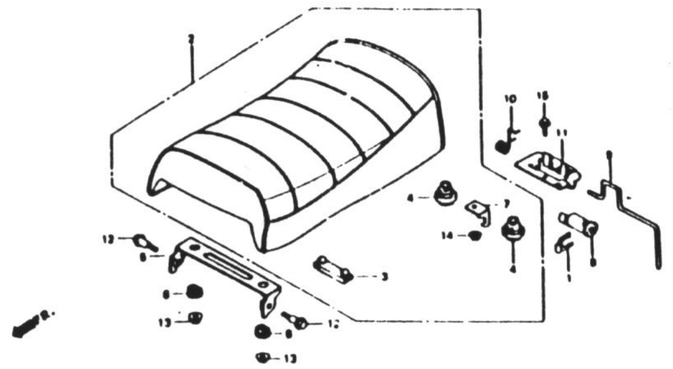

F－13　サイドカバー　F1

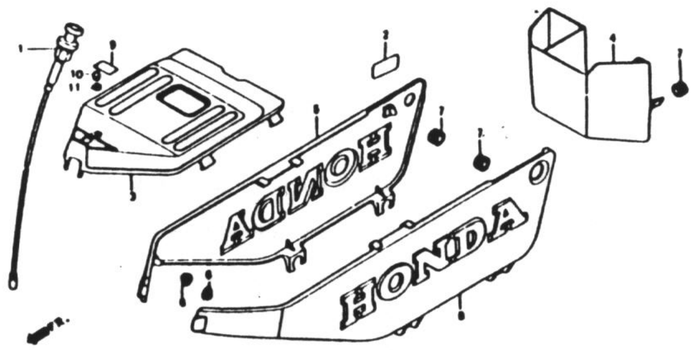

F－14　エアークリーナー　F2

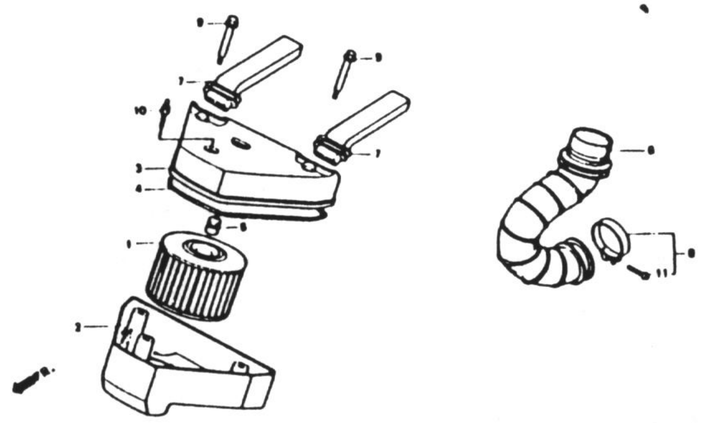

F－15　マフラー　F3

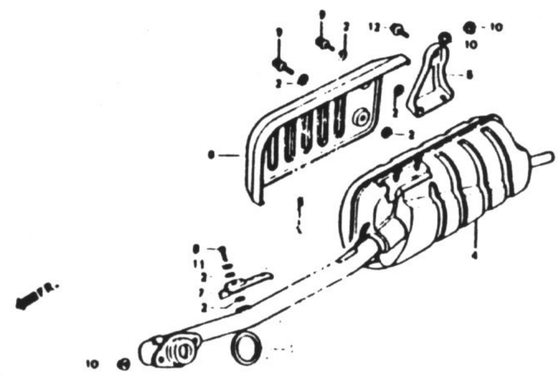

F－16　メインスタンド　F4

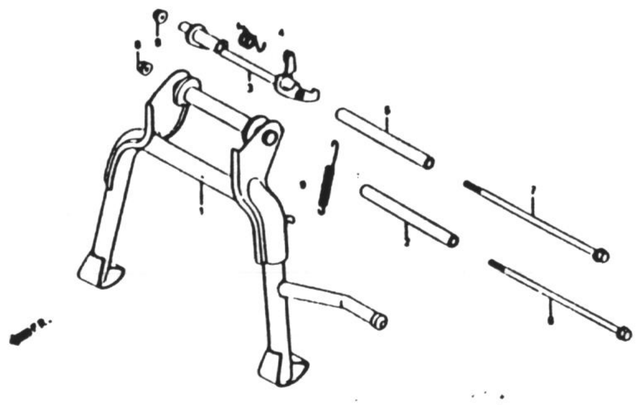

F－17　ステップ・キックスターターアーム・ギヤーチェンジペダル　F5

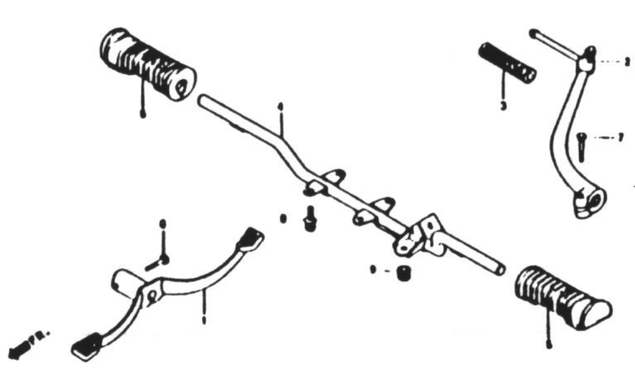

F－18　ブレーキペダル　F6

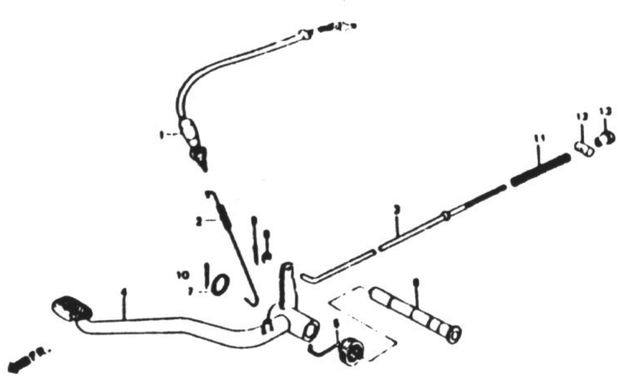

フレーム　グループ　　目次

・イラスト内の見出し番号は本文イラストの見出し番号と異なる場合があります。

F－19　リヤーフォーク・チェンケース　F7

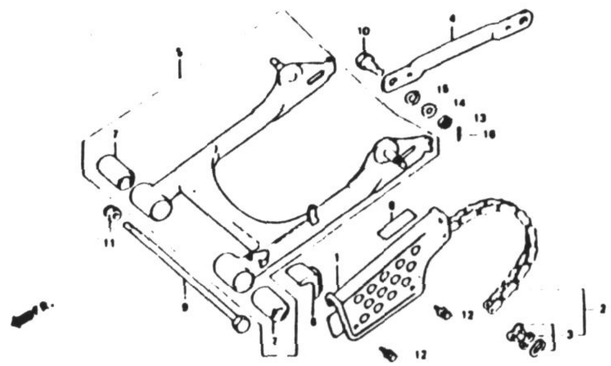

F－20　リヤークッション　F8

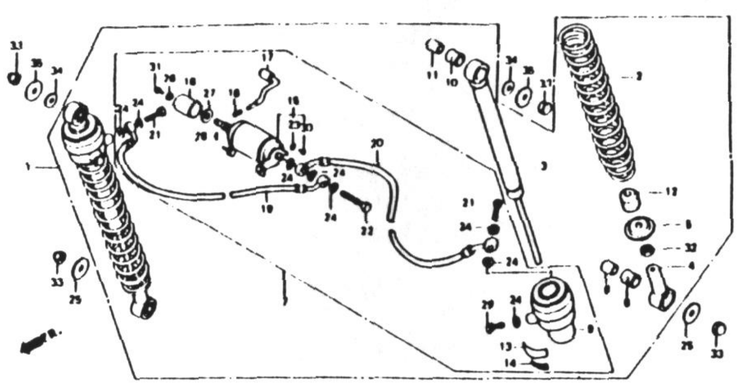

F－21　リヤーフェンダー・キャリヤー　F10

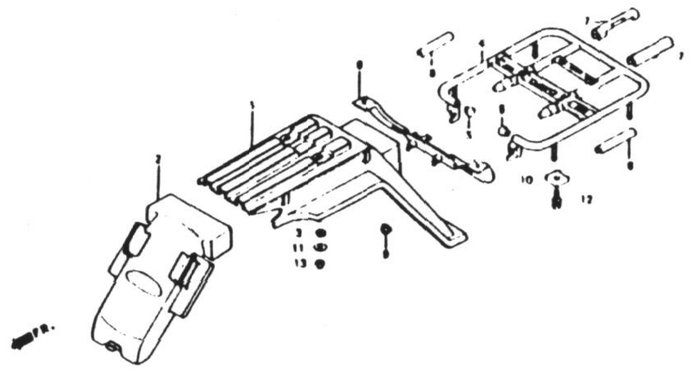

F－22　ウインカー　F11

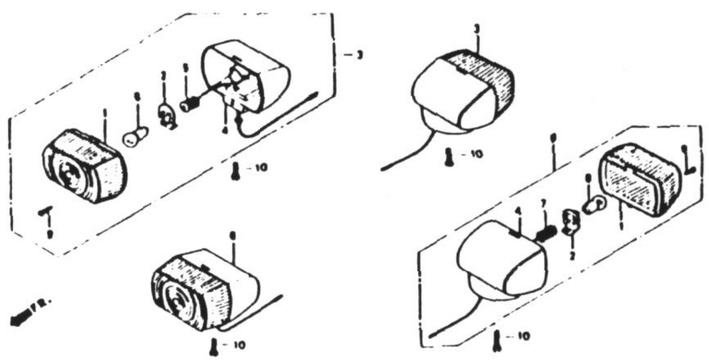

F－23　テールライト　F12

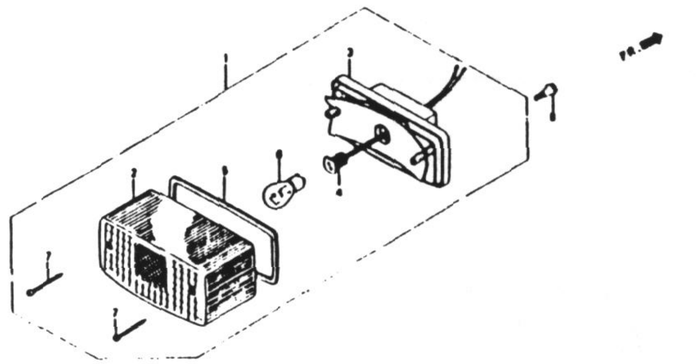

F－24　ワイヤーハーネス・バッテリー　F13

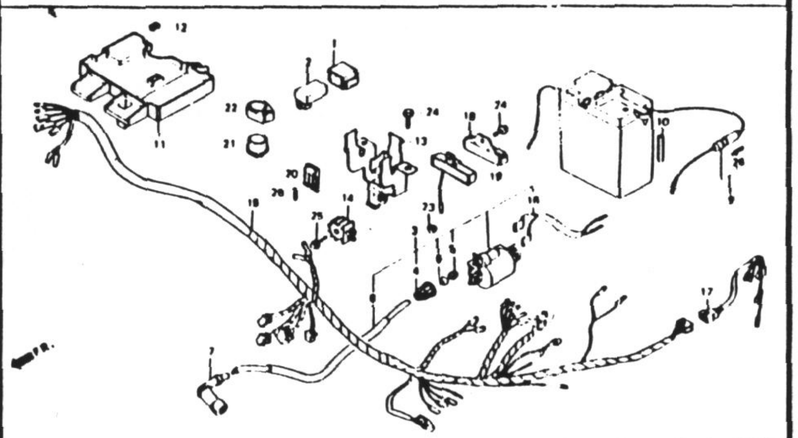

F－25　フレームボディ　F15

F－26　バッテリーボックス・ツール　F16

F－27　エンブレム　G1

C 1

ブロックNO.

E-1

シリンダーヘッドカバー・
インレットパイプ

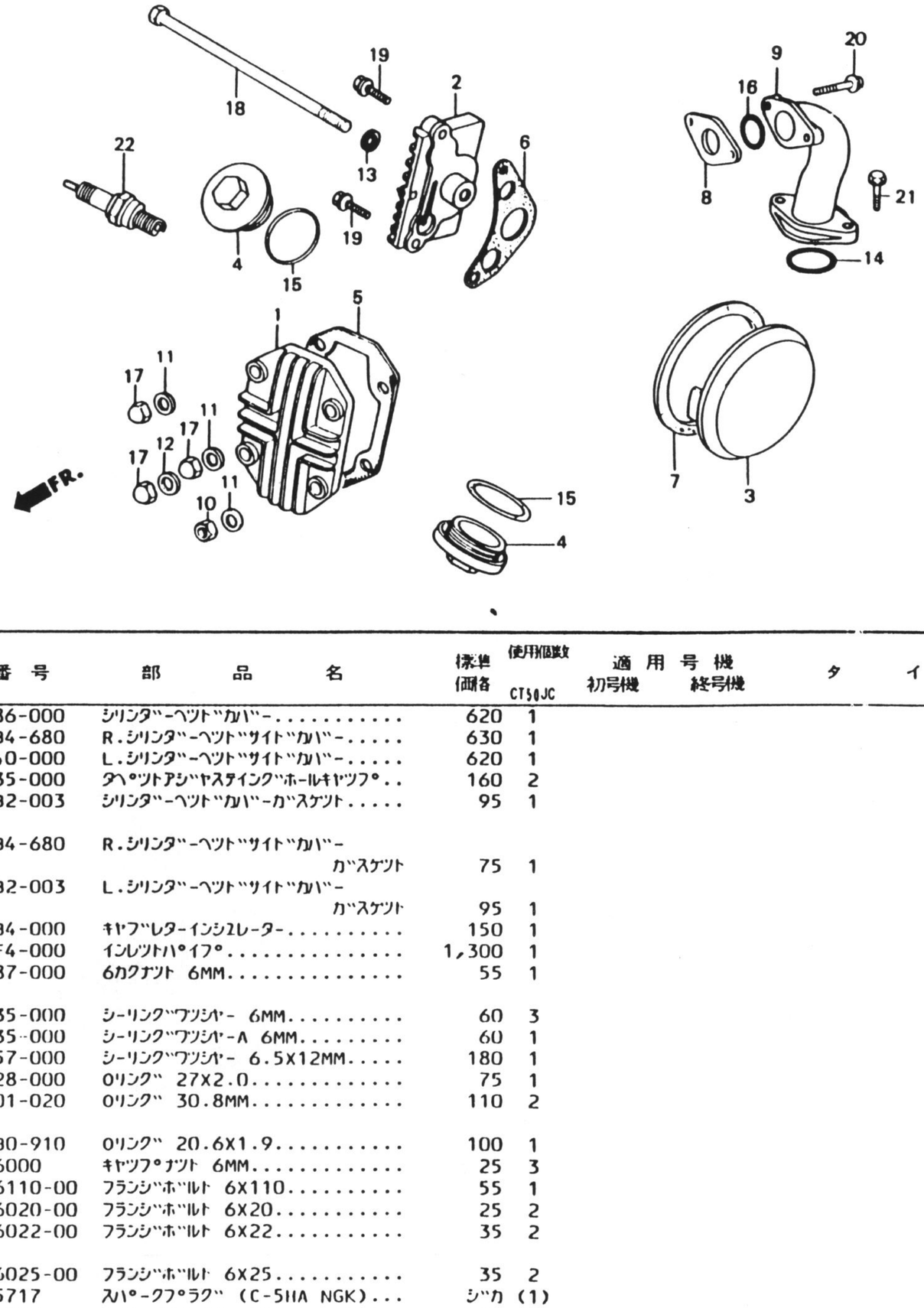

BGB4-1B

整備項目	標準時間	見出番号	部品番号	部品名	標準価格	使用個数 CT50JC	適用号機 初号機	適用号機 終号機	タイプ
シリンダーヘッドカバー.....	0.3	1	12301-086-000	シリンダーヘッドカバー.....	620	1			
.R.シリンダーヘッドサイドカバー .インレットパイプ		2	12330-GB4-680	R.シリンダーヘッドサイドカバー.....	630	1			
L.シリンダーヘッドサイドカバー.....	0.2	3	12341-040-000	L.シリンダーヘッドサイドカバー.....	620	1			
.キャブレターインシュレーター		4	12361-035-000	ダベットアシストスティングホールキャップ..	160	2			
スパークプラグ.....	0.1	5	12391-GB2-003	シリンダーヘッドカバーガスケット.....	95	1			
		6	12394-GB4-680	R.シリンダーヘッドサイドカバー ガスケット	75	1			
		7	12395-GB2-003	L.シリンダーヘッドサイドカバー ガスケット	95	1			
		8	16211-GB4-000	キャブレターインシュレーター.....	150	1			
		9	17111-GF4-000	インレットパイプ.....	1,300	1			
		10	90230-087-000	6カクナット 6MM.....	55	1			
		11	90442-035-000	シーリングワッシャー 6MM.....	60	3			
		12	90443-035-000	シーリングワッシャーA 6MM.....	60	1			
		* 13	90461-357-000	シーリングワッシャー 6.5X12MM.....	180	1			
		14	91301-028-000	Oリング 27X2.0.....	75	1			
		15	91302-001-020	Oリング 30.8MM.....	110	2			
		16	91304-GB0-910	Oリング 20.6X1.9.....	100	1			
		17	94021-06000	キャップナット 6MM.....	25	3			
		* 18	95900-06110-00	フランジボルト 6X110.....	55	1			
		19	96000-06020-00	フランジボルト 6X20.....	25	2			
		20	96000-06022-00	フランジボルト 6X22.....	35	2			
		21	96000-06025-00	フランジボルト 6X25.....	35	2			
		22	98056-55717	スパークプラグ (C-5HA NGK)...	ジカ	(1)			
			98056-55727	スパークプラグ (U16FS-L ND)..	ジカ	(1)			
			1988.02.20		C1				

C 2

ブロックNO.

E - 1

シリンダーヘッドカバー・
インレットパイプ

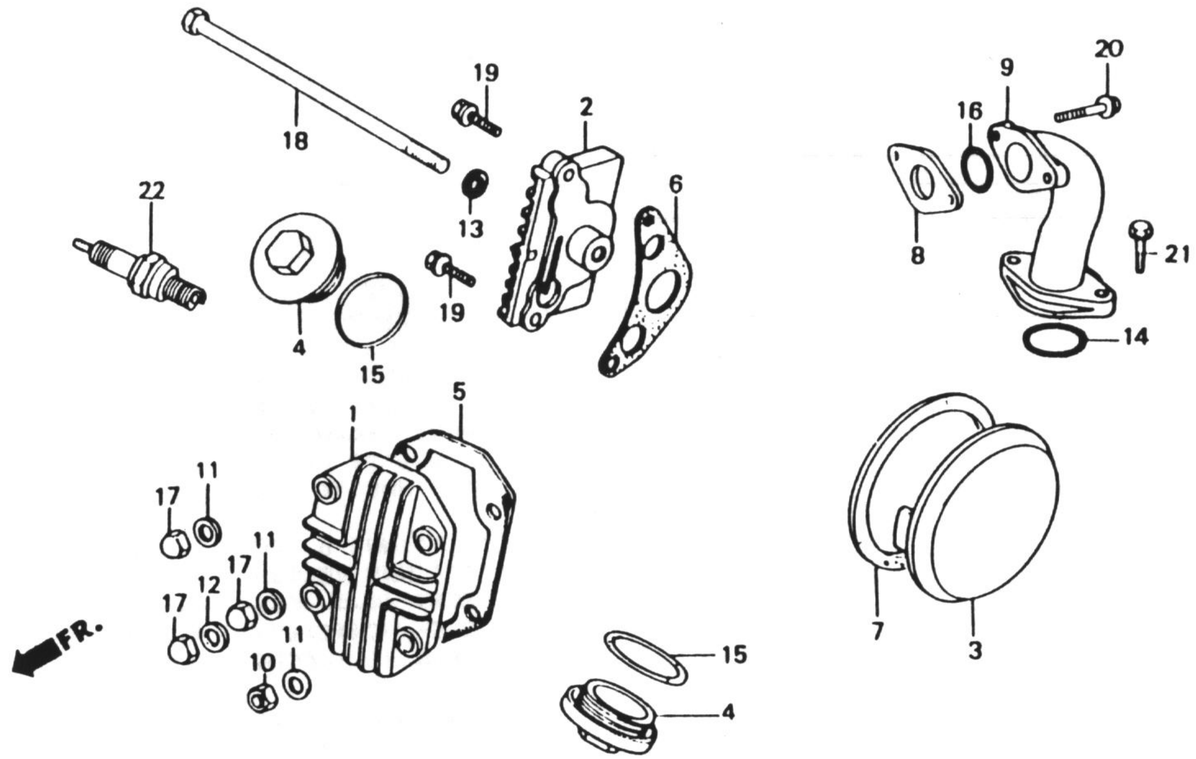

BGB4-1B

整備項目	標準時間	見出番号	部品番号	部品名	標準価格	使用個数 CT50JC	適用号機 初号機	適用号機 終号機	タイプ
			98056-56717	ﾌﾟﾗｸﾞ (C-6HA NGK)...	ｼﾞｶ	1			
			98056-56727	ﾌﾟﾗｸﾞ (U20FS-U ND)..	ｼﾞｶ	1			
			98056-57717	ﾌﾟﾗｸﾞ (C7HA NGK)....	ｼﾞｶ	(1)			
			98056-57727	ﾌﾟﾗｸﾞ (U22FS-U ND)..	ｼﾞｶ	(1)			

C 3

ブロックNO.

E - 2

シリンダー・シリンダーヘッド

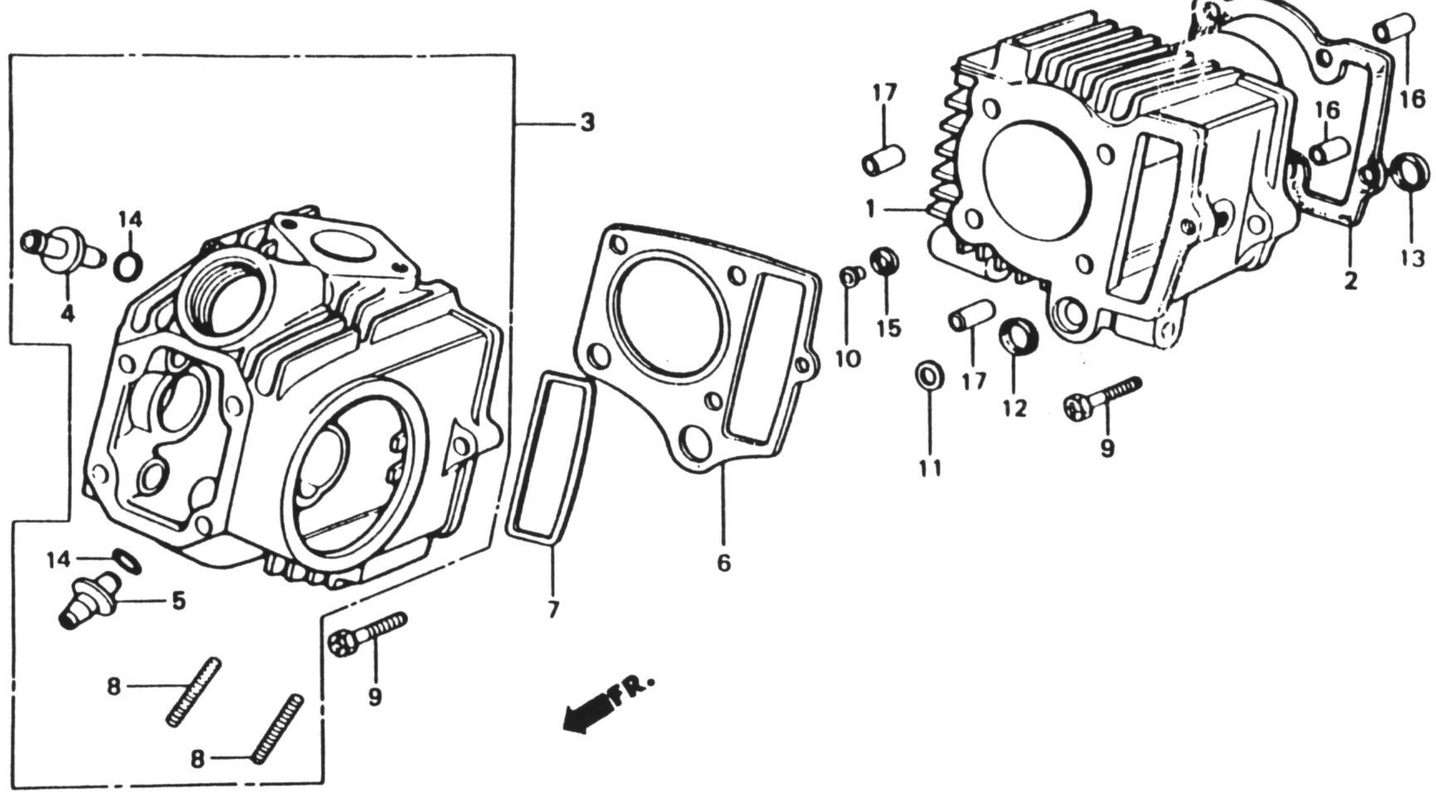

BGB2-2B

整備項目	標準時間	見出番号	部品番号	部品名	標準価格	使用個数 CT50JC	適用号機 初号機	適用号機 終号機	タイプ
シリンダ-COMP.....	1.4	1	12101-GB2-000	シリンダ-COMP.....	5,600	1			
シリンダ-ガスケット.....	1.3	2	12191-GB2-004	シリンダ-ガスケット.....	105	1			
シリンダ-ヘッドCOMP.....	1.8	3	12200-GB4-680	シリンダ-ヘッドCOMP.....	8,000	1			
.バルブガイド		4	12237-GB4-305	インレットバルブガイド.....	350	1			
(リーマシュウセイ フクム)		5	12245-GB4-305	エキゾースト バルブガイド.....	350	1			
(イツコマシ 0.3 カサン)									
(バルブシュウセイ フクマス)		6	12251-GB2-000	シリンダ-ヘッドガスケット.....	380	1			
(シュウセイシロ 0.2 クワエル)		7	12255-GB0-911	カムチェンチャンバーシール.....	310	1			
シリンダ-ヘッドガスケット.....	1.1	8	90033-041-010	スタッドボルト 6X32.....	75	2			
スタッドボルト 6X32.....	0.3	9	90082-035-010	HSボルト 6MM.....	65	2			
(イツコマシ 0.1 カサン)		10	90602-GB0-910	カラー 9.5MM.....	70	1			
		11	90603-GB0-910	カラー 14.8MM.....	75	1			
		12	91301-GB0-911	Oリング 14.5MM.....	175	1			
		13	91303-035-000	ラバーパッキン 16MM.....	130	1			
		14	91305-028-158	Oリング 9X1.6.....	75	2			
		15	91306-141-000	ラバーガスケット 9MM.....	125	1			
		* 16	94301-08120	ノックピンA 8X12.....	45	2			
		17	94301-08140	ノックピン 8X14.....	45	2			

C 4

ブロックNO.

E - 3

カムシャフト・バルブ

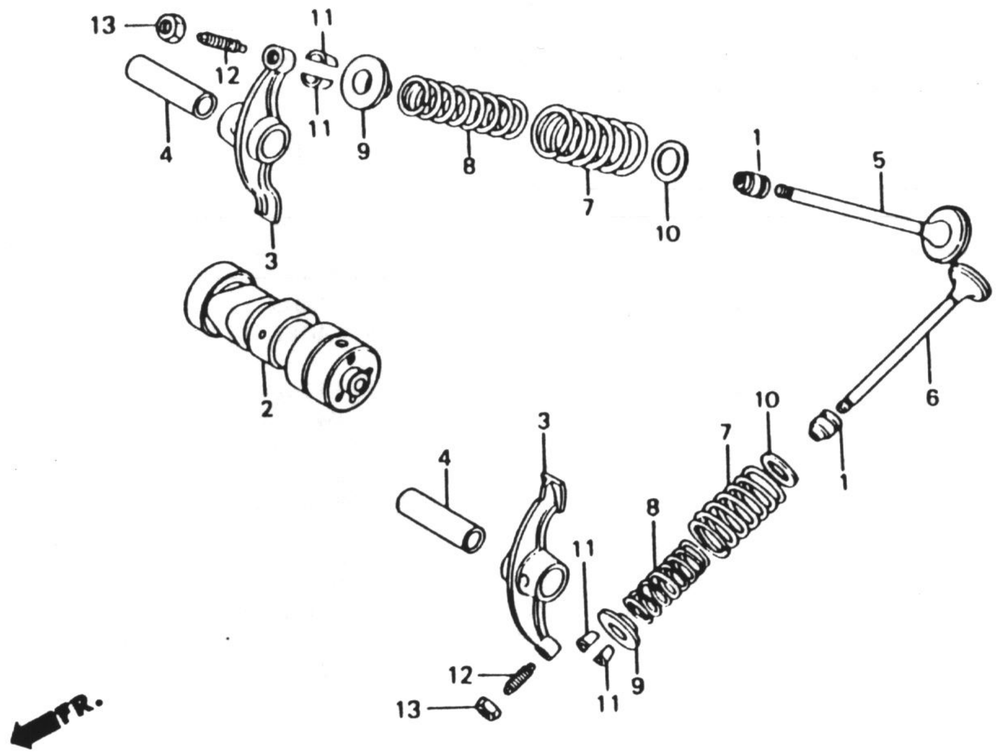

BGB2-31

整備項目	標準時間
カムシャフトCOMP.....	1.0
バルブロッカーアーム.....	1.3
(ニコテモトウシカン)	
バルブ.....	1.6
(イツコマシ 0.2 カサン)	
(バルブシートノ シュウセイ フクム)	
(バルブガイトソ コウカン フクマス)	
バルブアウタースプリング.....	1.4
(カンレンブヒン フクム)	
(イツコマシ 0.1 カサン)	

見出番号	部品番号	部品名	標準価格	使用個数 CT50JC	適用号機 初号機	適用号機 終号機	タイプ
1	12209-GB4-681	バルブステムシール (NOK).....	190	2			
*	12209-GB4-682	バルブステムシール (アライ).....	195	2			
2	14100-GB4-680	カムシャフトCOMP.....	3,200	1			
3	14431-035-010	バルブロッカーアーム.....	800	2			
4	14451-035-000	バルブロッカーアームシャフト.....	185	2			
* 5	14711-GB4-681	インレットバルブ.....	640	1			
* 6	14721-GE0-003	エキゾーストバルブ.....	1,200	1			
* 7	14751-GE0-003	バルブアウタースプリング (ニホンバツジヨウ)	150	2			
*	14751-GE0-004	バルブアウタースプリング (チユウオウバツジヨウ)	150	2			
* 8	14761-GE0-003	バルブインナースプリング (ニホンバツジヨウ)	130	2			
*	14761-GE0-004	バルブインナースプリング (チユウオウバツジヨウ)	130	2			
9	14771-GB4-680	バルブスプリングリテーナー.....	275	2			
10	14775-MA6-000	バルブスプリングアウターシート.....	105	2			
11	14781-MA6-000	バルブコッター.....	105	4			
12	90012-333-000	ダイヤツトアジヤステイングスクリユー.....	100	2			
13	90206-001-000	ダイヤツトアジヤステイングナット.....	60	2			

1988.02.20

C4

C 5

ブロックNO.

E-4

カムチェン・テンショナー

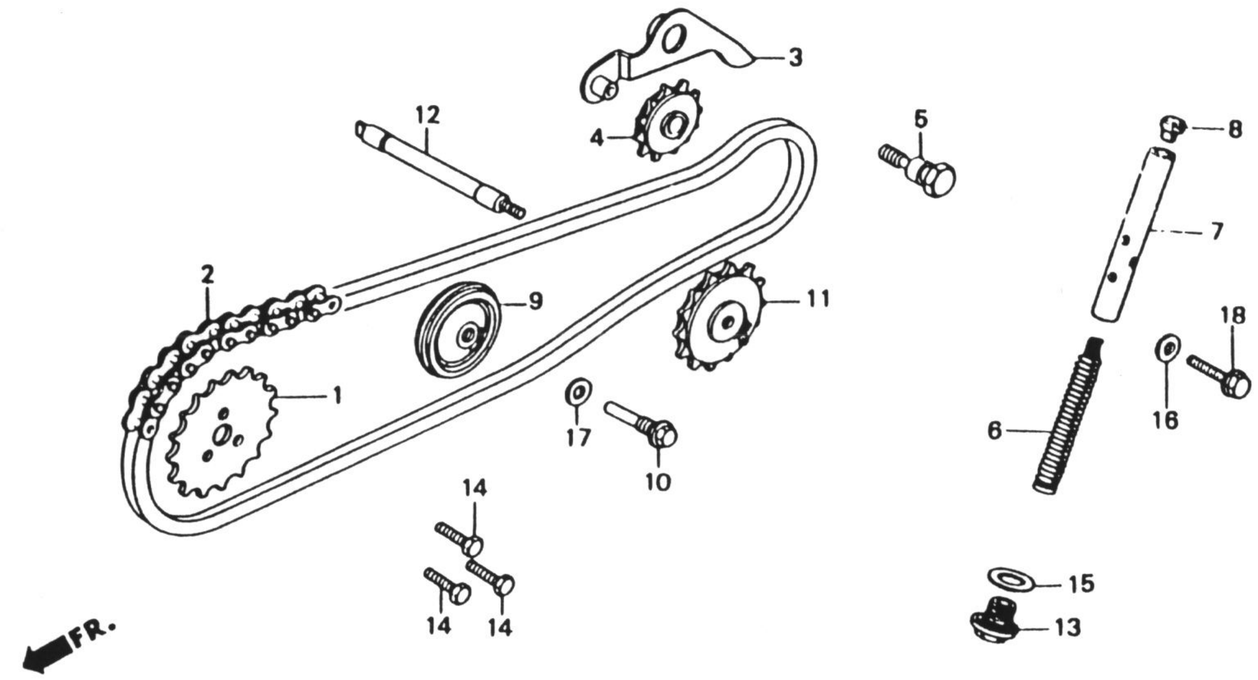

BGB2-4A

整備項目	標準時間	見出番号	部品番号	部品名	標準価格	使用個数 CT50JC	適用号機 初号機	適用号機 終号機	タイプ
カムスプロケット	0.5	1	14321-GE0-000	カムスプロケット (28T)	480	1			
カムチェン	1.9	2	14401-035-003	カムチェン (82L DAIDO)	990	1			
カムチェンテンショナーアームCOMP	0.7	3	14500-035-020	カムチェンテンショナーアームCOMP	470	1			
.カムチェンテンショナーローラー		4	14502-086-000	カムチェンテンショナーローラー	310	1			
カムチェンテンショナーフ°ツシュロット゛COMP	0.3	5	14531-035-000	カムチェンテンショナーヒ°ホ゛ット	120	1			
カムチェンカ゛イド゛ローラーCOMP	1.2								
カムチェンカ゛イド゛スプロケット	1.5	* 6	14541-GB4-680	カムチェンテンショナースプリング	120	1			
.カムチェンカ゛イド゛スプロケットスヒ°ントル		7	14550-GB0-910	カムチェンテンショナーフ°ツシュロット゛COMP	740	1			
		8	14566-086-030	カムチェンテンショナーフ°ツシュロット゛ヘット゛	65	1			
		9	14610-086-000	カムチェンカ゛イド゛ローラーCOMP	460	1			
		10	14615-035-000	カムチェンカ゛イド゛ローラーヒ°ン	105	1			
		11	14670-035-030	カムチェンカ゛イド゛スプロケット (25T)	800	1			
		12	14675-GB0-910	カムチェンカ゛イド゛スプロケットスヒ°ントル	550	1			
		13	90081-035-000	シーリング゛ホ゛ルト 14MM	145	1			
		14	90083-035-010	ノックホ゛ルト 5MM	60	3			
		15	90441-035-000	シーリング゛ワッシャー 14MM	60	1			
		16	90461-357-000	シーリング゛ワッシャー 6.5X12MM	180	1			
		17	90481-035-000	ワッシャー 8MM	55	1			
		18	95700-06018-00	フランシ゛ホ゛ルト 6X18	20	1			

1988.02.20

C5

C 6

ブロックNO.

E - 5

R. クランクケースカバー

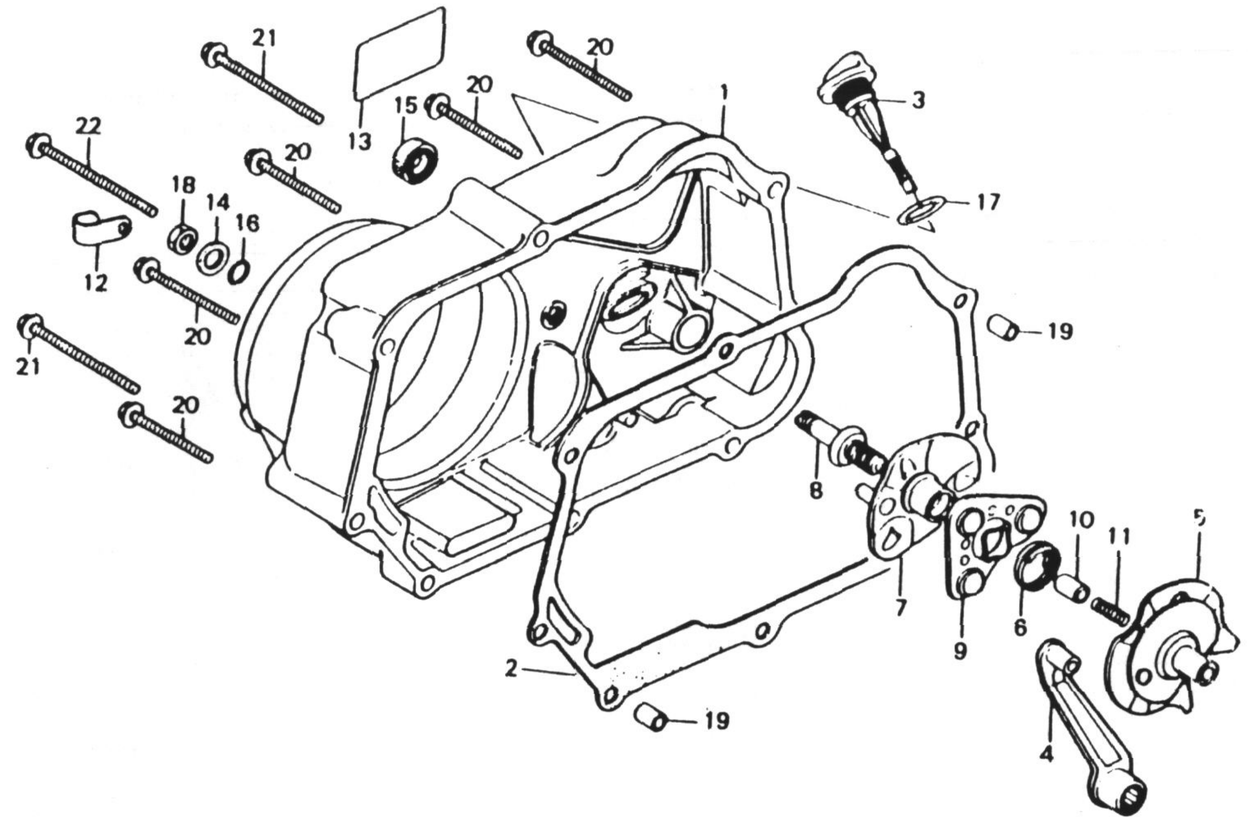

BGB4-2F

整備項目	標準時間
R.クランクケースカバーCOMP.....	0.8
R.クランクケースカバーガスケット.....	0.6
.クラッチレバー	
.クラッチカムプレートCOMP.	
.オイルシール 14X24X5	
クラッチリフタープレートCOMP.....	0.7
(カンレンプヒン フクム)	

見出番号	部品番号	部品名	標準価格	使用個数 CT50JC	適用号機 初号機	適用号機 終号機	タイプ
1	11330-GB4-680	R.クランクケースカバーCOMP.....	4,950	1			
2	11394-035-010	R.クランクケースカバーガスケット.....	205	1			
* 3	15651-179-700	オイルレベルゲージ.....	360	1			
4	22811-040-020	クラッチレバー.....	660	1			
5	22820-918-010	クラッチカムプレートCOMP.....	440	1			
6	22825-046-000	カムプレートサイドスプリング.....	55	1			
7	22830-041-000	クラッチリフタープレートCOMP.....	350	1			
* 8	22846-GB4-770	クラッチアジャステイングボルト.....	145	1			
9	22860-046-000	クラッチボールリテーナー.....	160	1			
10	25551-918-007	オイルスルー.....	130	1			
11	25555-065-000	オイルスルースプリング.....	55	1			
* 12	32921-039-000	ダイナモコードグリップ.....	145	1			
* 13	87541-GB2-310	オイルキャップシティラベル.....	65	1			
14	90485-040-000	ワッシャー 8MM.....	55	1			
15	91202-302-000	オイルシール 14X24X5.....	205	1			
16	91303-001-000	Oリング 8MM.....	75	1			
17	91307-035-000	Oリング 18X3.....	75	1			
18	94030-08000	6カクナット 8MM.....	15	1			
19	94301-08120	ノックピンA 8X12.....	45	2			
20	96000-06040-00	フランジボルト 6X40.....	35	5			
21	96000-06065-00	フランジボルト 6X65.....	45	2			
22	96000-06080-00	フランジボルト 6X80.....	45	1			

C 7

ブロックNO.

E-6

クラッチ

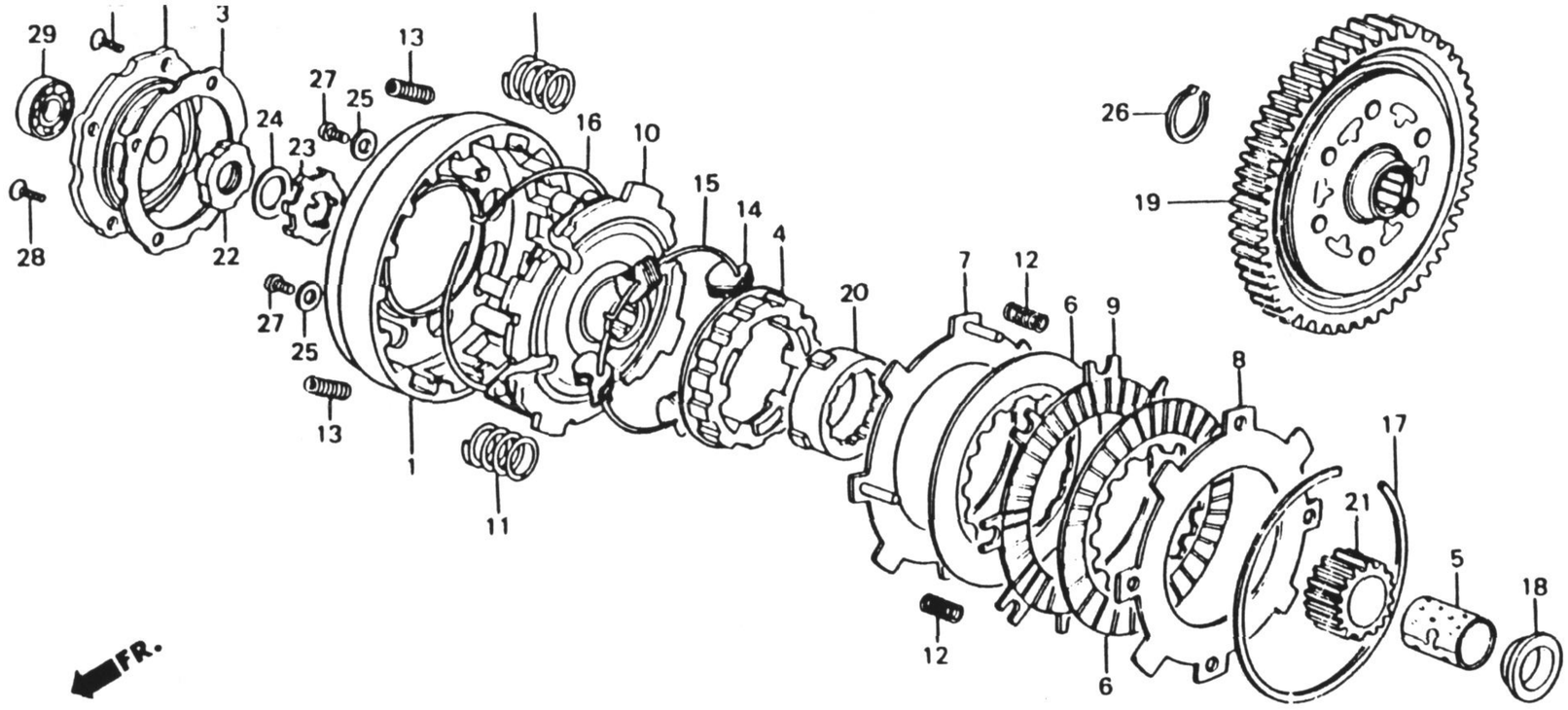

BGB2-6C

整備項目	標準時間	見出番号	部品番号	部品名	標準価格	使用個数 CT50JC	適用号機 初号機	適用号機 終号機	タイプ
クラッチアウター	1.0	1	22101-178-000	クラッチアウター	1,550	1			
.トﾞライブﾌﾟレート		2	22111-178-000	クラッチアウターカバー	265	1			
.クラッチスプﾟリングﾞ		3	22119-178-000	クラッチアウターカバーガスケット	55	1			
(ニコテﾞモトﾞウシﾞカン ニコイシﾞヨウテﾞモ トﾞウシﾞカン)		4	22120-040-030	クラッチセンター (17T)	1,600	1			
		5	22131-035-030	クラッチセンターガイドﾞ	440	1			
クラッチアウターカバー	0.7								
(カンレンフﾞヒン フクム)		6	22201-092-000	クラッチフリクションデﾞイスクA	320	2			
クラッチセンター	0.9	7	22310-GB0-910	クラッチフﾟレートA	430	1			
.クラッチフリクションデﾞイスク		8	22321-041-000	クラッチフﾟレートB	205	1			
(カンレンフﾞヒン フクム)		9	22331-086-000	クラッチフリクションデﾞイスクB	540	1			
(ニコテﾞモトﾞウシﾞカン ニコイシﾞヨウテﾞモ トﾞウシﾞカン)		10	22351-GB2-710	トﾞライブﾌﾟレート	1,750	1			
フﾟライマリートﾞリブﾞンギﾞヤー	0.8	* 11	22401-GB2-711	クラッチスプﾟリングﾞ	105	4			
.フﾟライマリートﾞライブﾞギﾞヤー		12	22411-092-010	クラッチフリースプﾟリングﾞ	65	4			
		13	22421-040-000	クラッチダﾝパﾟースプﾟリングﾞ	55	4			
		14	22531-178-000	クラッチウエイト	65	16			
		15	22535-033-000	クラッチウエイトセンターリングﾞ	130	1			
		16	22536-033-000	クラッチウエイトストツパﾟーリングﾞ	130	1			
		17	22901-001-000	セットリングﾞ 101.5MM	130	1			
		* 18	22911-GB4-680	カラー 17MM	140	1			
		* 19	23110-086-030	フﾟライマリートﾞリブﾞンギﾞヤー (69T)	3,450	1			
		20	23112-GB0-910	トﾞライブﾞギﾞヤーアウター	740	1			
		21	23120-086-020	フﾟライマリートﾞライブﾞギﾞヤー (17T)	1,300	1			
		22	90231-087-000	ロックナット 14MM	145	1			
		23	90431-086-000	ロックワシヤー 14MM	60	1			
		24	90432-086-000	ロックワシヤーB	145	1			
		25	90483-041-000	ストツパﾟーワシヤー	60	4			

1988.02.20 C7

C 8

ブロックNO.

E - 6

クラッチ

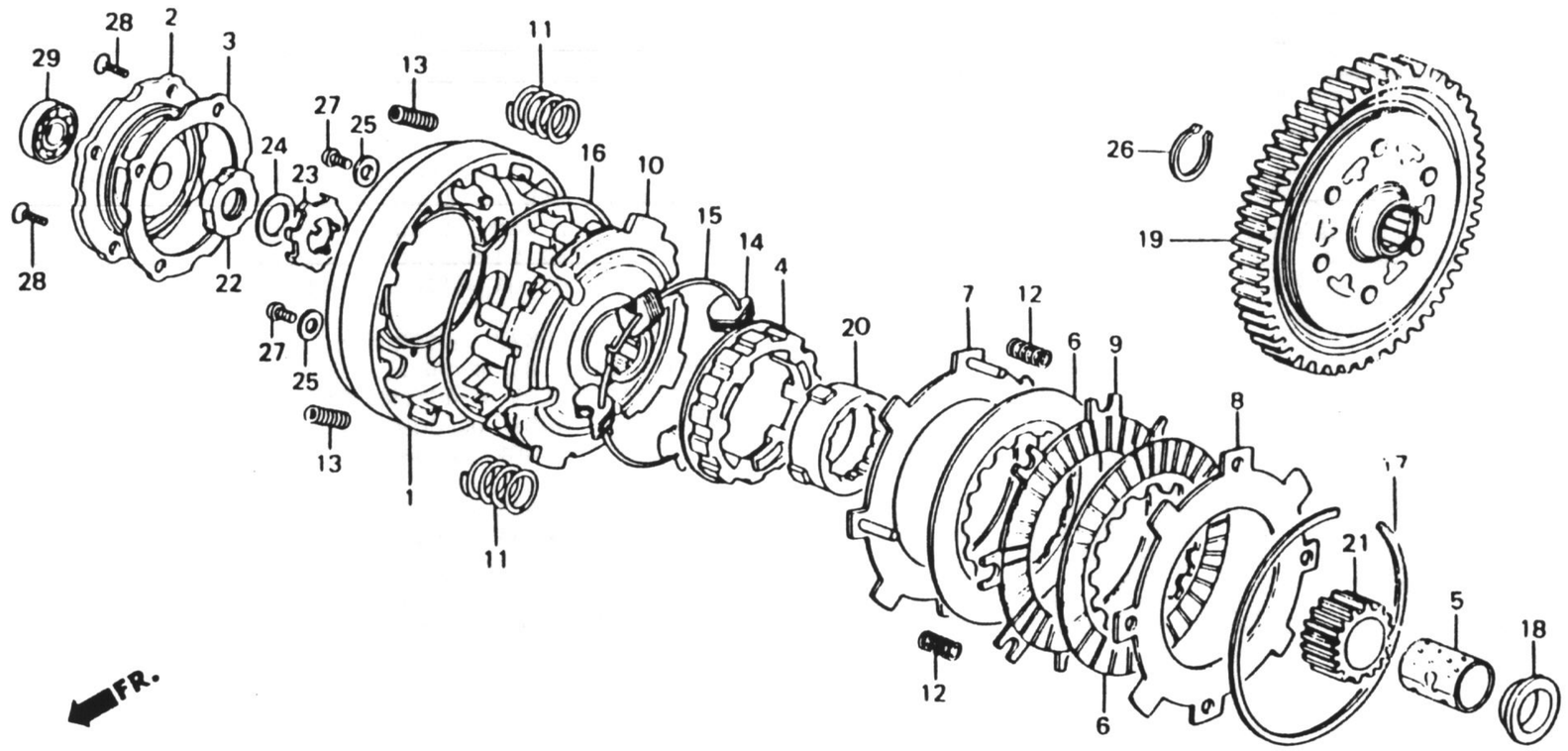

BGB2-6C

整備項目	標準時間	見出番号	部品番号	部品名	標準価格	使用個数 CT50JC	適用号機 初号機	適用号機 終号機	タイプ
		26	90601-001-000	エキスターナルサークリップ° 17MM.....	60	1			
		27	93500-05010-0A	ハ°ンスクリュー 5X10.....	10	4			
		28	93600-05010-0A	フラットスクリュー 5X10.....	10	4			
		29	96100-60000-00	ラジアルホ°ールヘ°アリング° 6000....	300	1			

C 9

ブロックNO.

E - 7

L. クランクケースカバー・
ジェネレーター

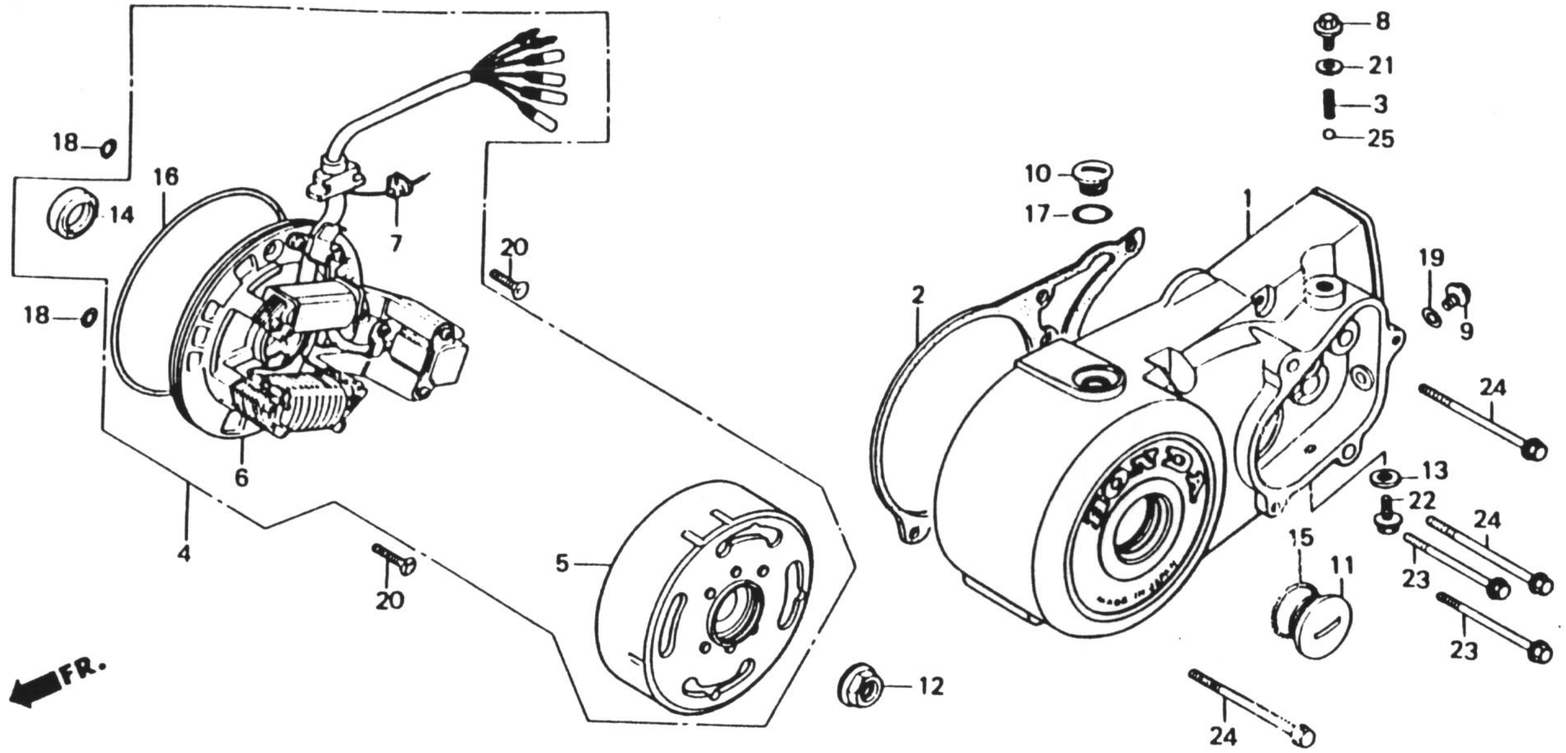

BGF4-1A

整備項目	標準時間
L.クランクケースカバー.....	0.6
.オイルシール 18.9X30X5	
.Oリング 107X2	
L.クランクケースカバーガスケット.....	0.5
フライホイールタイプA.C.ジエネレーター.	0.8
.ステーターCOMP.	
フライホイールCOMP.....	0.7

見出番号	部品番号	部品名	標準価格	使用個数 CT50JC	適用号機 初号機	適用号機 終号機	タイプ
1	11341-GF4-000	L.クランクケースカバー.....	6,600	1			
2	11395-GF4-000	L.クランクケースカバーガスケット.....	185	1			
3	24711-GF4-000	トラムセッテイングスプリング.....	60	1			
※ 4	31100-GF4-004	フライホイールタイプA.C.ジエネレーター (ND)	11,400	1			
※ 5	31110-GF4-004	フライホイールCOMP. (ND).....	8,500	1			
※ 6	31120-GF4-004	ステーターCOMP. (ND).....	7,200	1			
※ 7	32981-GB4-770	ニュートラルスイッチコードグロメット.....	90	1			
8	90025-GF4-000	トラムセッテイングボルト.....	175	1			
9	90035-GF4-000	チエックボルト 8MM.....	175	1			
※ 10	90084-428-000	A.C.ジエネレーターキャップ.....	255	1			
※ 11	90087-428-000	キャップ 30MM.....	410	1			
12	90308-357-000	6カクナット 10MM.....	155	1			
13	90481-250-000	ワッシャーA 6.5MM.....	55	1			
14	91202-GE0-003	オイルシール 18.9X30X5(NOK)....	175	1			
※ 15	91301-028-000	Oリング 27X2.0.....	75	1			
16	91301-035-000	Oリング 107X2.....	210	1			
17	91303-377-000	Oリング 13.8X2.5.....	165	1			
18	91317-703-000	Oリング 6X1.7.....	65	2			
※ 19	91352-SA5-951	Oリング 7.8X1.9(アライ).....	55	1			
20	93600-06016	フラットスクリュー 6X16.....	15	2			
21	94109-14000	トレンプラグワッシャー 14MM.....	10	1			
※ 22	95700-06014-00	フランジボルト 6X14.....	20	1			
23	96000-06060-00	フランジボルト 6X60.....	35	2			
24	96000-06070-00	フランジボルト 6X70.....	45	3			

1988.02.20

C9

C 10

ブロックNO.

E - 7

L. クランクケースカバー・
ジェネレーター

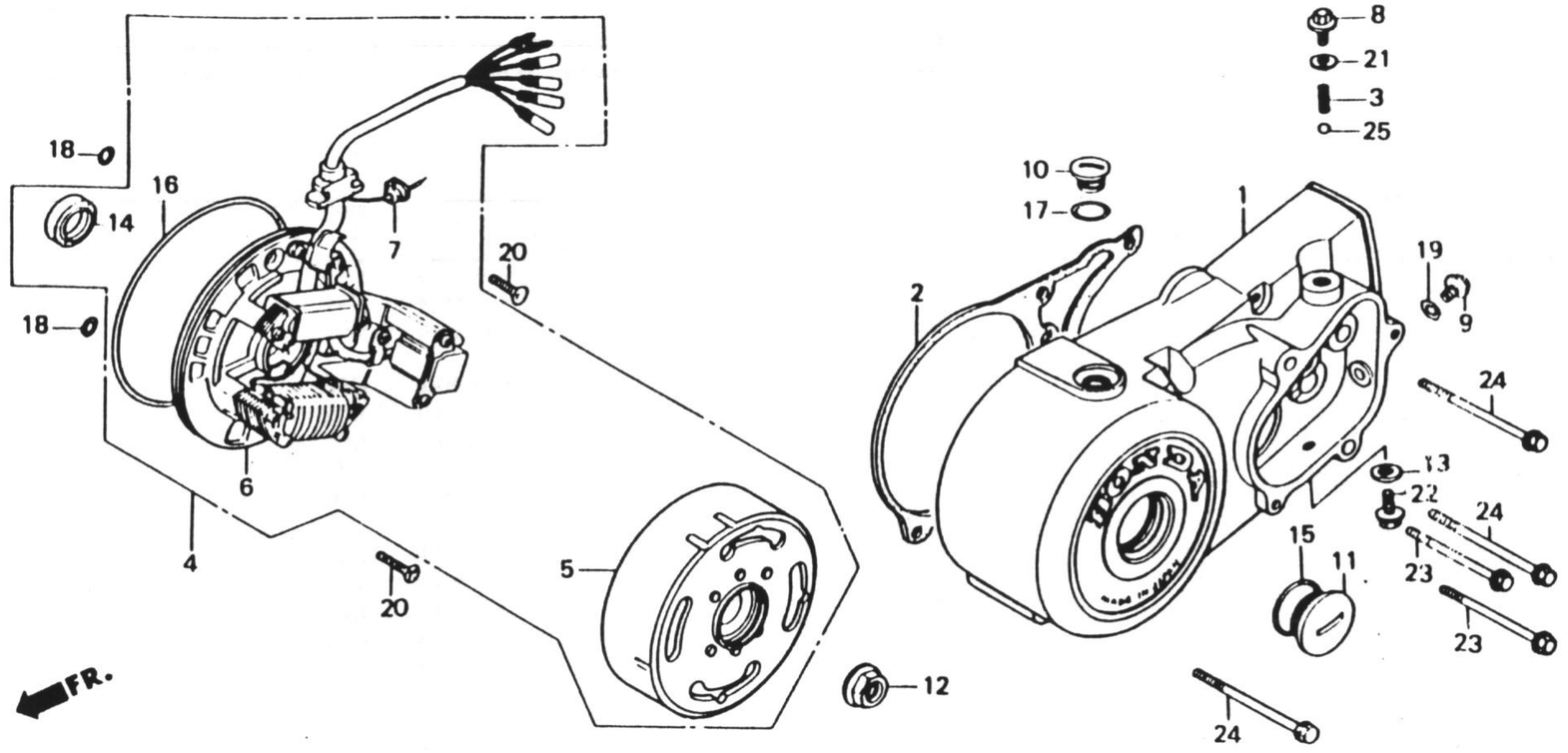

BGF4-1A

整備項目	標準時間	見出番号	部品番号	部品名	標準価格	使用個数 CT50JC	適用号機 初号機	適用号機 終号機	タイプ
		25	96211-10000	スチールボール #10 (5/16).....	15	1			

C 11

ブロックNO.

E-8

クランクケース・オイルポンプ

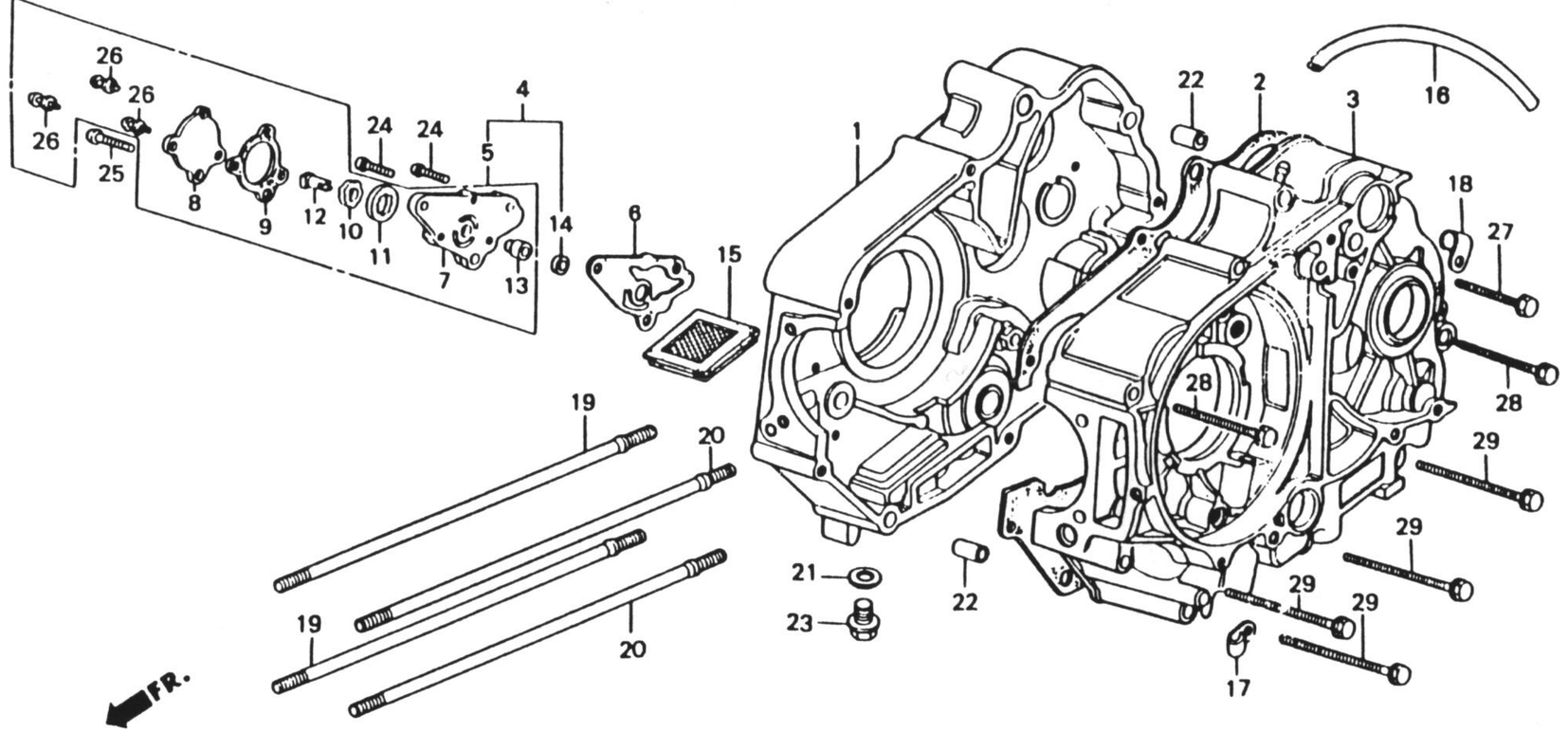

BGF4-6A

整備項目	標準時間	見出番号	部品番号	部品名	標準価格	使用個数 CT50JC	適用号機 初号機	適用号機 終号機	タイプ
R.クランクケースCOMP	*4.0	* 1	11100-GB6-750	R.クランクケースCOMP	8,500	1			
クランクケースガスケット	*3.6	2	11191-GB4-000	クランクケースガスケット	265	1			
L.クランクケースCOMP	*4.7	3	11200-GF4-000	L.クランクケースCOMP	8,300	1			
オイルポンプASSY	0.9	* 4	15100-GB4-305	オイルポンプセット	1,300	(1)			
.オイルポンプボディ		* 5	15100-GB4-770	オイルポンプASSY	1,300	1			
(カンレンブヒン フクム)									
オイルフイルタースクリーン	0.6	6	15119-178-000	オイルポンプボディガスケット	95	1			
シリンダースタッドボルト	1.3	* 7	15311-GB4-770	オイルポンプボディ	750	1			
(イツコマシ 0.1 カリン)		* 8	15321-GB4-770	オイルポンプカバー	135	1			
		9	15329-035-003	オイルポンプカバーガスケット	105	1			
		* 10	15331-436-000	オイルポンプインナーローター	360	1			
		* 11	15332-436-000	オイルポンプアウターローター	490	1			
		* 12	15382-GB4-770	オイルポンプドライブシャフト	370	1			
		13	15383-178-300	オイルポンプノックピン	150	1			
		* 14	15385-GB4-305	カラー 7.5X11X3	95	(1)			
		15	15421-035-010	オイルフイルタースクリーン	145	1			
		16	15761-171-000	ブリーザーチューブ 5X250	230	1			
		17	16236-045-010	オーバーフローパイプクランパー	95	1			
		18	16236-171-000	チューブクランパー	95	1			
		19	90031-035-010	シリンダースタッドボルトA	165	2			
		20	90032-035-000	シリンダースタッドボルトB	165	2			
		21	90407-259-000	トレンコックパッキン 12.5X20	70	1			
		22	90704-035-000	ノックピンA 10X14	75	2			
		23	92800-12000	トレンプラグボルト 12MM	60	1			
		24	93500-06016-0A	パンスクリュー 6X16	15	2			
		25	93500-06022-0A	パンスクリュー 6X22	20	1			

1988.02.20

C11

C 12

ブロックNO.

E - 8

クランクケース・オイルポンプ

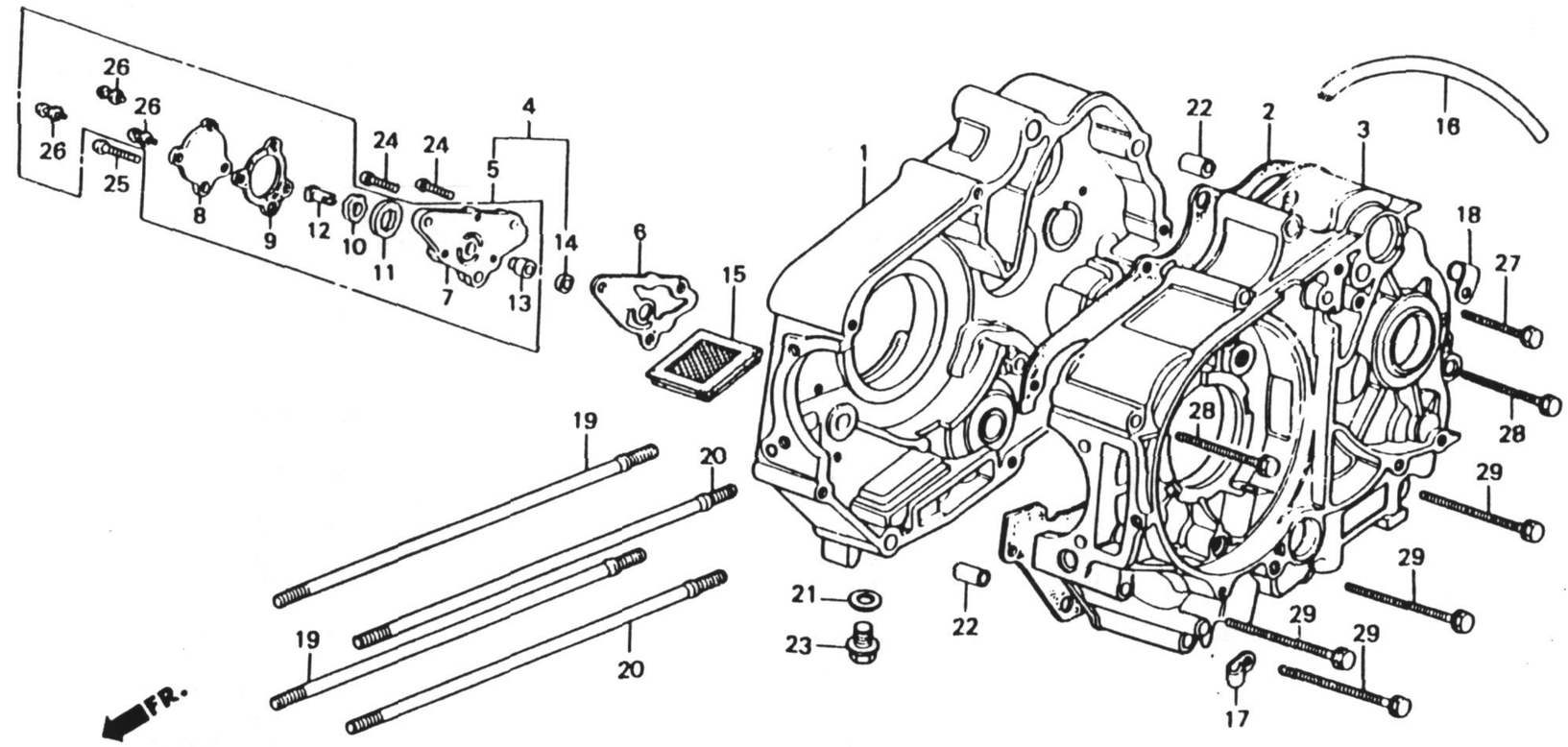

BGF4-6A

整備項目	標準時間	見出番号	部品番号	部品名	標準価格	使用個数 CT50JC	適用号機 初号機	適用号機 終号機	タイプ
		26	93892-05010-00	スクリュー-ワッシャー 5X10.....	15	3			
		27	96000-06050-00	フランジボルト 6X50.....	40	1			
		28	96000-06060-00	フランジボルト 6X60.....	35	2			
		29	96000-06065-00	フランジボルト 6X65.....	45	4			

1988.02.20 C12

C 13

ブロックNO.

E - 9

クランクシャフト・ピストン

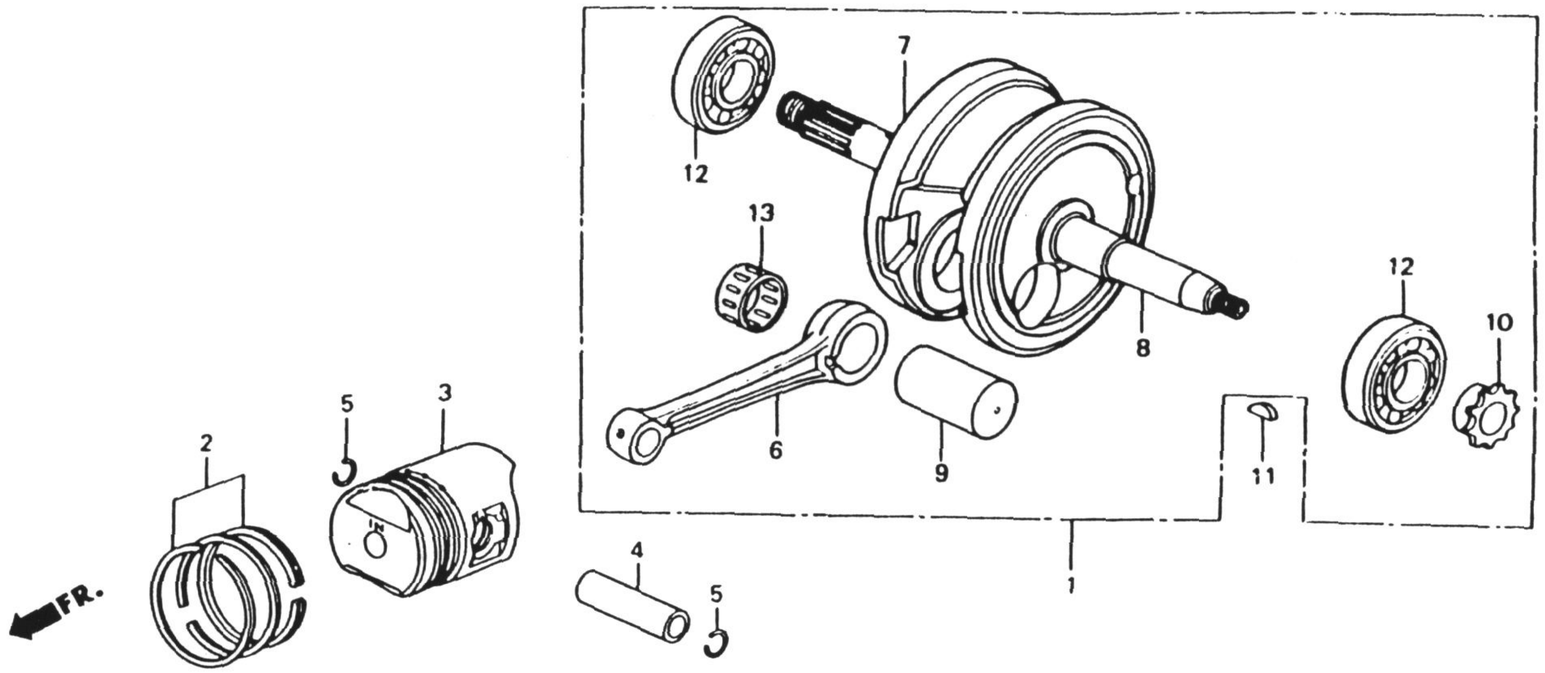

BGB2-9A

整備項目	標準時間
クランクシャフトCOMP	*4.3
ピストンリングセット	1.5
.ピストン	
ピストンピン	1.4
コネクティングロッド	(シッピ)
(カンレンブヒン フクム)	
ラジアルボールベアリング 6304	*4.5
(イツコマシ 0.2 カサン)	

見出番号	部品番号	部品名	標準価格	使用個数 CT50JC
1	13000-GB4-680	クランクシャフトCOMP	13,100	1
* 2	131A1-GB4-681	ピストンリングセット (STD. リケン)	940	1
*	131A1-GB4-682	ピストンリングセット (STD. テイコク)	940	1
3	13101-GB4-680	ピストン (STD.)	1,100	1
4	13111-GB2-000	ピストンピン	245	1
5	13115-001-000	ピストンピンクリツプ	55	2
6	13201-GE0-300	コネクティングロッド	1,800	1
7	13311-GB4-680	R.クランクシャフトCOMP	3,850	1
8	13321-GB4-680	L.クランクシャフト	4,250	1
9	13381-178-300	クランクピン	880	1
10	14311-035-000	タイミングスプロケット (14T)	440	1
11	90741-003-010	ウッドラフキー 4MM	110	1
12	91001-035-000	ラジアルボールベアリング 6304	1,000	2
	91001-035-008	ラジアルボールベアリング 6304 (トウヨウ)	780	2
13	91101-GB4-681	コネクティングロッドベアリング (レッド)	540	1
	91102-GB4-681	コネクティングロッドベアリング (ブルー)	540	1
	91103-GB4-681	コネクティングロッドベアリング (ホワイト)	540	1

適用号機 初号機 終号機

タイプ

コネクティングロッドベアリング選択表

コネクティングロッド内径 23.1 \ クランクピン内径 23.1		A -0.002 -+0.001	B +0.001 -+0.004	C +0.004 -+0.007	D +0.007 -+0.010	E +0.010 -+0.013
A	-0.002 -+0.001	ブルー	ホワイト			
B	+0.001 -+0.004	レッド	ブルー	ホワイト		
C	+0.004 -+0.007		レッド	ブルー	ホワイト	
D	+0.007 -+0.010			レッド	ブルー	ホワイト
E	+0.010 +0.013				レッド	ブルー

1988.02.20 C13

C 14

ブロックNO.

E-10

トランスミッション

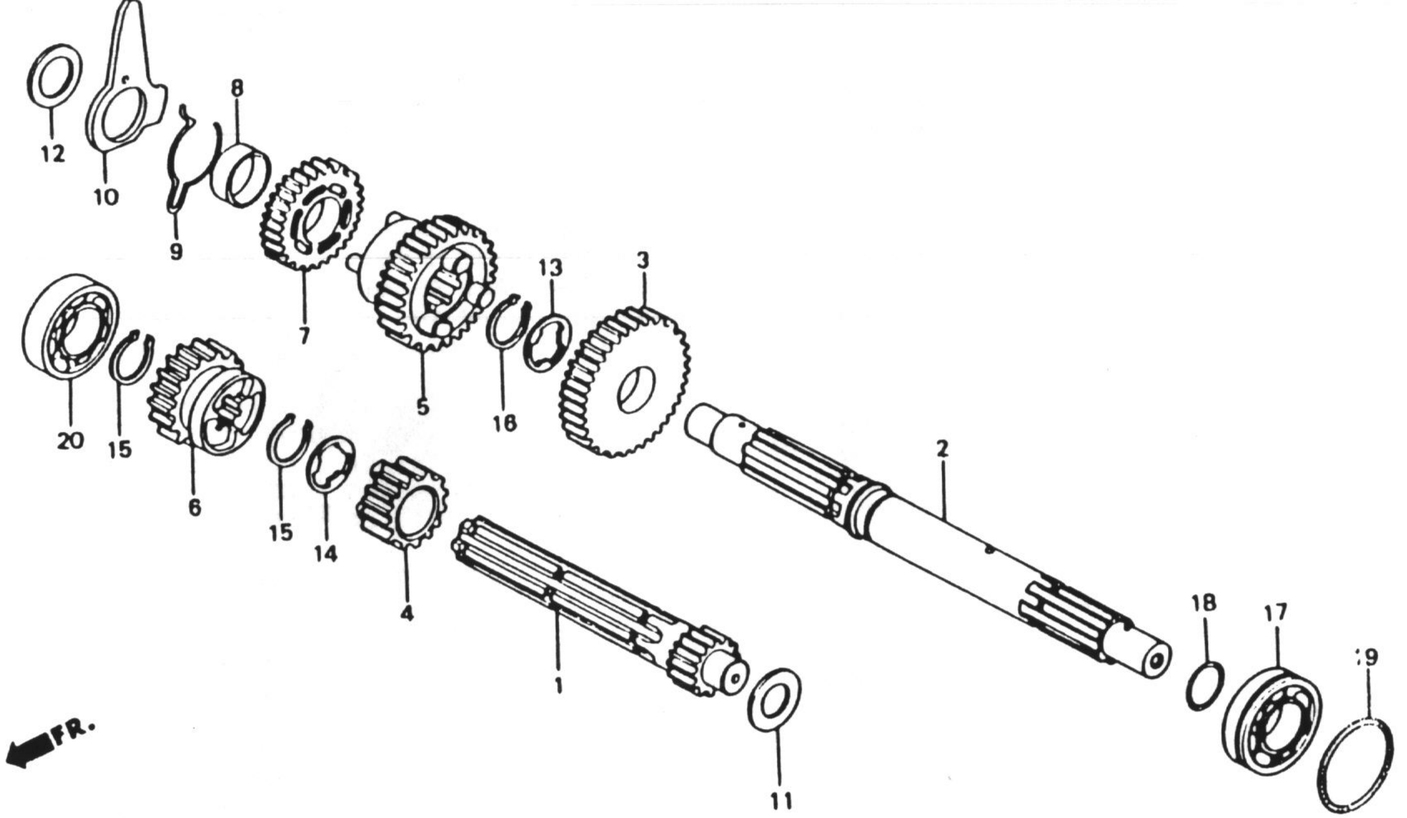

BGF4-2

整備項目	標準時間
トランスミッションメインシャフト.....	*4.1
(カンレンブヒン フクム)	
.トランスミッションカウンターシャフト	
(カンレンブヒン フクム)	
(イチダイセイヒンノバアイワ 4.3 トスル)	
プレート.....	*3.7
(カンレンブヒン フクム)	
ラジアルボールベアリング 6203.....	*3.8

見出番号	部品番号	部品名	標準価格	使用個数 CT50JC	適用号機 初号機	適用号機 終号機	タイプ
1	23211-041-020	トランスミッションメインシャフト (11T)...	2,750	1			
2	23221-GF4-000	トランスミッションカウンターシャフト.....	3,100	1			
3	23421-GF4-000	カウンターシャフトローギヤー (36T)....	1,450	1			
4	23431-171-000	メインシャフトセカンドギヤー (17T)...	1,400	1			
5	23441-GF4-000	カウンターシャフトセカンドギヤー (31T).	2,000	1			
6	23471-041-050	メインシャフトサードギヤー (21T)....	1,000	1			
7	23481-GF4-000	カウンターシャフトトップギヤー (25T)..	1,100	1			
8	23911-GB1-900	ギヤーカラー.....	105	1			
9	24305-GB2-710	スプリング.....	105	1			
10	24306-GB2-710	プレート.....	310	1			
11	90451-121-000	スラストワッシャー 14MM.....	75	1			
12	90451-141-000	スラストワッシャー 13.5MM.....	110	1			
13	90455-107-000	スプラインワッシャーA 20MM.....	70	1			
14	90461-035-000	スプラインワッシャー 17MM.....	75	1			
15	90601-001-000	エキスターナルサークリップ 17MM.....	60	2			
16	90605-200-000	セットリング 20MM.....	90	1			
17	91002-GF4-000	ラジアルボールベアリング 6004....	620	1			
* 18	91313-GF4-004	Oリング 17.5X1.3.....	70	1			
* 19	91314-GF4-004	Oリング 38.5X1.8.....	125	1			
20	96100-62030	ラジアルボールベアリング 6203....	390	1			

1988.02.20

C14

C 15

ブロックNO.

E-11

サブミッション

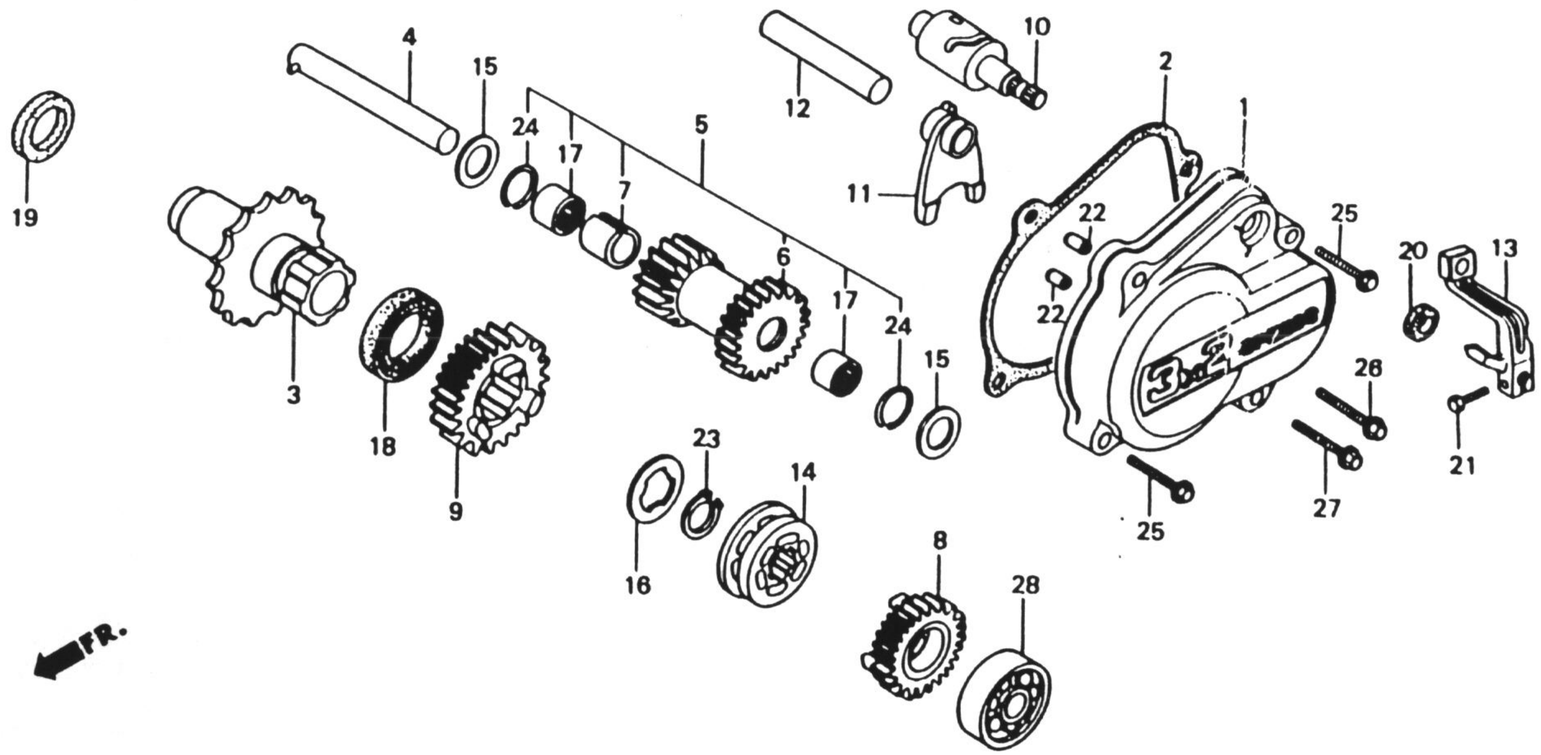

BGF4-3A

整備項目	標準時間
サブミッションカバーCOMP.....	0.4
.サブミッションギヤー	
(カンレンブヒン フクム)	
.サブギヤーシフトドラム	
サブミッションカバーガスケット.....	0.3
.オイルシール 12X21X5	
トライブスプロケット.....	0.6
サブチェンジアーム.....	0.1
ニードルベアリング 19X13X12.....	0.5
(ニコデモトウシカン ニコイシヨウデモ	
トウシカン)	
.オイルシール 31X43X8	

見出番号	部品番号	部品名	標準価格	使用個数 CT50JC	適用号機 初号機	適用号機 終号機	タイプ
1	11371-GF4-000	サブミッションカバーCOMP.....	1,800	1			
2	11372-GF4-000	サブミッションカバーガスケット.....	95	1			
3	23801-GF4-000	トライブスプロケット (15T).....	3,550	1			
4	23900-GF4-000	サブミッションカウンターシャフト.....	420	1			
5	23910-GF4-000	サブミッションカウンタ ギヤーCOMP....	2,950	1			
6	23911-GF4-000	サブミッションカウンターギヤー.....	2,350	1			
7	23912-459-770	カラー 19MM.....	155	1			
8	23921-GF4-000	サブミッションロウギヤー (22T).....	1,450	1			
9	23931-GF4-000	サブミッションハイギヤー.....	1,550	1			
10	24771-GF4-000	サブギヤーシフトドラム.....	2,350	1			
11	24801-GF4-000	サブミッションシフトフォーク.....	1,200	1			
12	24811-GF4-000	シフトフォークシャフト.....	250	1			
13	24821-GF4-000	サブチェンジアーム.....	960	1			
14	24901-GF4-000	サブギヤーシフトスライダー.....	1,450	1			
15	90451-459-770	スラストワッシャー 13MM.....	65	2			
16	90456-053-000	スプラインワッシャー 20MM.....	65	1			
* 17	91002-459-773	ニードルベアリング 19X13X12....	350	2			
18	91202-459-771	オイルシール 31X43X8(NOK).....	215	1			
19	91203-459-771	オイルシール 27X37X7(NOK).....	220	1			
20	91210-723-751	オイルシール 12X21X5.....	135	1			
* 21	92000-05020-0A	6カクボルト 5X20.....	10	1			
* 22	94301-08140	ノックピン 8X14.....	45	2			
23	94510-20000	エキスターナルリークリップ 20MM.....	20	1			
24	94601-19000	ピストンピンクリップ 19MM.....	15	2			

1988.02.20

C15

C 16

ブロックNO.

E-11

サブミッション

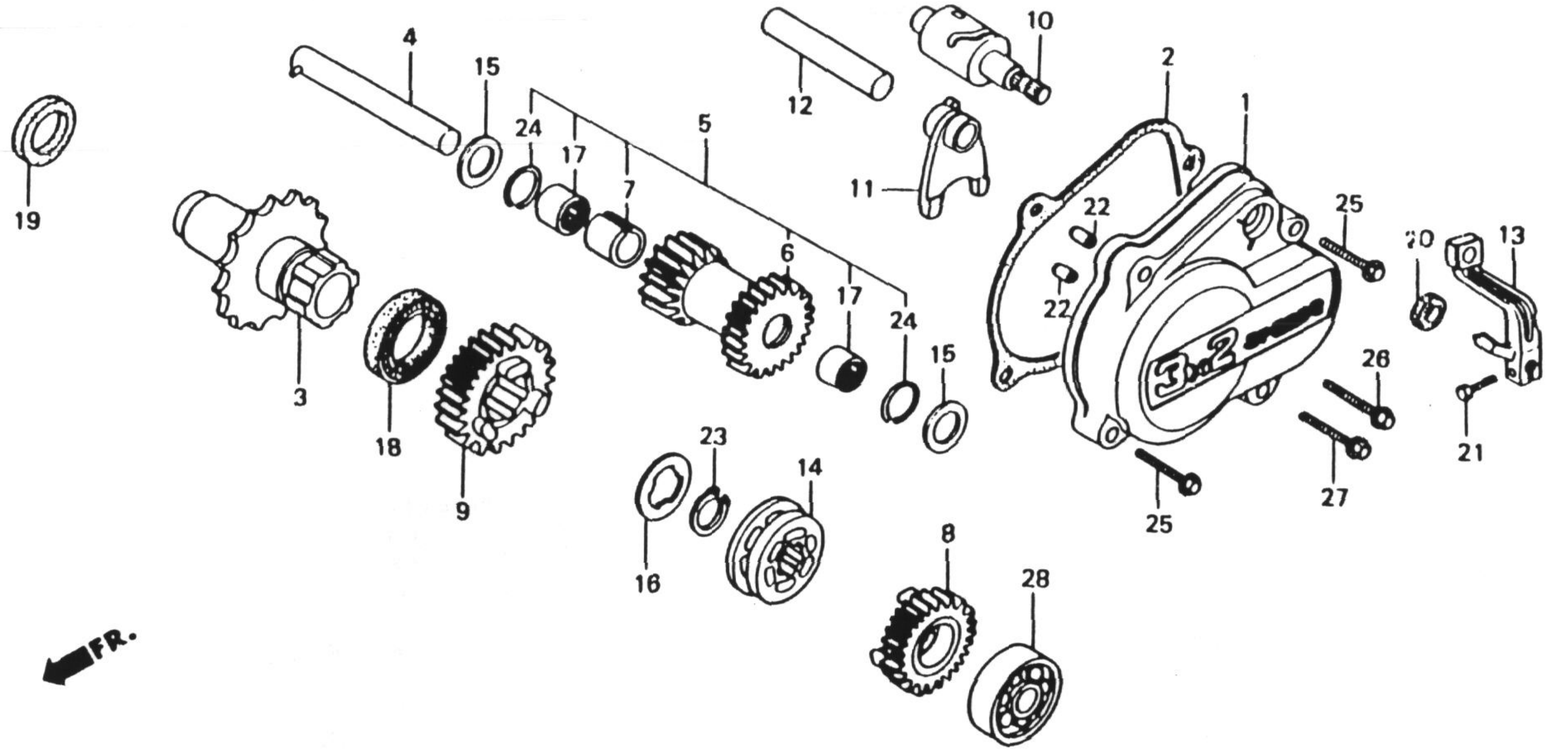

整備項目	標準時間	見出番号	部品番号	部品名	標準価格	使用個数 CT50JC	適用号機 初号機	適用号機 終号機	タイプ
		25	96000-06035-00	フランジボルト 6X35.....	35	2			
		* 26	96000-06045-00	フランジボルト 6X45.....	40	1			
		27	96000-06050-00	フランジボルト 6X50.....	40	1			
		* 28	96100-62020-00	ラジアルボールベアリング 6202....	310	1			

D 1

ブロックNO.

E-12

キックスターター

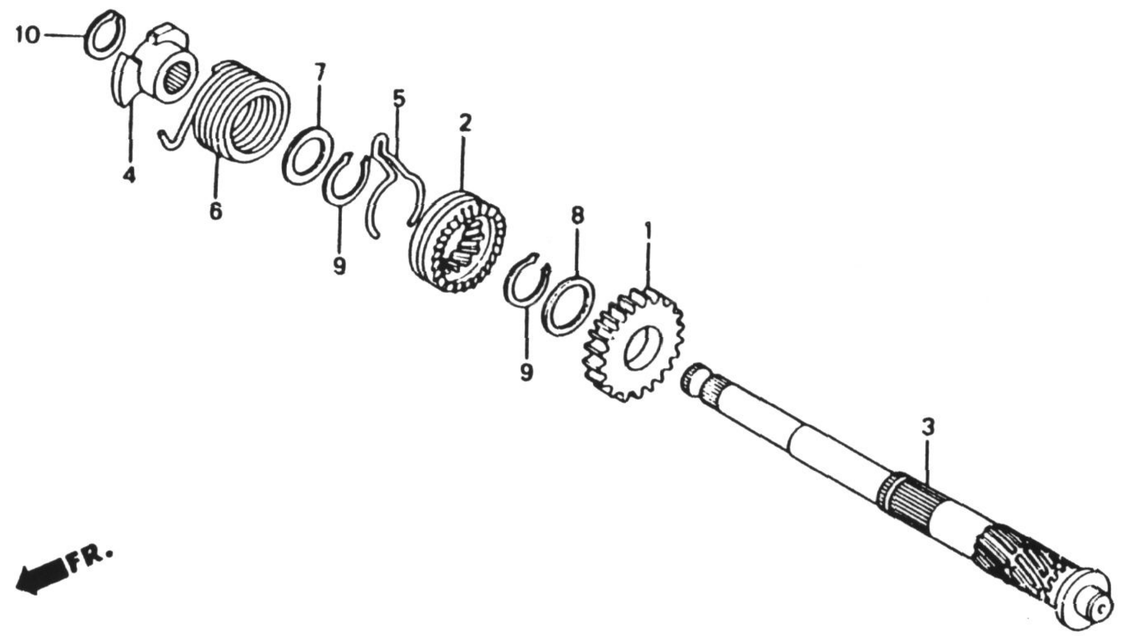

B090-33

整備項目	標準時間	見出番号	部品番号	部品名	標準価格	使用個数 CT50JC	適用号機 初号機	適用号機 終号機	タイプ
ｷｯｸｽﾀｰﾀｰﾋﾟﾆｵﾝ	*3.7	1	28211-086-700	ｷｯｸｽﾀｰﾀｰﾋﾟﾆｵﾝ (21T)	1,200	1			
.ｷｯｸｽﾀｰﾀｰｽﾋﾟﾝﾄﾞﾙ		2	28221-086-700	ｽﾀｰﾀｰﾄﾞﾗｲﾌﾞﾗﾁｪｯﾄ	1,000	1			
(ｶﾝﾚﾝﾌﾞﾋﾝ ﾌｸﾑ)		3	28251-086-701	ｷｯｸｽﾀｰﾀｰｽﾋﾟﾝﾄﾞﾙ	1,850	1			
ｷｯｸｽﾌﾟﾘﾝｸﾞﾘﾃｰﾅｰ	0.9	4	28262-041-730	ｷｯｸｽﾌﾟﾘﾝｸﾞﾘﾃｰﾅｰ	440	1			
(ｶﾝﾚﾝﾌﾞﾋﾝ ﾌｸﾑ)		5	28271-121-690	ｽﾀｰﾀｰﾋﾟﾆｵﾝﾌﾘｸｼｮﾝｽﾌﾟﾘﾝｸﾞ	120	1			
		6	28281-035-018	ｷｯｸｽﾀｰﾀｰｽﾌﾟﾘﾝｸﾞ (ﾁｭｳｵｳﾊﾞｿﾞｳﾖｳ)	205	1			
		7	90452-115-000	ﾜｯｼｬｰ 17MM	75	1			
		8	90454-107-000	ｽﾗｽﾄﾜｯｼｬｰ 20MM	65	1			
		9	90605-200-000	ｾｯﾄﾘﾝｸﾞ 20MM	90	2			
		10	94510-16000	ｴｷｽﾀｰﾅﾙｻｰｸﾘｯﾌﾟ 16MM	20	1			

1988.02.20

D1

D 2

ブロックNO.

E-13

ギヤーシフトドラム

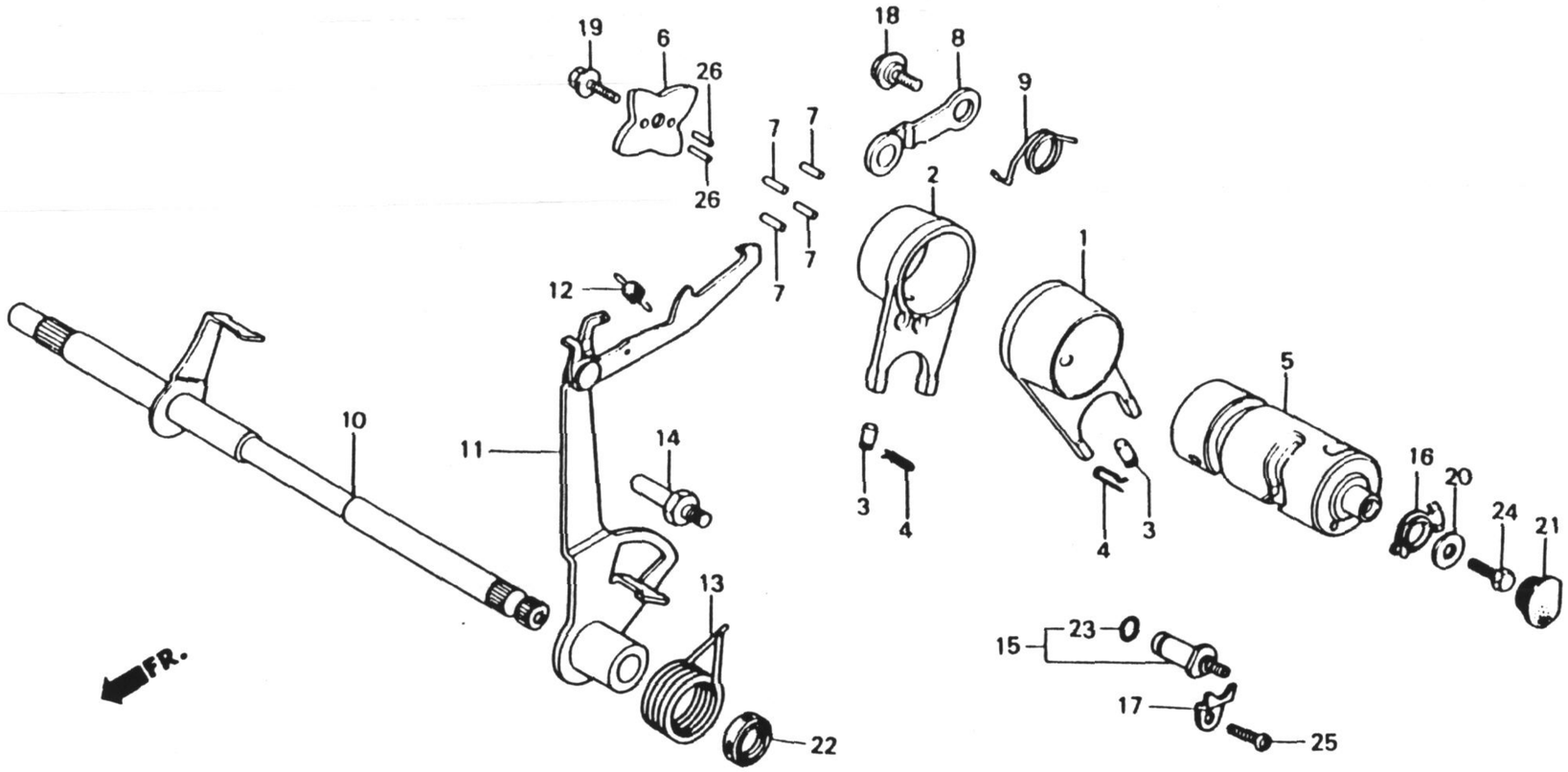

BGB4-8

整備項目	標準時間
ギヤーシフトフォーク	*4.1
(ニコテモトウシカン)	
.ギヤーシフトドラム	
ギヤーシフトドラムストツパープレート.....	0.9
.ギヤーシフトドラムストツパー-COMP.	
(カンレンブヒン フクム)	
.ギヤーシフトスピントルCOMP.	
(カンレンブヒン フクム)	
.ギヤーシフトアーム	
.オイルシール 11.6X24X10	
ニユートラルスイツチコンタクトASSY.....	0.5

見出番号	部品番号	部品名	標準価格	使用個数 CT50JC	適用号機 初号機	適用号機 終号機	タイプ
1	24211-087-010	L.ギヤーシフトフォーク.....	1,550	1			
2	24221-041-010	R.ギヤーシフトフォーク.....	1,550	1			
3	24261-028-010	ギヤーシフトフォークガイドピン.....	95	2			
4	24263-028-000	ギヤーシフトフォークガイドピンクリツプ.	65	2			
5	24301-GB2-711	ギヤーシフトドラム.....	2,000	1			
6	24411-GB2-710	ギヤーシフトドラムストツパープレート...	225	1			
7	24421-200-000	ギヤーシフトドラムピン.....	130	4			
8	24430-GB2-710	ギヤーシフトドラムストツパー-COMP....	310	1			
9	24435-GB2-710	シフトドラムストツパースプリング.....	65	1			
10	24610-092-670	ギヤーシフトスピントル.....	1,100	1			
11	24630-GB2-710	ギヤーシフトアーム.....	790	1			
12	24641-041-000	ギヤーシフトアームスプリング.....	75	1			
13	24651-041-000	ギヤーシフトリターンスプリング.....	140	1			
14	24652-035-000	シフトリターンスプリングピン.....	130	1			
15	35750-001-020	ニユートラルスイツチコンタクトASSY.....	200	1			
16	35753-035-010	ニユートラルスイツチローター.....	95	1			
17	35755-001-020	コンタクトフイキシングプレート.....	55	1			
18	90023-041-000	ギヤーシフトドラムストツパーアーム ピボツトボルト	90	1			
19	90071-171-000	ノツクボルト 6MM.....	75	1			
20	90417-041-000	ギヤーシフトドラムサイドワツシヤー.....	55	1			
21	90801-035-000	ラバープラグ 19MM.....	60	1			
* 22	91208-KB4-671	オイルシール 11.6X24X10(アライ)...	145	1			
23	91312-107-000	Oリング 7X1.7.....	65	1			
24	92000-06016	6カクボルト 6X16.....	15	1			

1988.02.20

D2

D 3

ブロックNO.

E - 13

ギヤーシフトドラム

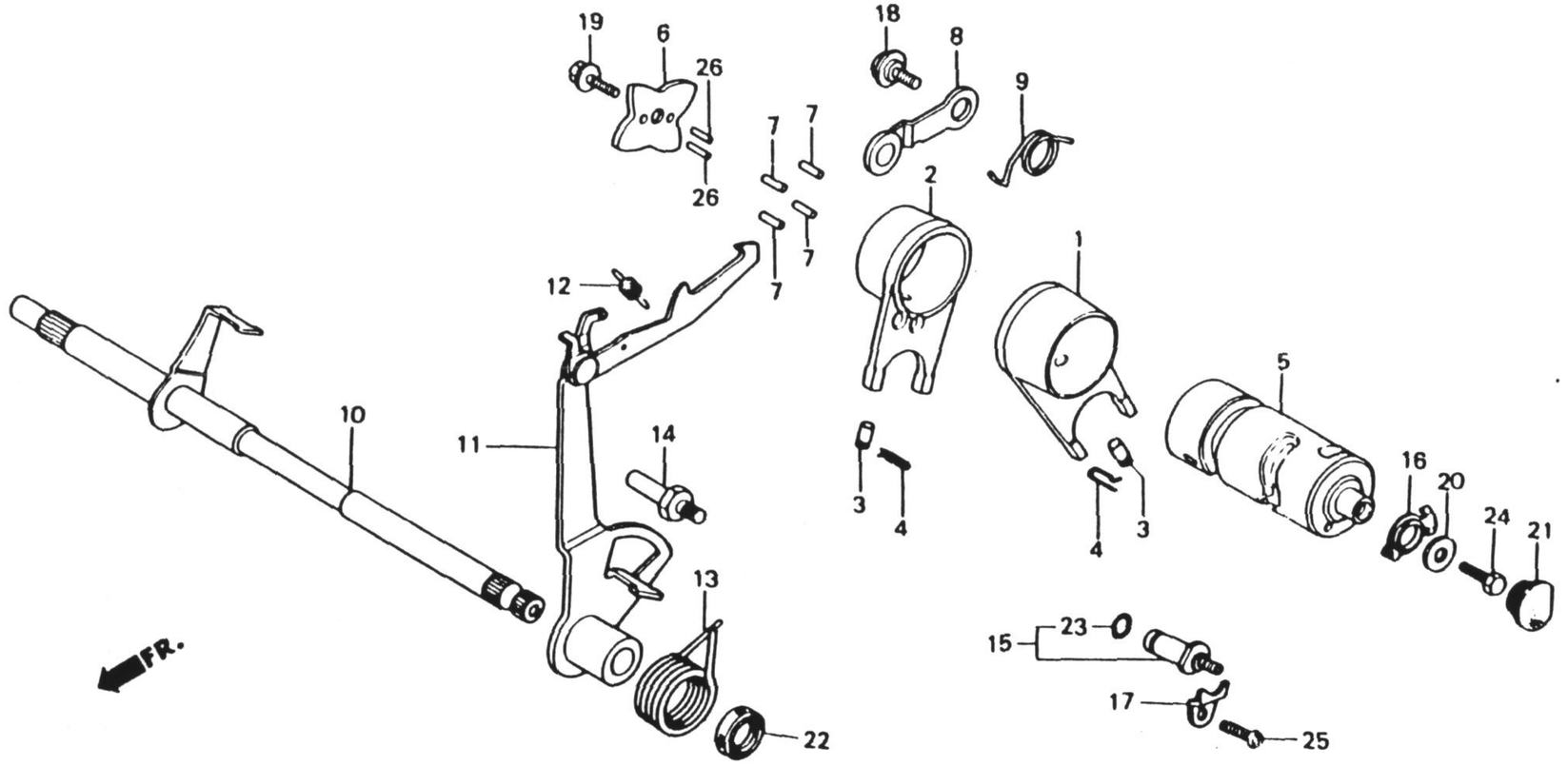

BGB4-8

整備項目	標準時間	見出番号	部品番号	部品名	標準価格	使用個数 CT50JC	適用号機 初号機	適用号機 終号機	タイプ
		25	93500-06012-0A	ﾊﾟﾝｽｸﾘｭｰ 6X12.....	15	1			
		26	96220-30085	ﾛｰﾗｰ 3X8.5.....	15	2			

D 4

ブロックNO.

E-14

キャブレター

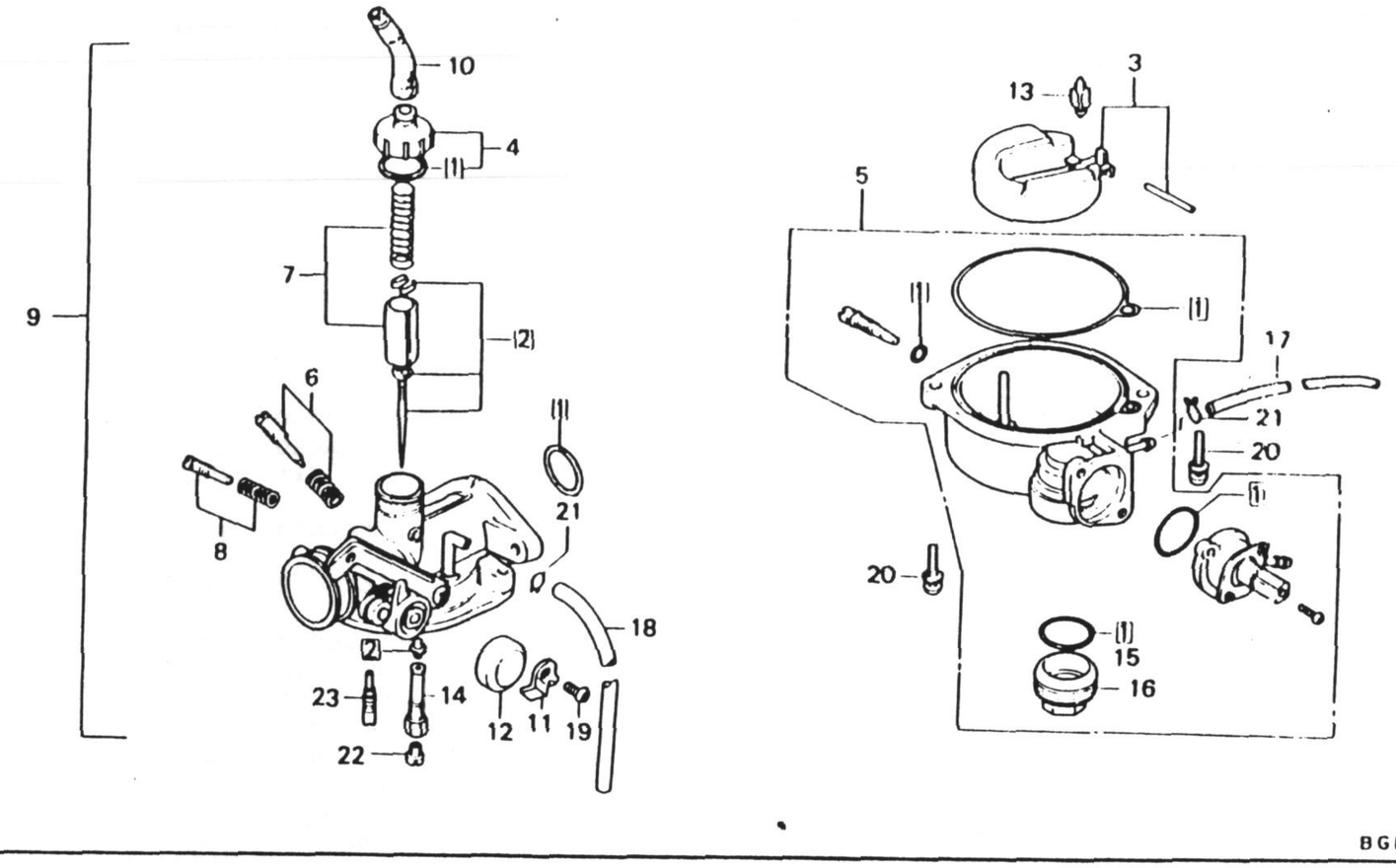

BGB4-9F

整備項目	標準時間
ｼﾞｪｯﾄﾆｰﾄﾞﾙｾｯﾄ	0.6
.ｷｬﾌﾞﾚﾀｰASSY.	
ﾌﾛｰﾄｾｯﾄ	0.5
.ﾌﾛｰﾄﾊﾞﾙﾌﾞCOMP.	
.ﾆｰﾄﾞﾙｼﾞｪｯﾄﾎﾙﾀﾞｰ	
.ﾒｲﾝｼﾞｪｯﾄ	
ﾄｯﾌﾟｾｯﾄ	0.2
ﾌﾛｰﾄﾁｬﾝﾊﾞｰｾｯﾄ	0.4
ｽﾛｯﾄﾙﾊﾞﾙﾌﾞｾｯﾄ	0.3

見出番号	部品番号	部品名	標準価格	使用個数 CT50JC	適用号機 初号機	適用号機 終号機	タイプ
* (1)	16010-GF4-003	ｶﾞｽｹｯﾄｾｯﾄ	940	1			
(2)	16012-GB4-003	ｼﾞｪｯﾄﾆｰﾄﾞﾙｾｯﾄ	880	1			
3	16013-883-005	ﾌﾛｰﾄｾｯﾄ	960	1			
4	16014-GB4-003	ﾄｯﾌﾟｾｯﾄ	950	1			
5	16015-GF4-003	ﾌﾛｰﾄﾁｬﾝﾊﾞｰｾｯﾄ	3,900	1			
6	16016-GB4-003	ｽｸﾘｭｰｾｯﾄA	440	1			
7	16022-GB4-003	ｽﾛｯﾄﾙﾊﾞﾙﾌﾞｾｯﾄ	1,100	1			
8	16028-187-003	ｽｸﾘｭｰｾｯﾄB	430	1			
* 9	16100-GF4-003	ｷｬﾌﾞﾚﾀｰASSY	8,300	1			
10	161 8-GB4-003	ｹｰﾌﾞﾙｼｰﾘﾝｸﾞｷｬｯﾌﾟ	230	1			
11	16133-GB4-003	ﾁｮｰｸﾜｲﾔｰｽﾃｰ	95	1			
12	16148-943-003	ﾁｮｰｸﾀﾞｽﾄｷｬｯﾌﾟ	155	1			
13	16155-883-005	ﾌﾛｰﾄﾊﾞﾙﾌﾞCOMP	950	1			
* 14	16165-GB2-711	ﾆｰﾄﾞﾙｼﾞｪｯﾄﾎﾙﾀﾞｰ	760	1			
* 15	16173-001-004	ﾌｭｰｴﾙｽﾄﾚｰﾅｰｶﾞｽｹﾌﾟﾊﾟｯｷﾝ	135	1			
16	16175-GB0-911	ﾌｭｰｴﾙｽﾄﾚｰﾅｰｶﾞｽｹﾌﾟ	670	1			
17	16199-GB4-003	ｵｰﾊﾞｰﾌﾛｰﾁｭｰﾌﾞ	230	1			
* 18	16199-GF4-003	ﾌｭｰｴﾙﾁｭｰﾌﾞ	190	1			
19	93892-04008-08	ｽｸﾘｭｰﾜｯｼｬｰ 4X8	15	1			
20	93892-04014-08	ｽｸﾘｭｰﾜｯｼｬｰ 4X14	15	2			
21	95002-02650	ﾁｭｰﾌﾞｸﾘｯﾌﾟB6.5	15	2			
* 22	99101-116-0650	ﾒｲﾝｼﾞｪｯﾄ #65	230	1			
23	99103-126-0380	ｽﾛｰｼﾞｪｯﾄ #38	330	1			

1988.02.20 D4

D 5

ブロックNO.

EOP-1

ガスケットキットA

整備項目	標準時間

見出番号	部品番号	部品名	標準価格	使用個数 CT50JC	適用号機 初号機	適用号機 終号機	タイプ
*	061A1-GK4-000	ｶﾞｽｹｯﾄｷｯﾄA..... (ｺｳｾｲﾌﾞﾋﾝ)	2,250	1			
* 1	12191-GB2-004	ｼﾘﾝﾀﾞｰｶﾞｽｹｯﾄ.....	105	1			
* 2	12209-GB4-681	ﾊﾞﾙﾌﾞｽﾃﾑｼｰﾙ (NOK).....	190	1			
*	12209-GB4-682	ﾊﾞﾙﾌﾞｽﾃﾑｼｰﾙ (ｱﾗｲ).....	195	1			
* 3	12251-GB2-000	ｼﾘﾝﾀﾞｰﾍｯﾄﾞｶﾞｽｹｯﾄ.....	380	1			
* 4	12255-GB0-911	ｶﾑﾁｪﾝﾁｬﾝﾊﾞｰｼｰﾙ.....	310	1			
* 5	12391-GB2-003	ｼﾘﾝﾀﾞｰﾍｯﾄﾞｶﾊﾞｰｶﾞｽｹｯﾄ.....	95	1			
* 6	12394-GB4-680	R.ｼﾘﾝﾀﾞｰﾍｯﾄﾞｻｲﾄﾞｶﾊﾞｰ ｶﾞｽｹｯﾄ	75	1			
* 7	12395-GB2-003	L.ｼﾘﾝﾀﾞｰﾍｯﾄﾞｻｲﾄﾞｶﾊﾞｰ ｶﾞｽｹｯﾄ	95	1			
* 8	18291-001-010	ｴｷｿﾞｰｽﾄﾊﾟｲﾌﾟｶﾞｽｹｯﾄ.....	110	1			
* 9	91301-GB0-911	Oﾘﾝｸﾞ 14.5MM.....	175	1			
* 10	91301-028-000	Oﾘﾝｸﾞ 27X2.0.....	75	1			
* 11	91302-001-020	Oﾘﾝｸﾞ 30.8MM.....	110	1			
* 12	91303-035-000	ﾗﾊﾞｰﾊﾟｯｷﾝ 16MM.....	130	1			
* 13	91304-GB0-910	Oﾘﾝｸﾞ 20.6X1.9.....	100	1			

1988.02.20 D5

D 6

ブロックNO.

EOP - 2

ガスケットキットB

2

整備項目	標準時間	見出番号	部品番号	部品名	標準価格	使用個数 CT50JC	適用号機 初号機	適用号機 終号機	タイプ
		*	061B1-GF4-000	ｶﾞｽｹｯﾄｷｯﾄB..... (ｺｳｾｲﾌﾞﾋﾝ)	1,750	1			
		* 1	11191-GB4-000	ｸﾗﾝｸｹｰｽｶﾞｽｹｯﾄ.....	265	1			
		* 2	11372-GF4-000	ｻﾌﾞﾐｯｼｮﾝｶﾊﾞｰｶﾞｽｹｯﾄ.....	95	1			
		* 3	11394-035-010	R.ｸﾗﾝｸｹｰｽｶﾊﾞｰｶﾞｽｹｯﾄ.....	205	1			
		* 4	11395-GF4-000	L.ｸﾗﾝｸｹｰｽｶﾊﾞｰｶﾞｽｹｯﾄ.....	185	1			
		* 5	15119-178-000	ｵｲﾙﾎﾟﾝﾌﾟﾎﾞﾃﾞｨｶﾞｽｹｯﾄ.....	95	1			
		* 6	22119-178-000	ｸﾗｯﾁｱｳﾀｰｶﾊﾞｰｶﾞｽｹｯﾄ.....	55	1			
		* 7	90407-259-000	ﾄﾞﾚﾝｺﾂｸﾊﾟｯｷﾝ 12.5X20.....	70	1			
		* 8	91301-028-000	Oﾘﾝｸﾞ 27X2.0.....	75	1			
		* 9	91301-035-000	Oﾘﾝｸﾞ 107X2.....	210	1			
		* 10	91303-001-000	Oﾘﾝｸﾞ 8MM.....	75	1			
		* 11	91303-377-000	Oﾘﾝｸﾞ 13.8X2.5.....	165	1			
		* 12	91307-035-000	Oﾘﾝｸﾞ 18X3.....	75	1			
		* 13	91313-GF4-004	Oﾘﾝｸﾞ17.5X1.3.....	70	1			
		* 14	91314-GF4-004	Oﾘﾝｸﾞ 38.5X1.8.....	125	1			
		* 15	91317-703-000	Oﾘﾝｸﾞ 6X1.7.....	65	2			
		* 16	91352-SA5-951	Oﾘﾝｸﾞ 7.8X1.9(ｱﾗｲ).....	55	1			

1988.02.20 D6

E 1

ブロックNO.

F - 1

ヘッドライト

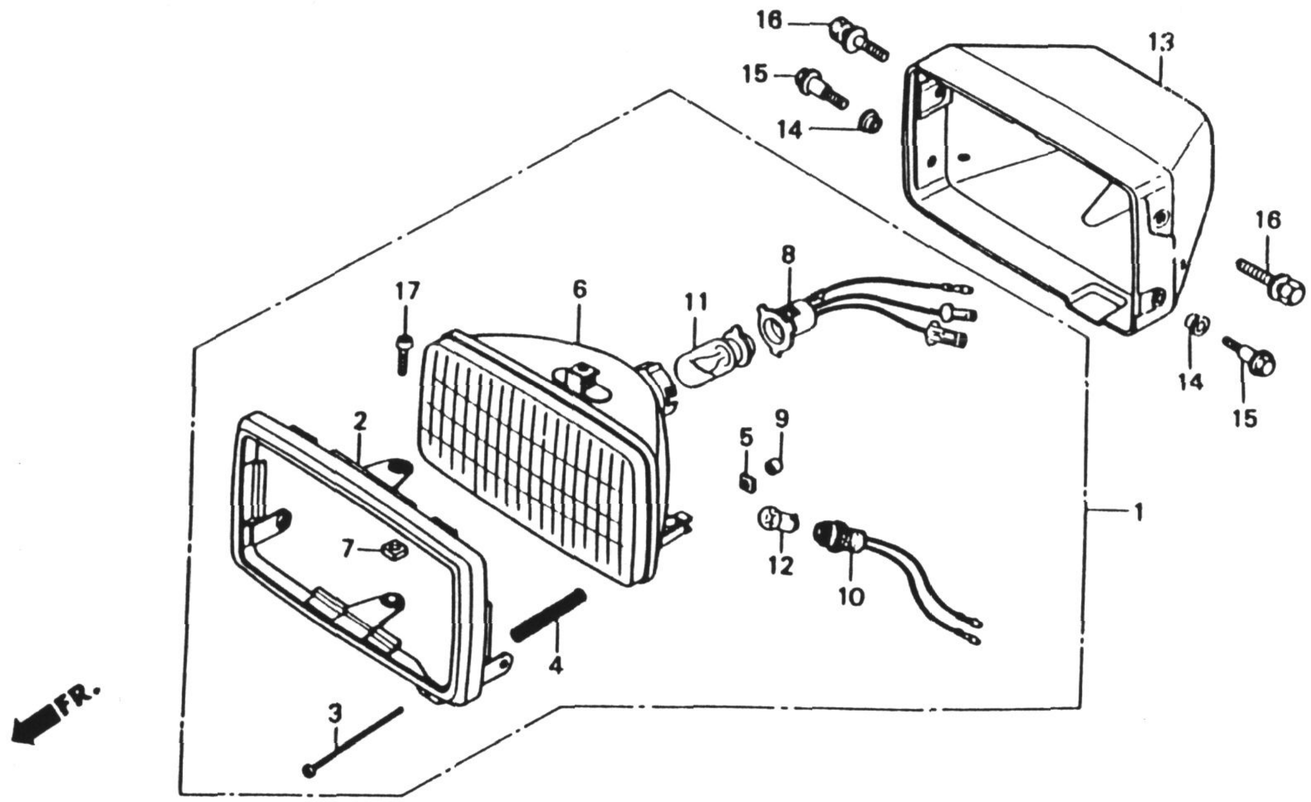

BGF4-4

整備項目	標準時間
ヘッドライトASSY.....	0.1
.バルブ	
(ニコデモドウシカン)	
ヘッドライトユニット.....	0.2
(カンレンブヒン フクム)	
.ヘッドライトソケットASSY.	
.ホジションライトソケットASSY.	
.ヘッドライトケース	

見出番号	部品番号	部品名	標準価格	使用個数 CT50JC	適用号機 初号機	適用号機 終号機	タイプ
1	33100-GF4-000ZA	ヘッドライトASSY. *NH105*..... (ツヤケシクロ)	3,150	1			
2	33101-GC1-671ZF	ヘッドライトリム *NH105*..... (ツヤケシクロ)	1,300	1			
3	33102-041-670	ヘッドライトビームアジャスティングスクリュー	65	1			
4	33107-030-003	ヘッドライトビームアジャスティングスプリング (スタンレー)	65	1			
5	33117-041-003	ビームアジャスティングナット.....	55	1			
6	33120-GC1-761	ヘッドライトユニット (12V25/25W)..	2,250	1			
7	33128-471-003	ユニットホルダーナット.....	65	1			
* 8	33130-GF4-000	ヘッドライトソケットASSY.....	370	1			
9	33136-111-671	アジャスティングスクリューカバー.....	55	1			
10	33150-166-003	ホジションライトソケットASSY. (スタンレー)	370	1			
11	34901-030-003	ヘッドライトバルブ (6V 25/25W) (スタンレー)	シカ	1			
12	34903-303-003	ホジションライトバルブ.....	シカ	1			
13	61301-GF4-000ZA	ヘッドライトケース *NH1*..... (プラスク)	1,700	1			
* 14	61302-GC1-003	ヘッドライトケースカラー.....	80	2			
15	90508-GC8-000	フランジボルト 5X9.....	75	2			
16	93483-06016-00	ボルトワッシャー 6X16.....	25	2			
17	93500-05010-0A	パンスクリュー 5X10.....	10	2			

1988.02.20

E1

E 2

ブロックNO.

F - 2

スピードメーター・
フロントキャリヤー

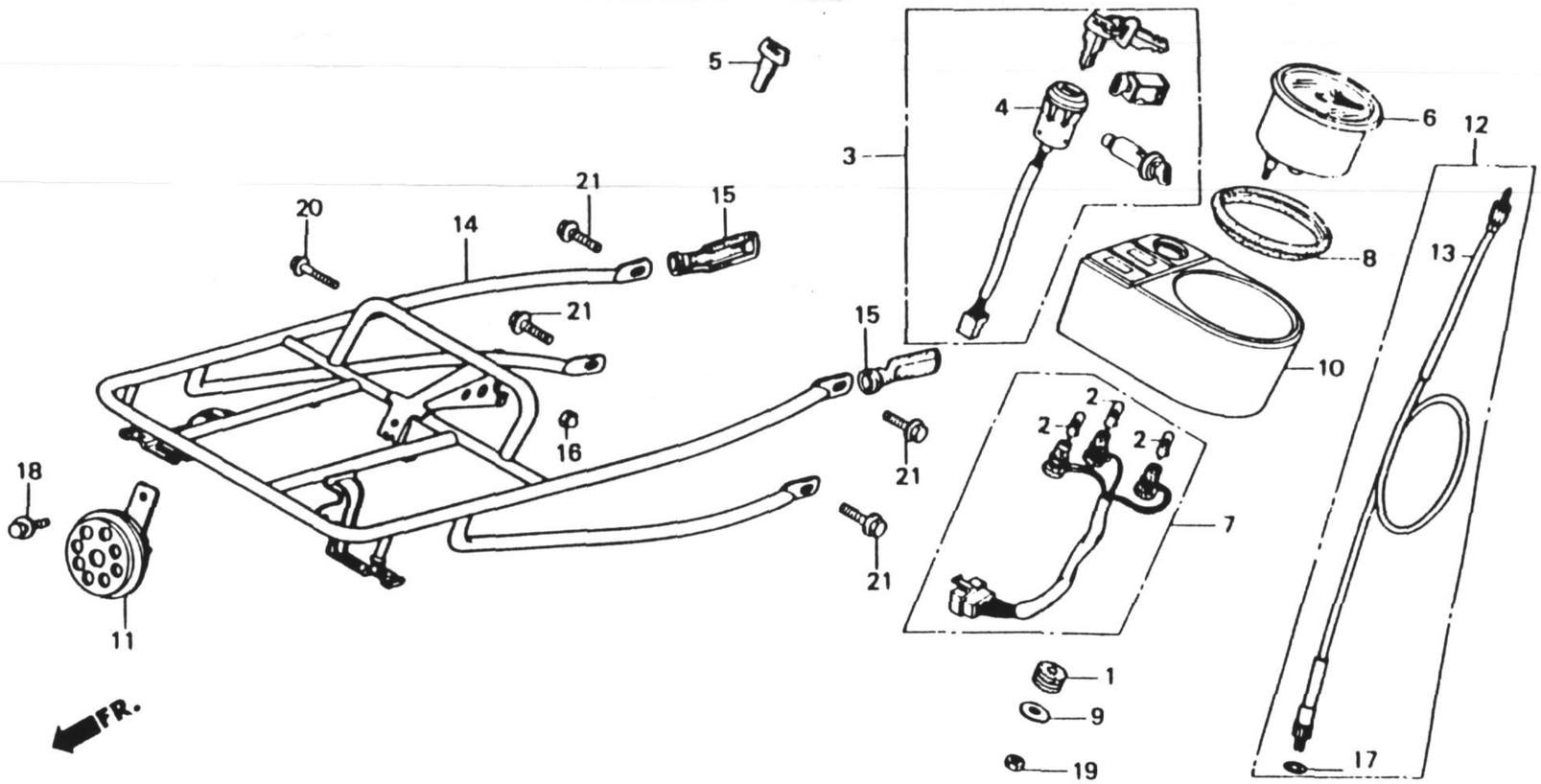

BGF4-5A

整備項目	標準時間
ウエツシ゛ヘ゛ースハ゛ルフ゛.....	0.1
(ニコテ゛モト゛ウシ゛カン ニコイシ゛ヨウテ゛モ ト゛ウシ゛カン)	
.ホーンCOMP.	
.スヒ゜ート゛メーターケーフ゛ルASSY.	
キーセツト.....	0.6
コンヒ゛ネーシヨンスイツチASSY.....	0.4
.フロントキヤリヤーCOMP.	
スヒ゜ート゛メーターASSY.....	0.3
.ハ゜イロツトランフ゜コート゛COMP.	
.ハ゜イロツトカハ゛ーCOMP.	

見出番号	部品番号	部品名	標準価格	使用個数 CT50JC	適用号機 初号機	適用号機 終号機	タイプ
1	31403-300-000	レキ゛ユレータークツシヨンラハ゛ー.....	170	2			
2	34902-GA7-008	ウエツシ゛ヘ゛ースハ゛ルフ゛ (6V 3W)...	90	3			
3	35010-GF4-000	キーセツト.....	3,200	1			
* 4	35100-GF4-000	コンヒ゛ネーシヨンスイツチASSY.....	1,600	1			
5	35121-402-811	フ゛ランクキー (タイフ゜1).....	360	(1)			
	35122-402-811	フ゛ランクキー (タイフ゜2).....	360	(1)			
* 6	37200-GF4-008	スヒ゜ート゛メーターASSY.....	5,700	1			
* 7	37205-GF4-008	ハ゜イロツトランフ゜コート゛COMP.....	940	1			
8	37305-149-000	メーターリンク゛ラハ゛ー.....	210	1			
9	37314-061-810	フ゜レインワツシヤー 5.5MM.....	55	2			
* 10	37601-GF4-008	ハ゜イロツトカハ゛ーCOMP.....	1,050	1			
* 11	38110-GF4-004	ホーンCOMP.....	1,050	1			
12	44830-GF4-000	スヒ゜ート゛メーターケーフ゛ルASSY.....	520	1			
13	44831-GF4-000	インナーケーフ゛ル.....	215	1			
14	81100-GF4-000ZB	フロントキヤリヤーCOMP. *G20*..... (ホ゜ホ゜ク゛リーン)	5,100	1			
	81100-GF4-000ZC	フロントキヤリヤーCOMP. *Y104*.... (メイス゛イエロー)	5,100	1			
15	81110-GF4-000	フロントキヤリヤーカハ゛ー.....	245	2			
16	90201-415-000	キヤツフ゜ナツト 6MM.....	100	2			
* 17	91256-041-003	オイルシール 4.5X9.7X3.5(アライ)..	100	1			
*	91256-041-005	オイルシール 4.5X9.7X3.5(NOK)..	100	1			
18	93481-06012-00	ホ゛ルトワツシヤー 6X12.....	20	1			
19	94001-05000-0S	6カクナツト 5MM.....	10	2			
20	95700-06028-00	フランシ゛ホ゛ルト 6X28.....	25	2			

1988.02.20 E2

E 3

ブロックNO.

F - 2

スピードメーター・

フロントキャリヤー

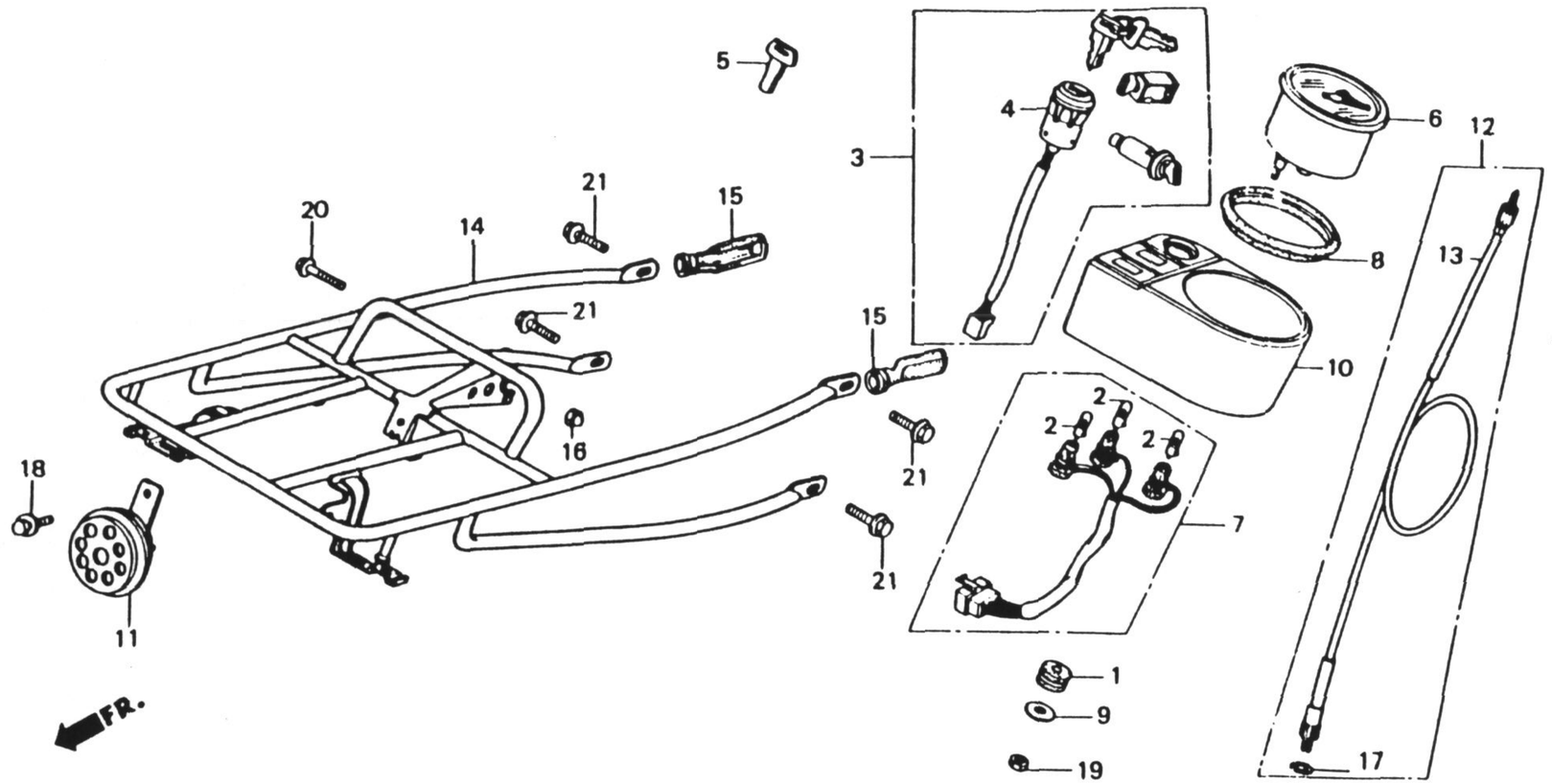

BGF4-5A

整備項目	標準時間	見出番号	部品番号	部品名	標準価格	使用個数 CT50JC	適用号機 初号機	適用号機 終号機	タイプ
		21	95700-08012-00	フランジボルト 8X12.....	25	4			

1988.02.20 E3

E 4

ブロックNO.

F - 3

ハンドルレバー・ケーブル・
バックミラー

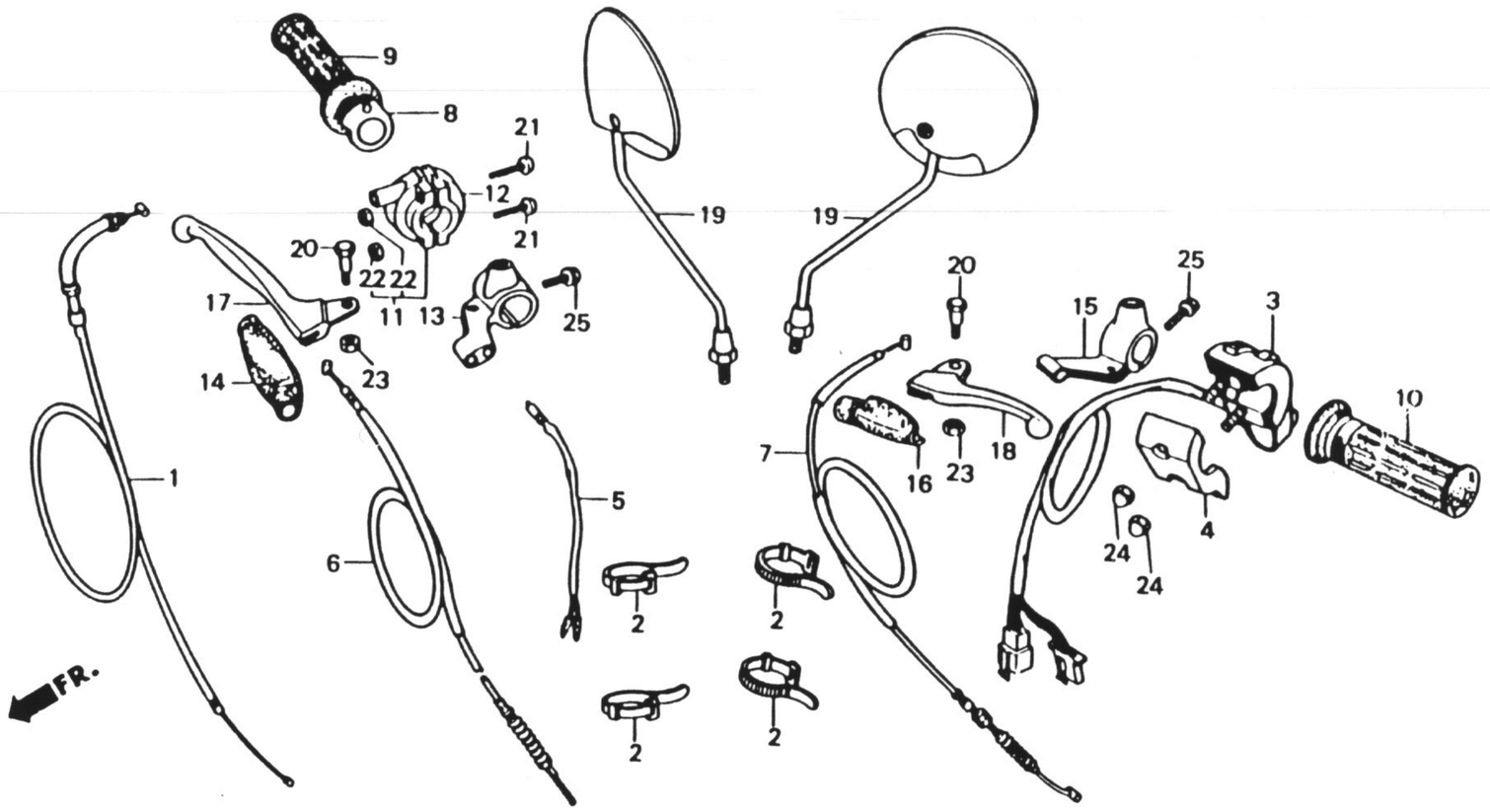

BGF4-6

3

整備項目	標準時間
スロットルケーブルCOMP	0.3
ウインカースイッチASSY	0.4
フロントストップスイッチCOMP	0.2
.フロントブレーキケーブルCOMP.	
.スタンドロックケーブルCOMP.	
.スロットルクリップハイフ°	
.R.ハンドルクリップ°	
.R.ハンドルレバーブラケット	
.L.ハンドルレバーブラケット	
L.ハンドルクリップ°	0.1
.アッパースロットルハウジング	
.R.ステアリングハンドルレバー	
.L.ステアリングハンドルレバー	

見出番号	部品番号	部品名	標準価格	使用個数 CT50JC	適用号機 初号機	適用号機 終号機	タイプ
1	17910-GF4-000	スロットルケーブルCOMP	740	1			
2	32161-404-000	ワイヤーハント°B1	90	4			
3	35200-GF4-000	ウインカースイッチASSY	2,950	1			
* 4	35220-GF4-000	スイッチセッテイングハウジング	430	1			
5	35340-329-000	フロントストップスイッチCOMP	820	1			
6	45450-GF4-000	フロントブレーキケーブルCOMP	640	1			
7	50525-GF4-000	スタンドロックケーブルCOMP	690	1			
8	53141-GF4-000	スロットルクリップハイフ°	340	1			
9	53165-198-000	R.ハンドルクリップ°	295	1			
10	53166-198-000	L.ハンドルクリップ°	295	1			
11	53167-166-610	アッパースロットルハウジング	440	1			
12	53168-166-000	アンダースロットルハウジング	410	1			
13	53171-GF4-000	R.ハンドルレバーブラケット	1,300	1			
14	53171-402-700	R.ハンドルレバーカバー	320	1			
15	53172-GF4-000	L.ハンドルレバーブラケット	1,300	1			
16	53172-402-700	L.ハンドルレバーカバー	320	1			
17	53175-399-700	R.ステアリングハンドルレバー	840	1			
18	53178-GF4-000	L.ステアリングハンドルレバー	470	1			
19	88110-195-000	R.バックミラー	740	1			
		(L.カワオフ°ション)		(1)			
20	90114-310-000	ハンドルレバーピ°ホ°ットホ°ルト	180	2			
21	93500-05022-0G	ハ°ンスクリュー 5X22	15	2			
22	94001-05070-0S	6カクナット 5MM	10	2			
23	94001-06000	6カクナット 6MM	15	2			

1988.02.20

E4

E 5

ブロックNO.

F - 3

ハンドルレバー・ケーブル・
バックミラー

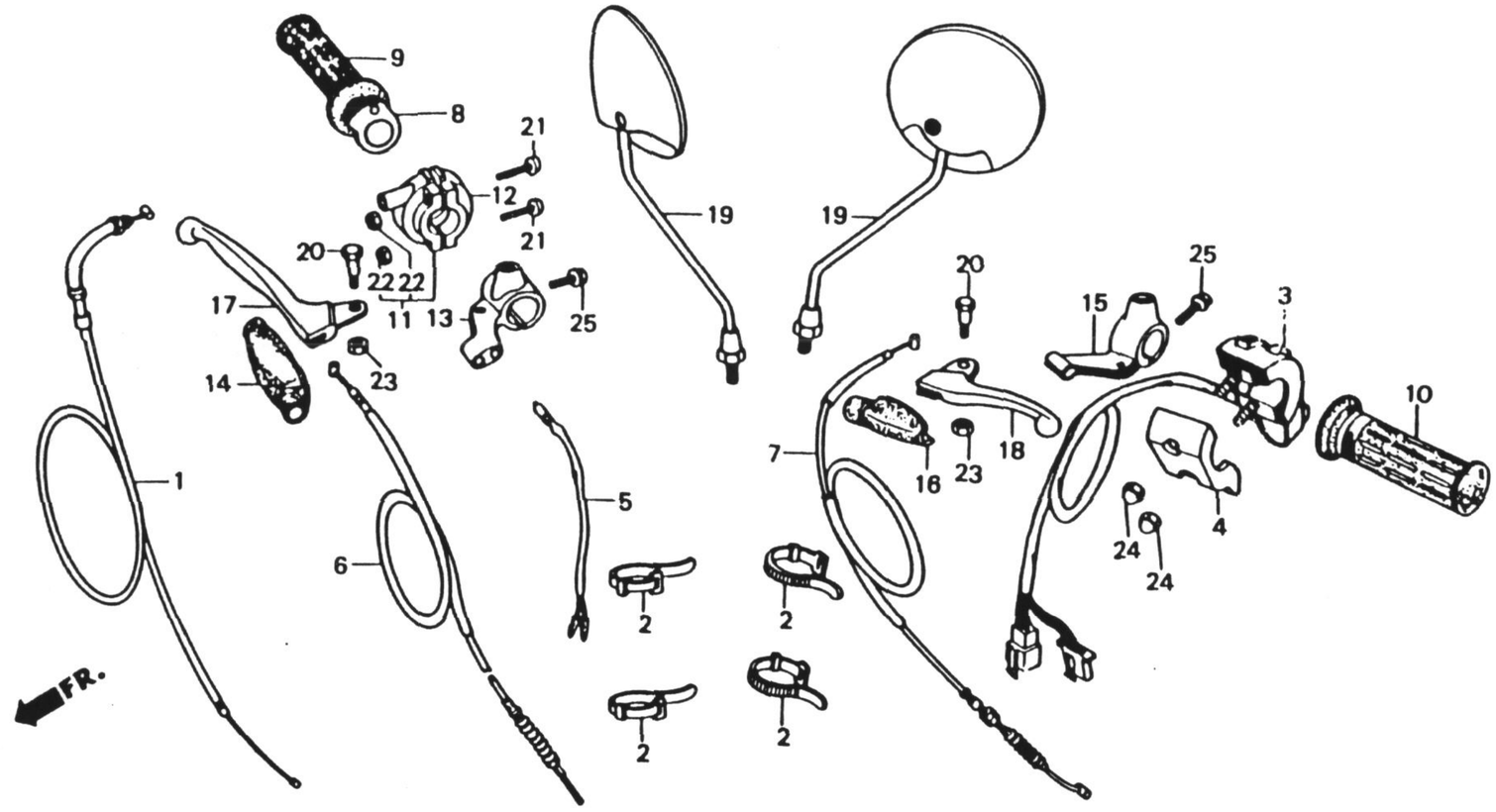

BGF4-6

整備項目	標準時間	見出番号	部品番号	部品名	標準価格	使用個数 CT50JC	適用号機 初号機	適用号機 終号機	タイプ
		24	94021-05070-0S	6カクキャツフ°ナツト 5MM.....	15	2			
		25	95700-06025-07	フランシ'ホ'ルト 6X25.....	25	2			

1988.02.20

E5

E 6

ブロックNO.

F -4

ハンドルパイプ・トップブリッジ

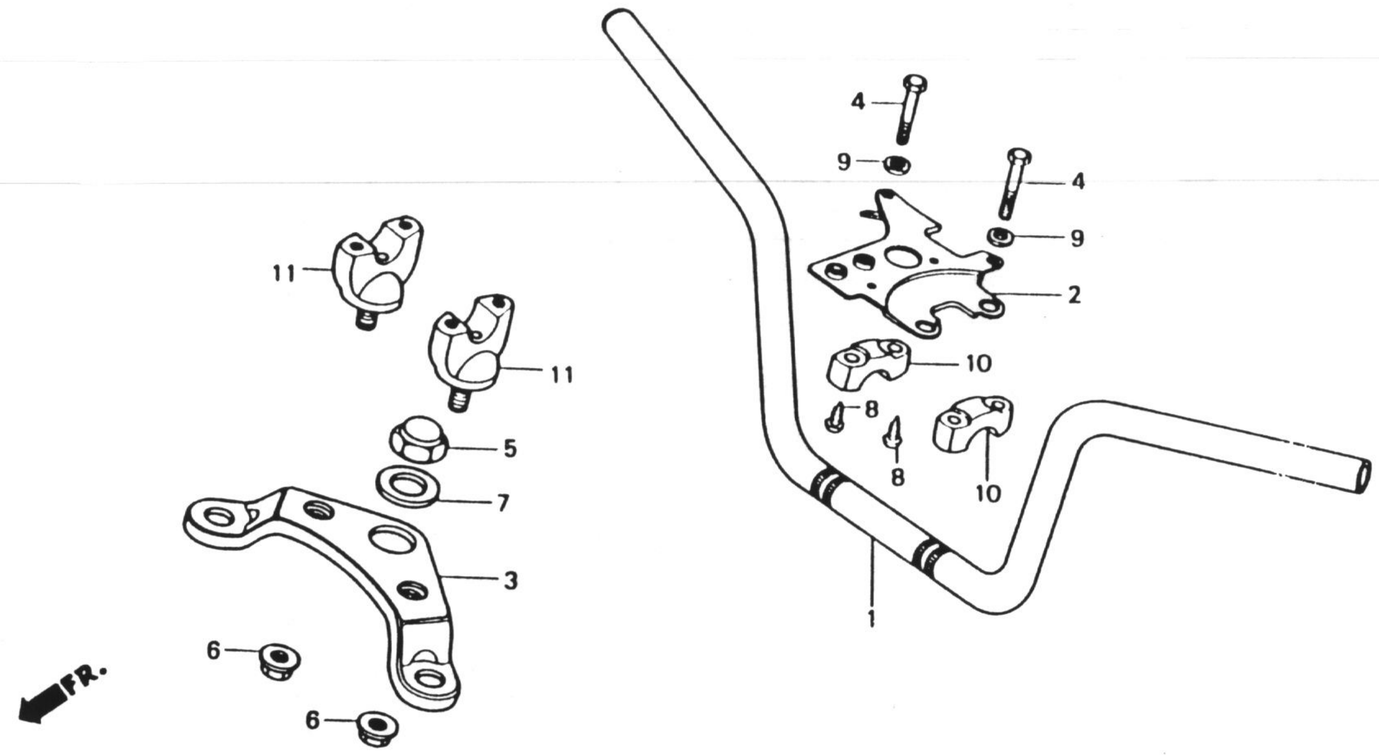

BGF4-7

整備項目	標準時間
ステアリングハンドルパイプ.....	0.5
スピードメーターステー.....	0.2
.ハンドルパイプアンダーホルダーB2	
(イツコマシ 0.1 カサン)	
フォークトップブリッジ.....	0.4

見出番号	部品番号	部品名	標準価格	使用個数 CT50JC	適用号機 初号機	適用号機 終号機	タイプ
1	53100-GF4-000ZA	ステアリングハンドルパイプ *NH105* (ツヤケシクロ)	2,750	1			
* 2	53105-GF4-008	スピードメーターステー.....	590	1			
* 3	53231-GF4-000ZA	フォークトップブリッジ *NH105*... (ツヤケシクロ)	1,650	1			
4	90117-065-000	6カクボルト 6X28.....	75	4			
5	90304-159-000	ステアリングステムナット.....	165	1			
6	90354-115-000	6カクナット 10MM.....	110	2			
* 7	90503-GF4-000	ステアリングステムワッシャー.....	60	1			
8	93901-24380	タッピングスクリュー 4X12.....	10	2			
9	94101-06000	プレインワッシャー 6MM.....	10	4			
10	95014-21201	ハンドルパイプアッパーホルダーA2...	240	2			
11	95014-32200	ハンドルパイプアンダーホルダーB2...	390	2			

1988.02.20

E6

E 7

ブロックNO.

F - 5

フロントフェンダー・
ステアリングステム

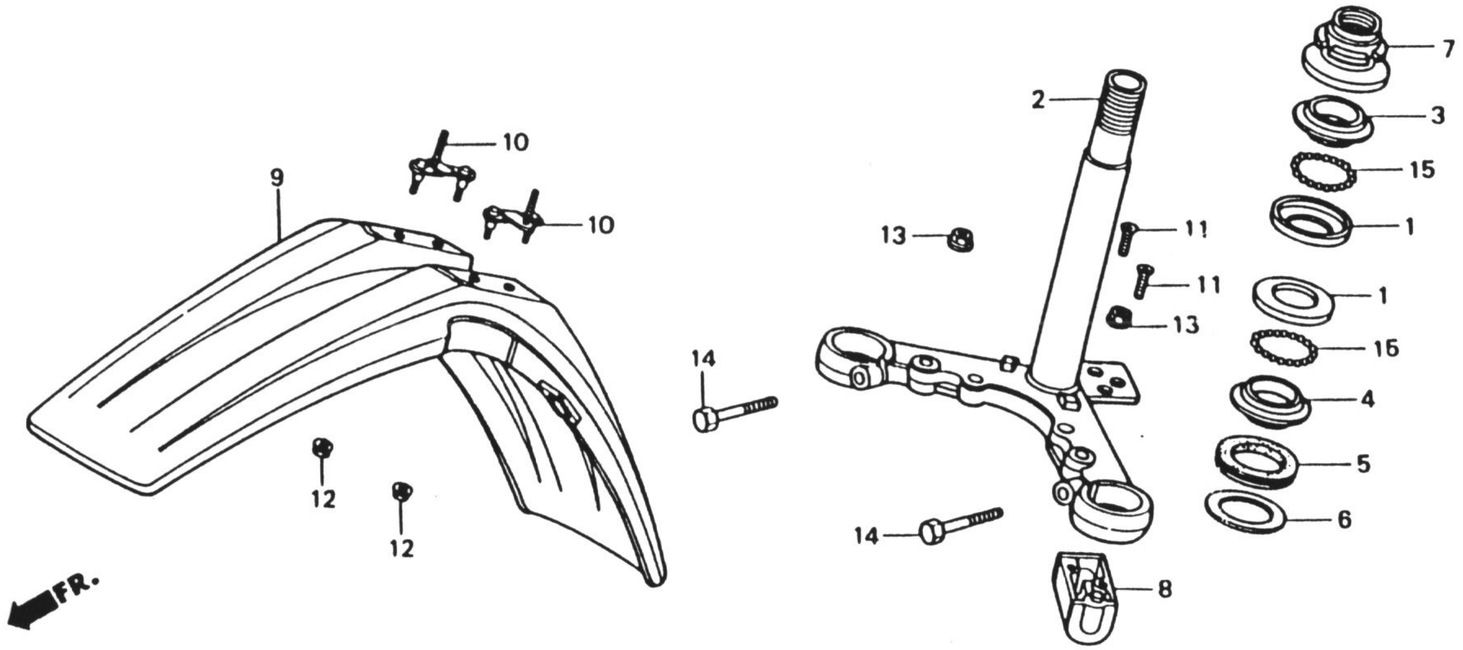

BGF4-8A

整備項目	標準時間
ステアリングトツフ°ホ°ールレース.....	0.9
(ニコテモトウシ°カン)	
.ステアリングホ°トムコーンレース	
ステアリングステムCOMP.....	1.1
ステアリングトツフ°コーンレース.....	0.4
.ステアリングハンドルトツフ° スレツトCOMP.	
ステアリングハンドルロツク.....	0.1
.フロントフエンダー-	
.フロントフエンダーステー-	

見出番号	部品番号	部品名	標準価格	使用個数 CT50JC	適用号機 初号機	適用号機 終号機	タイプ
1	50301-041-000	ステアリングトツフ°ホ°ールレース.....	265	2			
2	53200-GF4-000ZA	ステアリングステムCOMP. *NH105*.. (ツヤケシクロ)	5,200	1			
3	53211-028-000	ステアリングトツフ°コーンレース.....	255	1			
4	53212-030-000	ステアリングホ°トムコーンレース.....	240	1			
5	53214-001-010	ステアリングヘツトタ°ストシール.....	65	1			
6	53215-001-000	ステアリングヘツトタ°ストシールプツシヤー..	55	1			
7	53220-098-670	ステアリングハンドルトツフ° スレツトCOMP.	400	1			
8	53600-086-007	ステアリングハンドルロツク (ホンダロツク)	900	1			
9	61100-GF4-000ZB	フロントフエンダー (WOL)..... *G20* (ポポグリーン)	3,600	1			
	61100-GF4-000ZC	フロントフエンダー (WOL)..... *Y104* (メイズイエロー)	3,600	1			
10	61101-GF4-000	フロントフエンダーステー.....	450	2			
11	90164-028-000	Uロツクフラツトスクリユー 6X12.....	55	2			
12	90302-187-000	フランジナツト 6MM.....	65	4			
13	94050-06000	フランジナツト 6MM.....	20	2			
* 14	95300-08032-00	6カクボルト 8X32.....	25	2			
15	96211-06000	スチールボール #6 (3/16).....	10	42			

E 8

ブロックNO.

F - 6

フロントフォーク

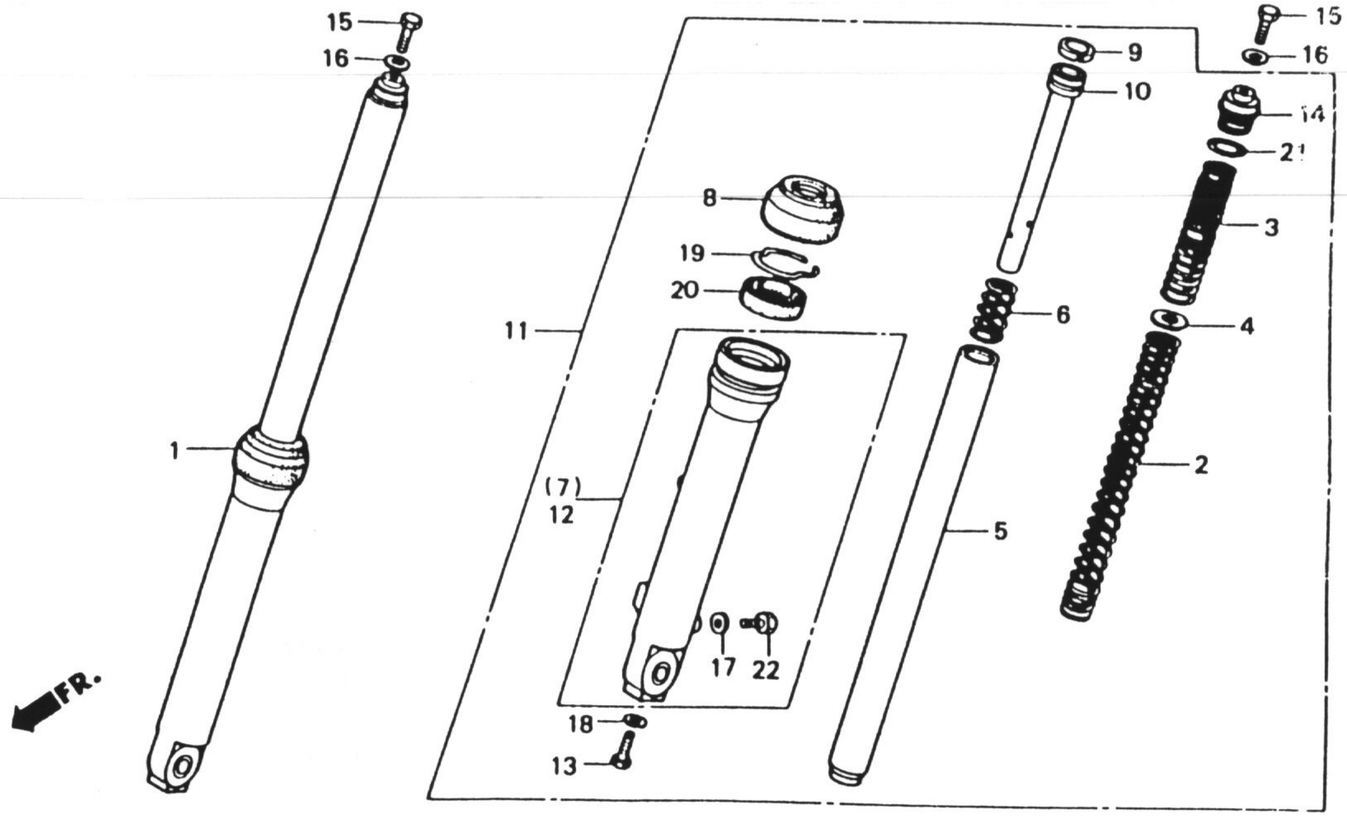

BGF4-9

3

整備項目	標準時間
フロントフォークASSY.....	0.4
(イツコマシ 0.1 カサン)	
フロントクッションスプリング.....	0.3
(イツコマシ 0.1 カサン)	
フロントフォークパイプCOMP.....	0.7
(イツコマシ 0.4 カサン)	
.フロントフォークオイルシール	
(イツコマシ 0.4 カサン)	
ボトムケースCOMP.....	0.8
(イツコマシ 0.5 カサン)	

見出番号	部品番号	部品名	標準価格	使用個数 CT50JC	適用号機 初号機	適用号機 終号機	タイプ
1	51400-GF4-003ZB	R.フロントフォークASSY. *G20*.... (ホ°ホ°グリーン)	10,600	1			
	51400-GF4-003ZC	R.フロントフォークASSY. *Y104*... (メイスイエロー)	10,600	1			
2	51401-GF4-003	フロントクッションスプリング.....	590	2			
3	51402-GF4-003	フロントクッションスプリングB.....	350	2			
4	51403-GF4-003	フロントクッションスプリングシヨイント...	60	2			
5	51410-GF4-003	フロントフォークパイプCOMP.....	4,700	2			
6	51412-383-721	リバウンドスプリング.....	145	2			
7	51421-GF4-003ZB	R.ボトムケースCOMP. *G20*..... (ホ°ホ°グリーン)	4,350	1			
	51421-GF4-003ZC	R.ボトムケースCOMP. *Y104*.... (メイスイエロー)	4,350	1			
8	51425-149-841	フロントフォークダストシール (ショウワ)...	350	2			
9	51437-383-721	ピストンリング (ショウワ).....	145	2			
10	51470-GF4-003	シートパイプ.....	1,000	2			
11	51500-GF4-003ZB	L.フロントフォークASSY. *G20*.... (ホ°ホ°グリーン)	10,600	1			
	51500-GF4-003ZC	L.フロントフォークASSY. *Y104*... (メイスイエロー)	10,600	1			
12	51521-GF4-003ZB	L.ボトムケースCOMP. *G20*..... (ホ°ホ°グリーン)	4,350	1			
	51521-GF4-003ZC	L.ボトムケースCOMP. *Y104*.... (メイスイエロー)	4,350	1			
13	90116-383-721	ソケットボルト 8MM(ショウワ).....	125	2			
* 14	90123-028-940	フォークボルト.....	255	2			
15	90151-449-000	ヘットライトケースセッテイングボルト....	155	2			

1988.02.20 E8

E 9

ブロックNO.

F - 6

フロントフォーク

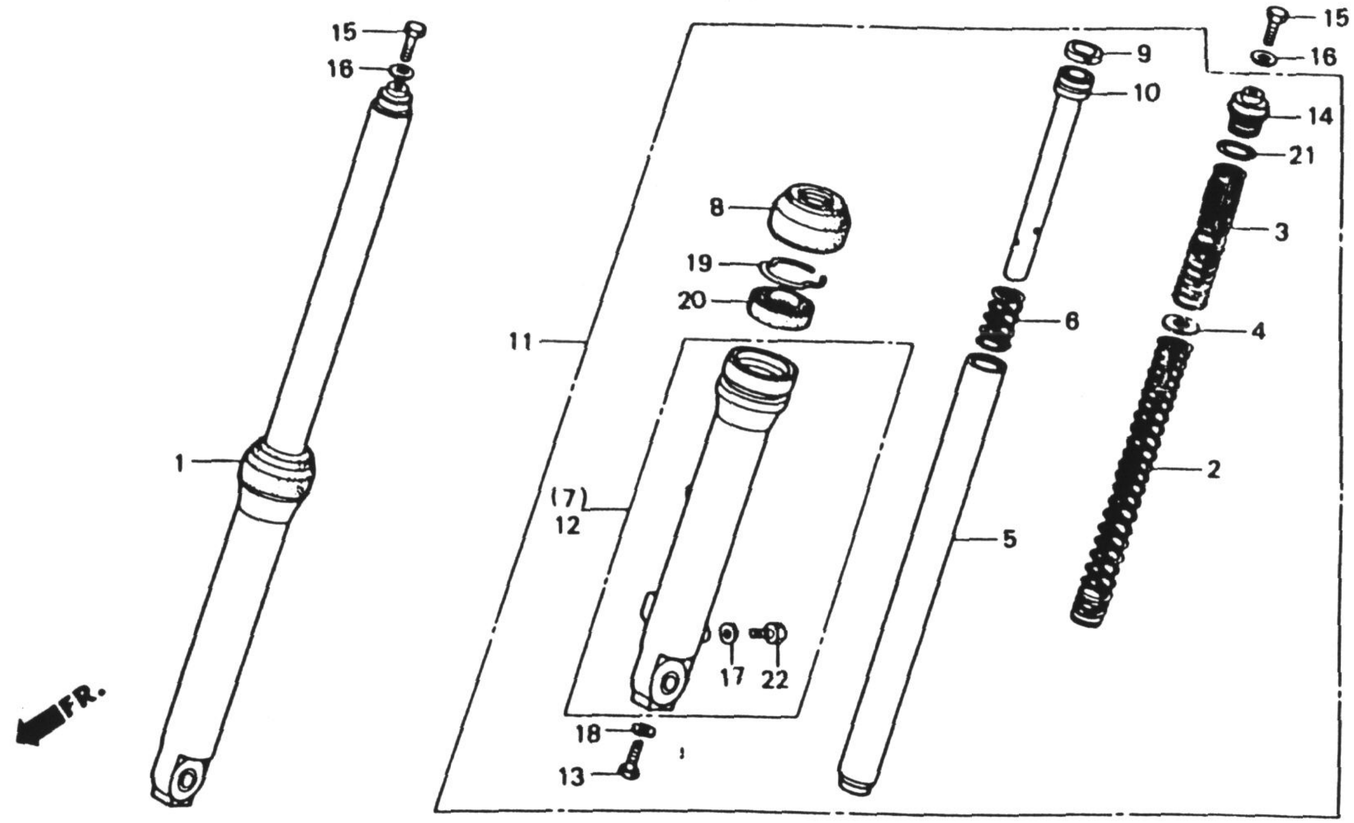

BGF4-9

整備項目	標準時間	見出番号	部品番号	部品名	標準価格	使用個数 CT50JC	適用号機 初号機	適用号機 終号機	タイプ
		16	90527-230-000	プレインワッシャー 10.3MM.....	75	2			
		17	90543-273-000	フロントフォークトﾞレンゴﾌﾞクハﾟッキン.....	55	2			
		18	90544-283-000	スペシャルワッシャー 8MM.....	65	2			
		19	90601-383-721	オイルシールストッパーリング (シヨウワ)..	135	2			
		20	90756-149-841	フロントフォークオイルシール.....	360	2			
		21	91256-383-721	Oリング 17.8X2.4(シヨウワ).....	80	2			
		* 22	92000-06008-0A	6カクボルト 6X8.....	15	2			

1988.02.20 E9

E 10

ブロックNO.

F - 7

フロントブレーキパネル

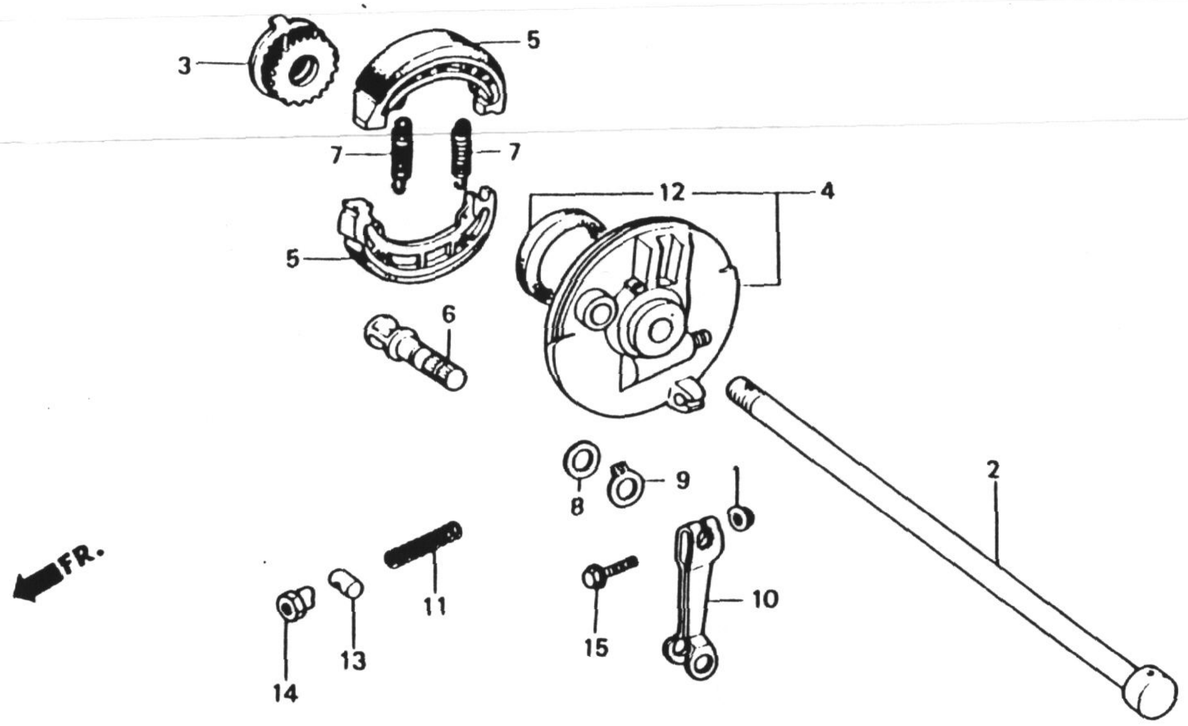

B134-37B

整備項目	標準時間
フロントホイールアクスル.....	0.2
スピードメーターギヤ-COMP.....	0.3
フロントブレーキパネルCOMP.....	0.4
(カンレンブヒン フクム)	
.ブレーキシュ-COMP.	
(ニコテモトウシカン)	
フロントブレーキアーム.....	0.1

見出番号	部品番号	部品名	標準価格	使用個数 CT50JC	適用号機 初号機	適用号機 終号機	タイプ
1	18362-720-000	フランジナット 6MM.....	105	1			
2	44301-GF4-000	フロントホイールアクスル.....	690	1			
3	44804-134-000	スピードメーターギヤ-COMP. (20T)	1,250	1			
* 4	45010-GF4-000ZB	フロントブレーキパネルCOMP. *G20* (ホポクグリーン)	3,800	1			
*	45010-GF4-000ZC	フロントブレーキパネルCOMP. *Y104* (メイスイエロー)	3,800	1			
5	45120-096-651	ブレーキシュ-COMP. (ニツホン)....	550	2			
	45120-096-652	ブレーキシュ-COMP. (アサヒ).....	550	2			
6	45131-400-020	フロントブレーキカム.....	470	1			
7	45133-028-000	ブレーキシュ-スプリング.....	65	2			
8	45134-250-000	ブレーキカムダストシール.....	55	1			
9	45145-098-860	フロントブレーキインジケーター.....	145	1			
* 10	45410-GF4-000	フロントブレーキアーム.....	380	1			
11	45437-001-000	フロントブレーキアームスプリング.....	55	1			
12	91251-030-003	オイルシール 47X58X7(アライ).....	240	1			
	91251-030-005	オイルシール 47X58X7(NOK).....	380	1			
13	95015-32001	ブレーキアームジョイントB.....	35	1			
14	95015-42000	ブレーキロツドアジャスティングナットB..	70	1			
15	95700-06028-00	フランジボルト 6X28.....	25	1			

E 11

ブロックNO.

F - 8

フロントホイール

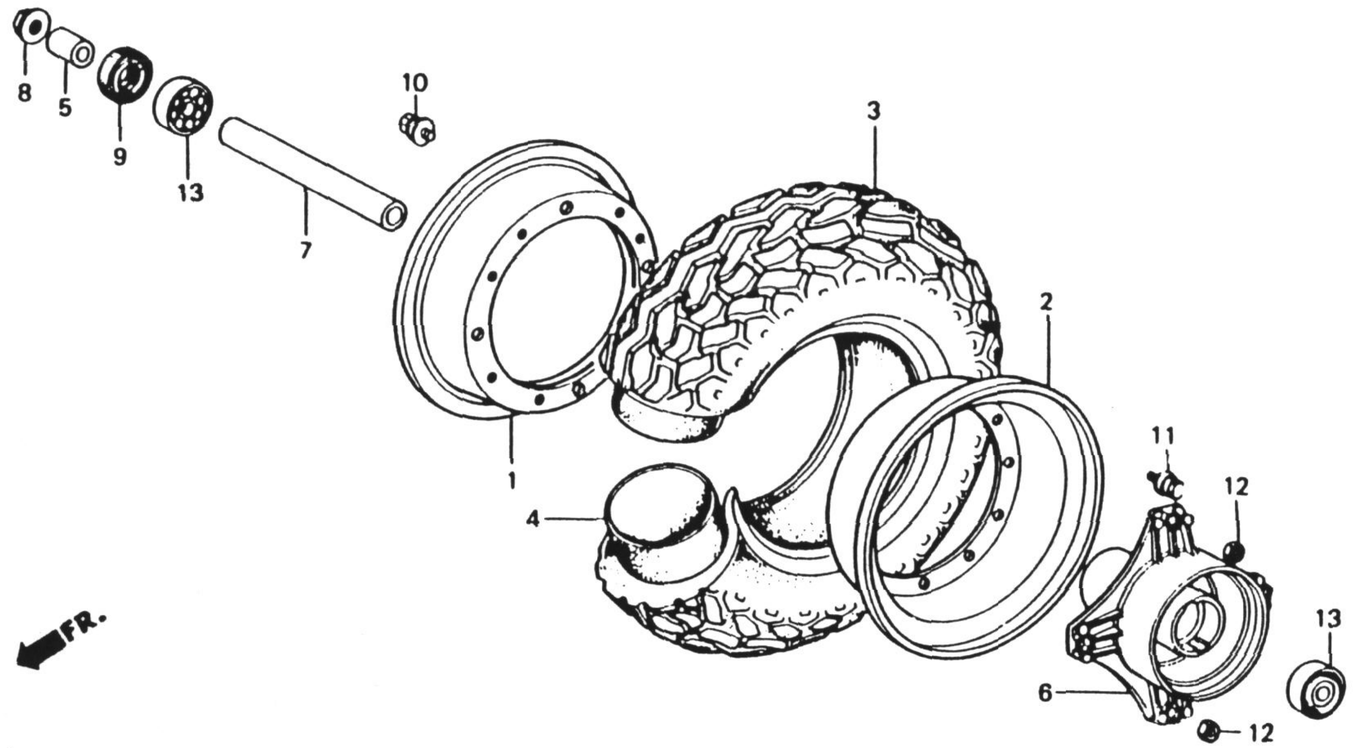

B134-7D

整備項目	標準時間
ホイールリム.....	0.6
(ニコテモトウシカン)	
.タイヤ	
.リヤーホイールチユーブ	
.フロントホイールハブ	
フロントアクスルデイスタンスカラー.....	0.4
.ラジアルボールベアリング 6301U	
(イツコマシ 0.1 カサン)	

見出番号	部品番号	部品名	標準価格	使用個数 CT50JC	適用号機 初号機	適用号機 終号機	タイプ
1	42701-GF4-000ZB	R.ホイールリム *G20*..... (ホ°ホ°クリーン)	1,700	1			
	42701-GF4-000ZC	R.ホイールリム *Y104*..... (メイスイエロー)	1,700	1			
2	42702-GF4-000ZB	L.ホイールリム *G20*..... (ホ°ホ°クリーン)	1,700	1			
	42702-GF4-000ZC	L.ホイールリム *Y104*..... (メイスイエロー)	1,700	1			
3	42711-GF4-003	タイヤ (5.4-10 BS).....	シカ	1			
4	42712-134-003	リヤーホイールチユーブ (5.4-10 BS).	シカ	1			
5	44311-045-670	フロントホイールサイトカラー.....	145	1			
※ 6	44601-GF4-000ZB	フロントホイールハブ *G20*..... (ホ°ホ°クリーン)	8,300	1			
※	44601-GF4-000ZC	フロントホイールハブ *Y104*..... (メイスイエロー)	8,300	1			
7	44620-134-000	フロントアクスルデイスタンスカラー.....	420	1			
8	90306-181-761	フランジナット 12MM.....	125	1			
9	90755-229-003	オイルシール 21X37X7(アライ).....	135	1			
	90755-229-005	オイルシール 21X37X7(NOK).....	230	1			
10	93483-08025-00	ボルトワッシャー 8X25.....	40	4			
11	93492-06012-00	ボルトワッシャー 6X12.....	20	8			
12	94001-08000-0S	6カクナット 8MM.....	15	4			
13	96140-6301U-10	ラジアルボールベアリング 6301U...	450	2			

E 12

ブロックNO.

F - 9

リヤーブレーキパネル

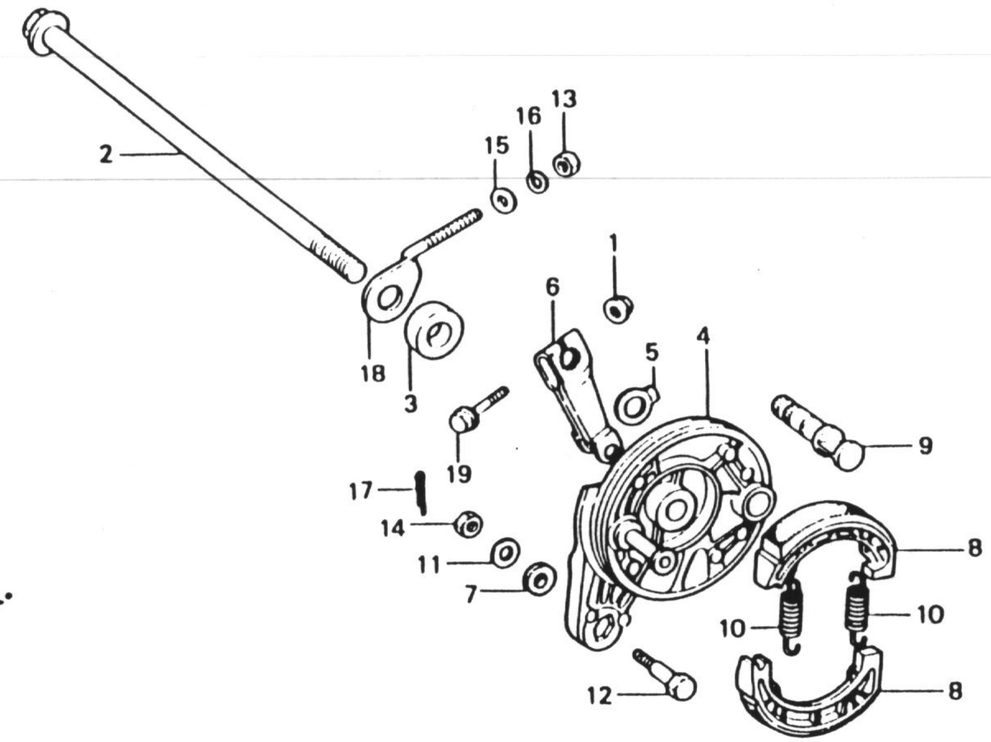

B134-38A

3

整備項目	標準時間
リヤーホイールアクスル.....	0.3
リヤーブレーキパネル.....	0.5
(カンレンブヒン フクム)	
リヤーブレーキアーム.....	0.2
ブレーキシュ-COMP.....	0.4
(ニコテモトウシカン)	

見出番号	部品番号	部品名	標準価格	使用個数 CT50JC	適用号機 初号機	適用号機 終号機	タイプ
1	18362-720-000	フランジナット 6MM.....	105	1			
2	42301-GF4-000	リヤーホイールアクスル.....	690	1			
3	42304-098-000	リヤーホイールサイトカラー.....	125	1			
* 4	43100-GF4-000ZB	リヤーブレーキパネル *G20*..... (ホホクリーン)	2,350	1			
*	43100-GF4-000ZC	リヤーブレーキパネル *Y104*..... (メイスイエロー)	2,350	1			
5	43145-096-700	リヤーブレーキインジケーター.....	145	1			
* 6	43410-GF4-000	リヤーブレーキアーム.....	410	1			
7	43434-286-000	ストツパーアームクツションラバー.....	65	1			
8	45120-096-651	ブレーキシュ-COMP. (ニツホン)....	550	2			
	45120-096-652	ブレーキシュ-COMP. (アサヒ).....	550	2			
9	45131-400-020	フロントブレーキカム.....	470	1			
10	45133-028-000	ブレーキシュ-スプリング.....	65	2			
11	90524-030-000	ハントルホルダーセツテイングワシヤ-A..	55	1			
12	92811-10000	ブレーキストツパーボルトA.....	90	1			
13	94001-06000	6カクナット 6MM.....	15	1			
14	94001-08000-0S	6カクナット 8MM.....	15	1			
15	94101-06000	プレインワシヤー 6MM.....	10	1			
16	94111-06000	スプリングワシヤー 6MM.....	10	1			
17	94201-20150	スプリットピン 2.0X15.....	10	1			
18	95014-10100	R.チエンアジヤスター-A.....	80	1			
19	95700-06032-00	フランジボルト 6X32.....	25	1			

1988.02.20

E12

E 13

ブロックNO.

F - 10

リヤーホイール

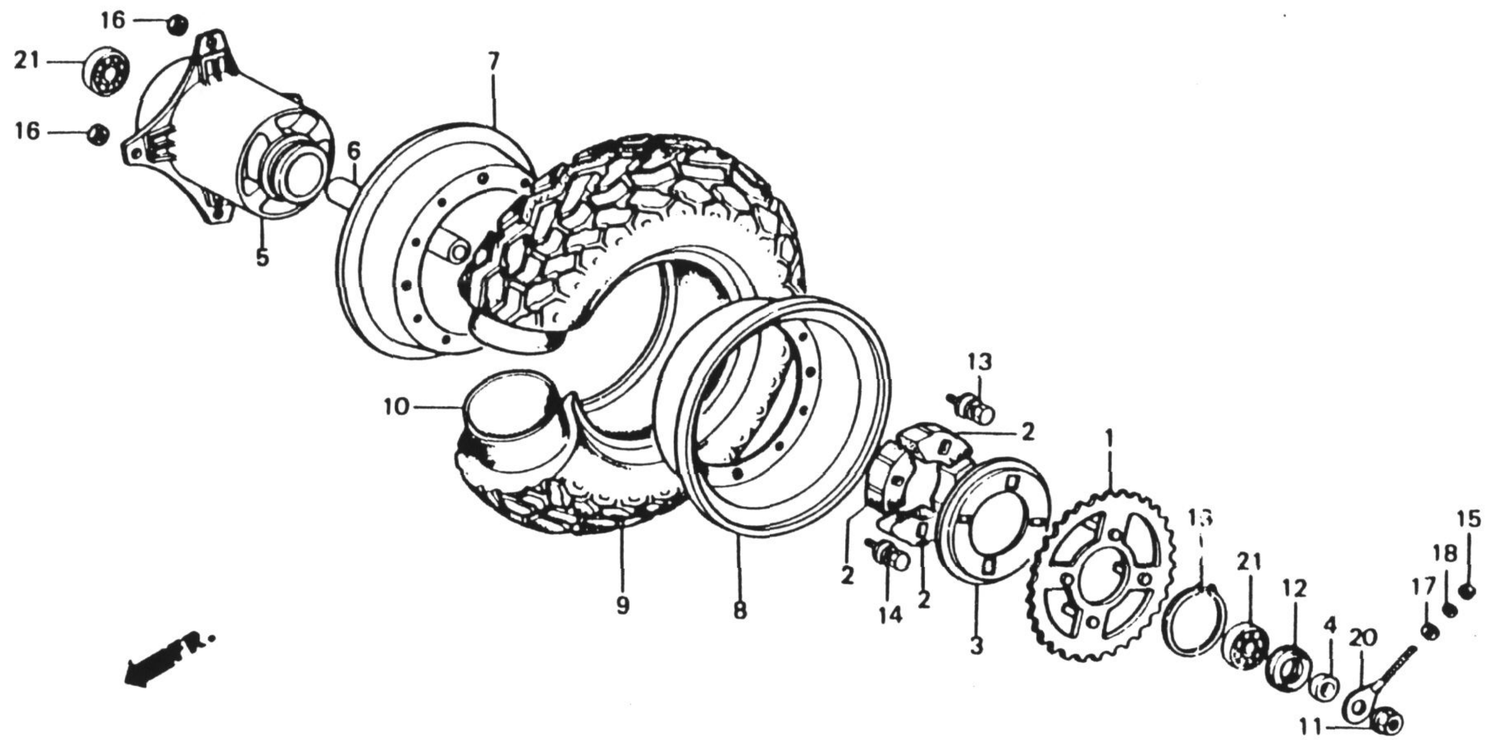

B134-9D

整備項目	標準時間	見出番号	部品番号	部品名	標準価格	使用個数 CT50JC	適用号機 初号機	適用号機 終号機	タイプ
ファイナルドリブンスプロケット.....	0.4	1	41201-GF4-000	ファイナルドリブンスプロケット (40T).	1,750	1			
.リヤーホイールダンパー		2	41241-051-000	リヤーホイールダンパー.....	135	4			
(ニコテモトウシガン ニコイシヨウテモトウシガン)		3	41245-051-000	リヤーホイールダンパーカバー.....	125	1			
		4	42304-098-000	リヤーホイールサイトカラー.....	125	1			
リヤーホイールハブ.....	0.7	* 5	42601-GF4-000ZB	リヤーホイールハブ *G20*..... (ホホクリーン)	9,400	1			
.ホイールリム									
(ニコテモトウシガン)		*	42601-GF4-000ZC	リヤーホイールハブ *Y104*..... (メイスイエロー)	9,400	1			
.タイヤ									
.リヤーホイールチューブ									
リヤーアクスルテイスタンスカラー.....	0.5	6	42620-134-000	リヤーアクスルテイスタンスカラー.....	480	1			
.ラジアルボールベアリング 6301U		7	42701-GF4-000ZB	R.ホイールリム *G20*..... (ホホクリーン)	1,700	1			
(イツコマシ 0.1 カサン)			42701-GF4-000ZC	R.ホイールリム *Y104*..... (メイスイエロー)	1,700	1			
		8	42702-GF4-000ZB	L.ホイールリム *G20*..... (ホホクリーン)	1,700	1			
			42702-GF4-000ZC	L.ホイールリム *Y104*..... (メイスイエロー)	1,700	1			
		9	42711-GF4-003	タイヤ (5.4-10 BS).....	シカ	1			
		10	42712-134-003	リヤーホイールチューブ (5.4-10 BS).	シカ	1			
		11	90306-181-761	フランジナット 12MM.....	125	1			
		12	90753-051-003	オイルシール 26X37X6.....	195	1			
			90753-051-005	オイルシール 26X37X6.....	210	1			
		13	93483-08025-00	ボルトワッシャー 8X25.....	40	4			
		* 14	93492-06012-00	ボルトワッシャー 6X12.....	20	8			
		15	94001-06000	6カクナット 6MM.....	15	1			
		16	94001-08000-0S	6カクナット 8MM.....	15	4			

1988.02.20

E13

E 14

ブロックNO.

F - 10

リヤーホイール

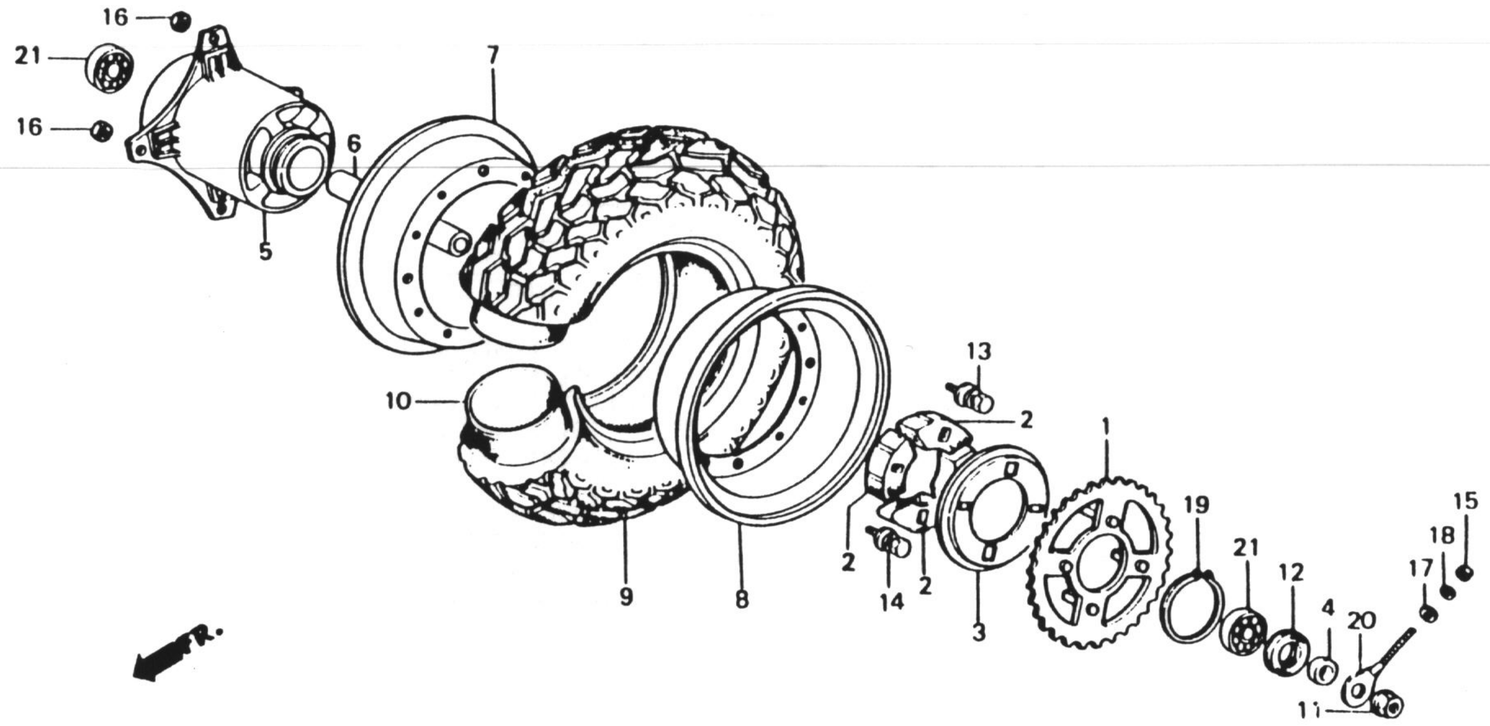

B134-9D

整備項目	標準時間	見出番号	部品番号	部品名	標準価格	使用個数 CT50JC	適用号機 初号機	適用号機 終号機	タイプ
		17	94101-06000	ﾌﾟﾚｲﾝﾜｯｼｬｰ 6MM.....	10	1			
		18	94111-06000	ｽﾌﾟﾘﾝｸﾞﾜｯｼｬｰ 6MM.....	10	1			
		19	94511-50000	ｴｷｽﾀｰﾅﾙｻｰｸﾘｯﾌﾟ 50.....	70	1			
		20	95014-10100	R.ﾁｪﾝｱｼﾞｬｽﾀｰA.....	80	1			
		21	96140-63010-10	ﾗｼﾞｱﾙﾎﾞｰﾙﾍﾞｱﾘﾝｸﾞ 6301U...	450	2			

1988.02.20

E14

E 15

ブロックNO.

F - 11

フューエルタンク

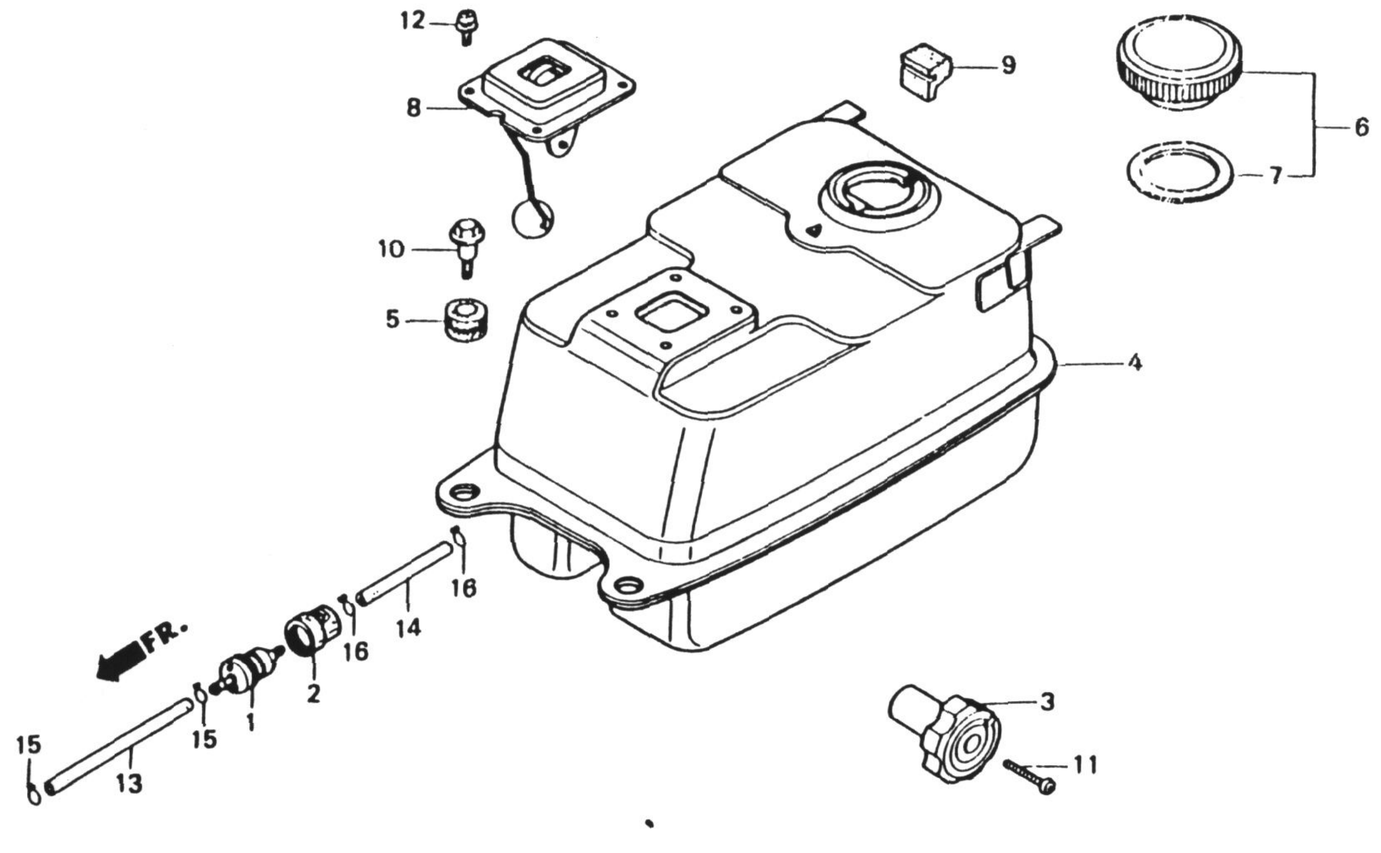

BGF4-10A

整備項目	標準時間
フューエルストレーナーCOMP.....	0.1
.フューエルメーターASSY.	
フューエルタンクCOMP.....	0.6
フューエルリザーブチューブ.....	0.3
.フューエルチューブ 5.3X150	

見出番号	部品番号	部品名	標準価格	使用個数 CT50JC	適用号機 初号機	適用号機 終号機	タイプ
* 1	16910-GF4-005	フューエルストレーナーCOMP.....	420	1			
* 2	16915-GB2-000	ストレーナーサスペンション.....	150	1			
3	16953-GF4-000	フューエルコックレバー.....	370	1			
4	17500-GF4-000	フューエルタンクCOMP.....	7,100	1			
5	17611-GF4-000	フューエルタンククッション.....	70	2			
6	17620-GA7-013	フューエルフィラーキャップ.....	790	1			
7	17631-096-700	フューエルフィラーキャップパッキン.....	105	1			
8	17800-GF4-003	フューエルメーターASSY.....	960	1			
9	31403-300-000	レギュレータークッションラバー.....	170	2			
10	90113-449-000	フランジボルト 6X20.....	100	2			
11	93700-04020-0A	オーバルスクリュー 4X20.....	10	1			
12	93892-05010-07	スクリューワッシャー 5X10.....	15	4			
* 13	95001-45110-40	フューエルチューブ 4.5X110.....	65	1			
* 14	95001-55080-40	フューエルチューブ 5.3X80.....	60	1			
* 15	95002-02080	チューブクリップ Φ8.....	15	2			
16	95002-02100	チューブクリップ Φ10.....	20	2			

E 16

ブロックNO.

F - 1 2

シート

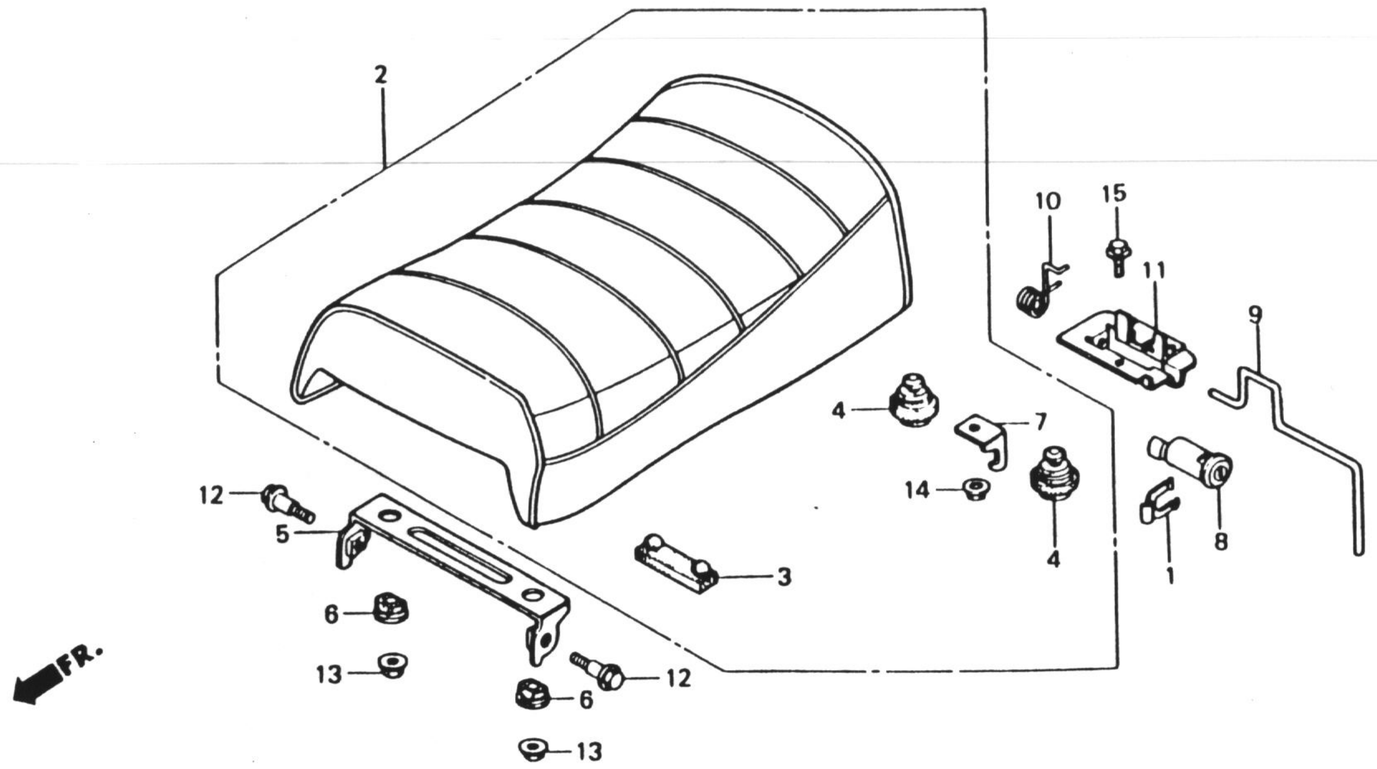

BGF4-11A

3

整備項目	標準時間
シングルシートCOMP.....	0.1
.シートヒンジ	
シートロックASSY.....	0.2
.シートキャッチ	
.シートキャッチセッテイングプレート	

見出番号	部品番号	部品名	標準価格	使用個数 CT50JC	適用号機 初号機	適用号機 終号機	タイプ
* 1	75581-673-000	ロックキーセッテイングスプリング.....	90	1			
2	77100-GF4-000	シングルシートCOMP.....	7,600	1			
3	77205-286-000	シートセッテイングラバーB.....	205	1			
4	77211-162-000	シートストッパーラバー.....	165	2			
5	77215-GF4-000	R.シートヒンジ.....	295	1			
6	77218-GA6-000	シートマウンテイングラバー.....	90	2			
7	77218-GF4-000	シートロックブック.....	125	1			
* 8	77230-GF4-003	シートロックASSY.....	960	1			
9	77231-GF4-000	シートキャッチ.....	295	1			
10	77232-GF4-000	シートキャッチスプリング.....	90	1			
11	77238-GF4-000	シートキャッチセッテイングプレート.....	400	1			
12	90084-041-000	トラスフスプロケットフイキシングボルト.	75	2			
* 13	90302-187-000	フランジナット 6MM.....	65	2			
14	94050-06080	フランジナット 6MM.....	20	1			
* 15	95700-06014-00	フランジボルト 6X14.....	20	2			

F 1

ブロックNO.

F-13

サイドカバー

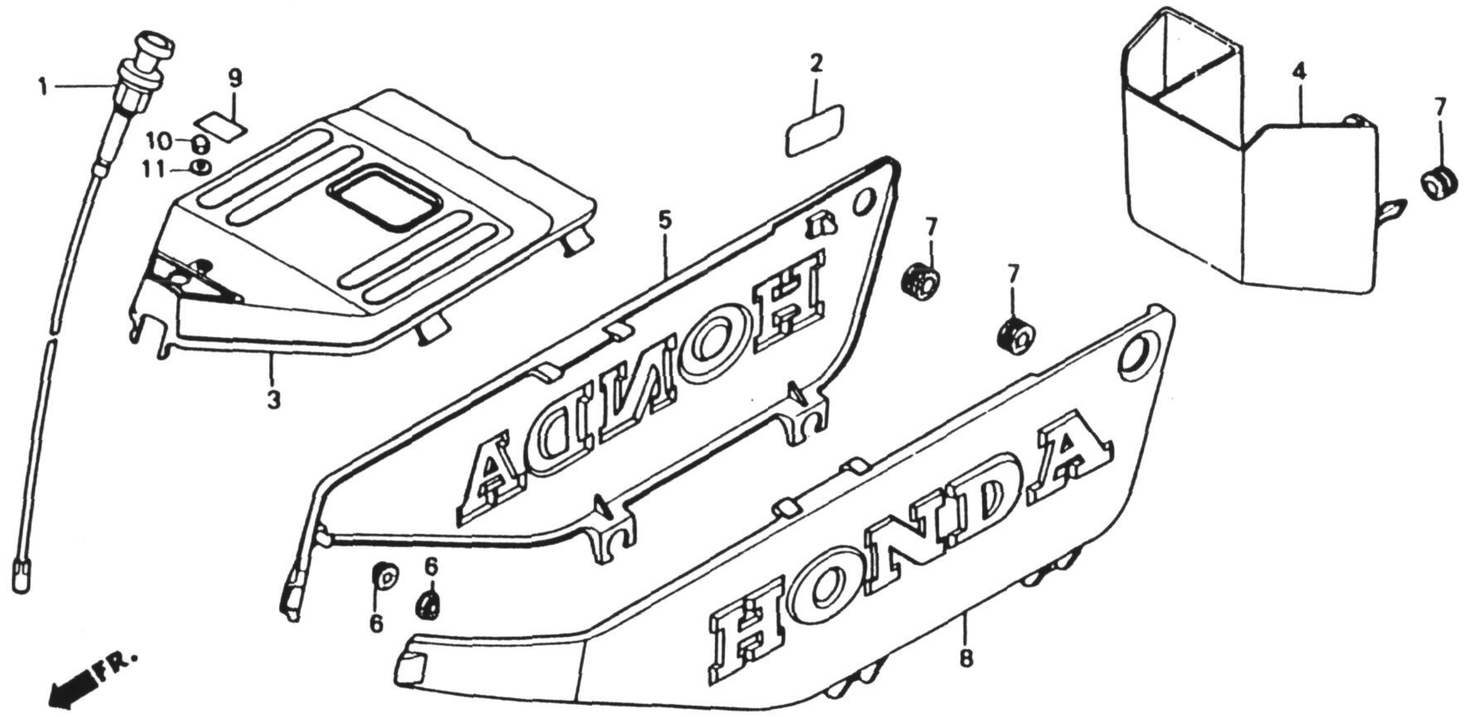

BGF4-12

整備項目	標準時間
チョークケーブルCOMP.....	0.2
フレームアンダーカバー.....	0.1
.R.サイドカバー	
.L.サイドカバー	

見出番号	部品番号	部品名	標準価格	使用個数 CT50JC	適用号機 初号機	適用号機 終号機	タイプ
1	17950-GF4-000	チョークケーブルCOMP.....	730	1			
* 2	52549-GF4-300	リヤークッションラベル.....	90	1			
* 3	83510-GF4-000ZA	トップカバー *NH1*..... (ブラック)	2,000	1			
4	83520-GF4-000	フレームアンダーカバー.....	920	1			
5	83540-GF4-000ZB	R.サイドカバー (WOL) *G20*.. (ポポグリーン)	2,750	1			
	83540-GF4-000ZC	R.サイドカバー (WOL) *Y104*. (メイズイエロー)	2,750	1			
* 6	83551-GF4-000	サイドカバーグロメット.....	95	2			
7	83551-376-000	サイドカバーグロメット.....	165	4			
8	83640-GF4-000ZB	L.サイドカバー (WOL) *G20*.. (ポポグリーン)	2,750	1			
	83640-GF4-000ZC	L.サイドカバー (WOL) *Y104*. (メイズイエロー)	2,750	1			
9	87560-GF4-000ZA	トライブコーションマーク *NH0*..... (ホワイト)	95	1			
* 10	94021-05070-0S	6カクキャップナット 5MM.....	15	1			
* 11	94101-05700	プレインプッシャー 5MM.....	10	1			

F 2

ブロックNO.

F-14

エアークリーナー

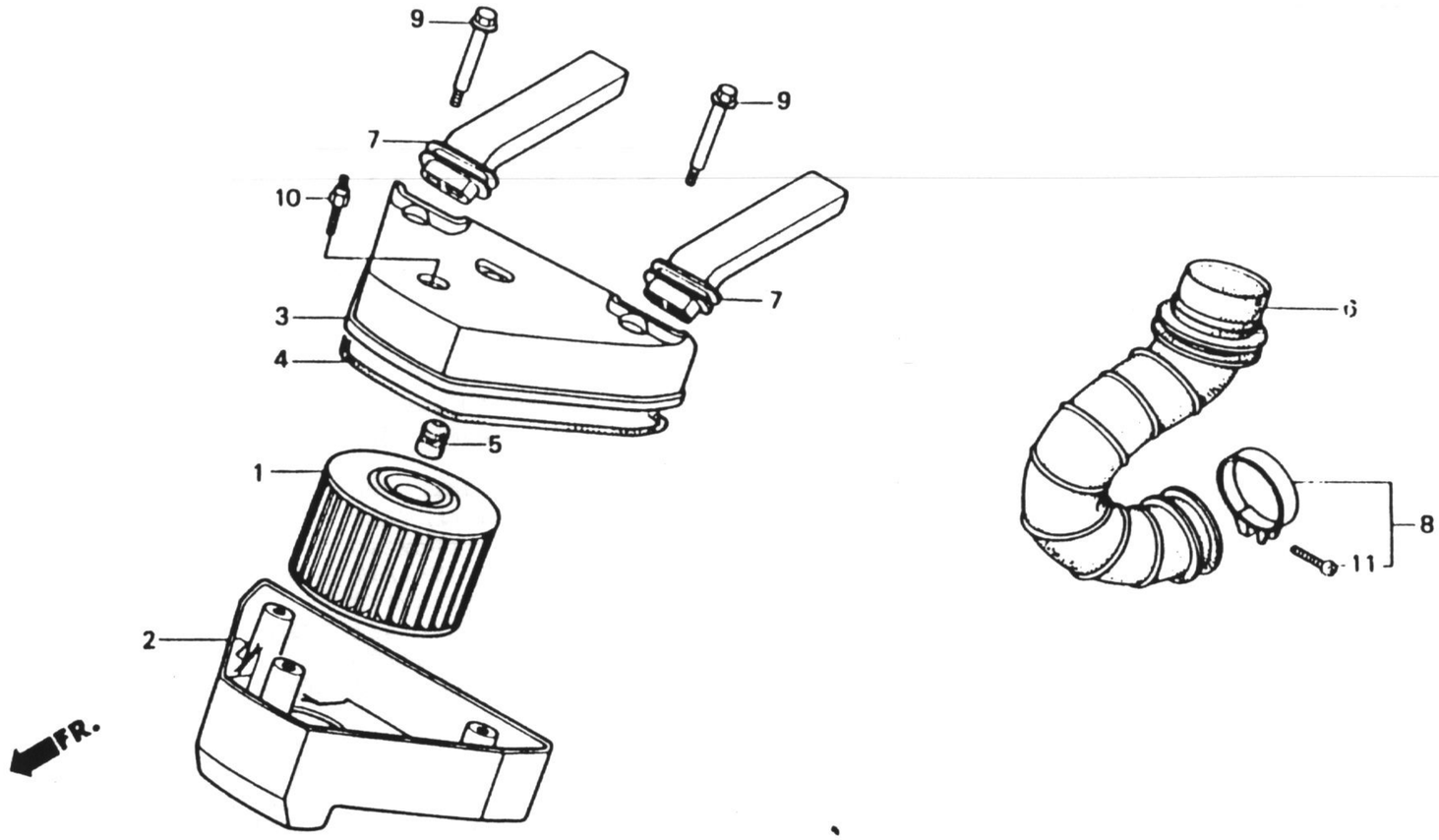

BGF4-13

整備項目	標準時間
エアークリーナーエレメント.....	0.1
エアークリーナーケース.....	0.3
.エアークリーナーケースカバー	
.エアークリーナーコネクテイングチューブ	
エアークリーナーインレットチューブ.....	0.2
(ニコテモトウシカン)	

見出番号	部品番号	部品名	標準価格	使用個数 CT50JC	適用号機 初号機	適用号機 終号機	タイプ
1	17205-GF4-000	エアークリーナーエレメント.....	680	1			
2	17206-GF4-000	エアークリーナーケース.....	620	1			
3	17207-GF4-000ZA	エアークリーナーケースカバー *NH1*.... (フブラック)	480	1			
4	17212-GF4-000	エアークリーナーカバーシール.....	150	1			
5	17213-GB4-000	エアークリーナーエレメントセツテイングラバー.	80	1			
6	17253-GF4-000	エアークリーナーコネクテイングチューブ....	620	1			
7	17254-GF4-000	エアークリーナーインレットチューブ.....	370	2			
8	17255-GB2-000	インシュレーターバンド.....	150	1			
9	90155-GF4-000	パンスクリュー 5X69.....	95	2			
* 10	90165-GF4-000	スペシャルボルト.....	135	1			
* 11	93500-05025-0A	パンスクリュー 5X25.....	15	1			

1988.02.20

F2

F 3

ブロックNO.

F-15

マフラー

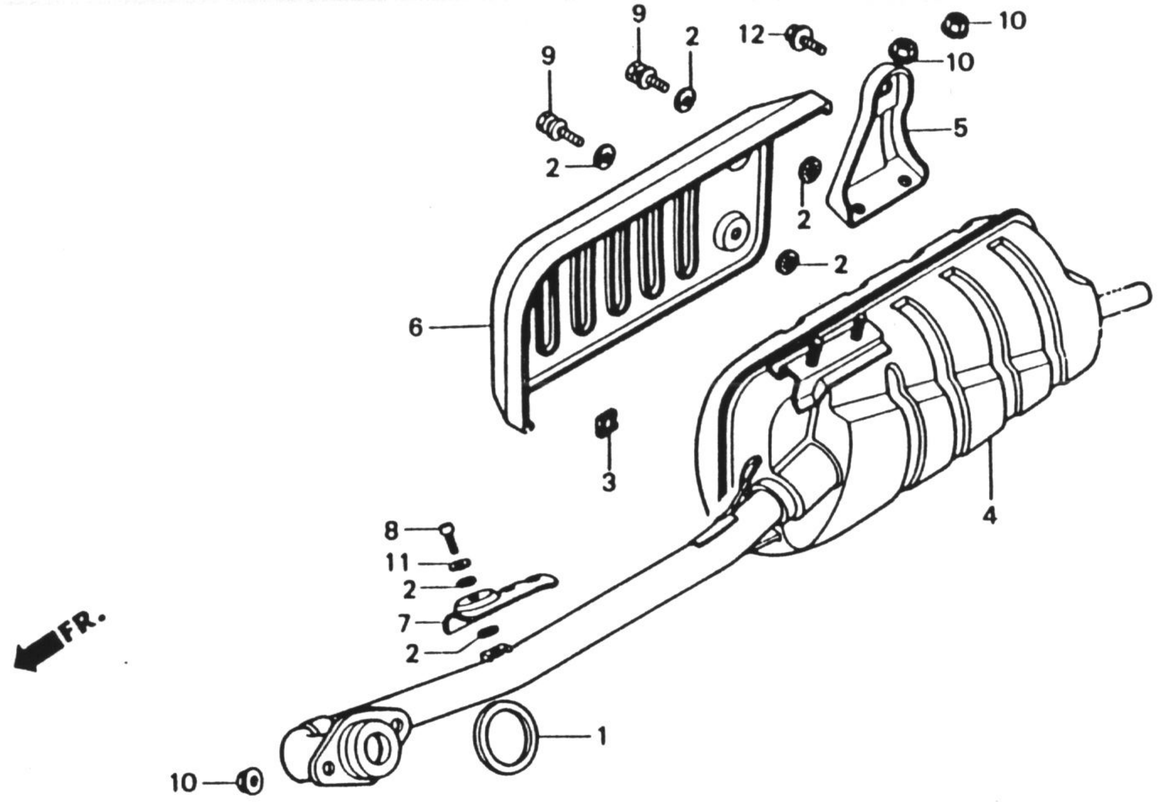

BGF4-14A

整備項目	標準時間
エキゾーストパイプガスケット.....	0.1
.マフラープロテクター	
エキゾーストマフラーCOMP.....	0.2
.マフラーセッテイングステー	

見出番号	部品番号	部品名	標準価格	使用個数 CT50JC	適用号機 初号機	適用号機 終号機	タイプ
1	18291-001-010	エキゾーストパイプガスケット.....	110	1			
2	18292-147-000	マフラープロテクターバッキン.....	65	6			
3	18293-147-000	プロテクターバッキンラバー.....	65	1			
4	18300-GF4-003	エキゾーストマフラーCOMP.....	8,300	1			
5	18301-GF4-000	マフラーセッテイングステー.....	470	1			
6	18318-GF4-003ZB	マフラープロテクター *G20*..... (ポポクリーン)	1,200	1			
	18318-GF4-003ZC	マフラープロテクター *Y104*..... (メイスイエロー)	1,200	1			
* 7	18321-GF4-000	エキゾーストパイププロテクター.....	360	1			
* 8	93500-05008-0G	パンスクリュー 5X8.....	10	1			
9	93891-05010-10	スクリューワッシャー 5X10.....	15	2			
10	94050-06000	フランジナット 6MM.....	20	4			
* 11	94101-05700	プレインワッシャー 5MM.....	10	1			
12	95700-08012-00	フランジボルト 8X12.....	25	1			

F 4

ブロックNO.

F-16

メインスタンド

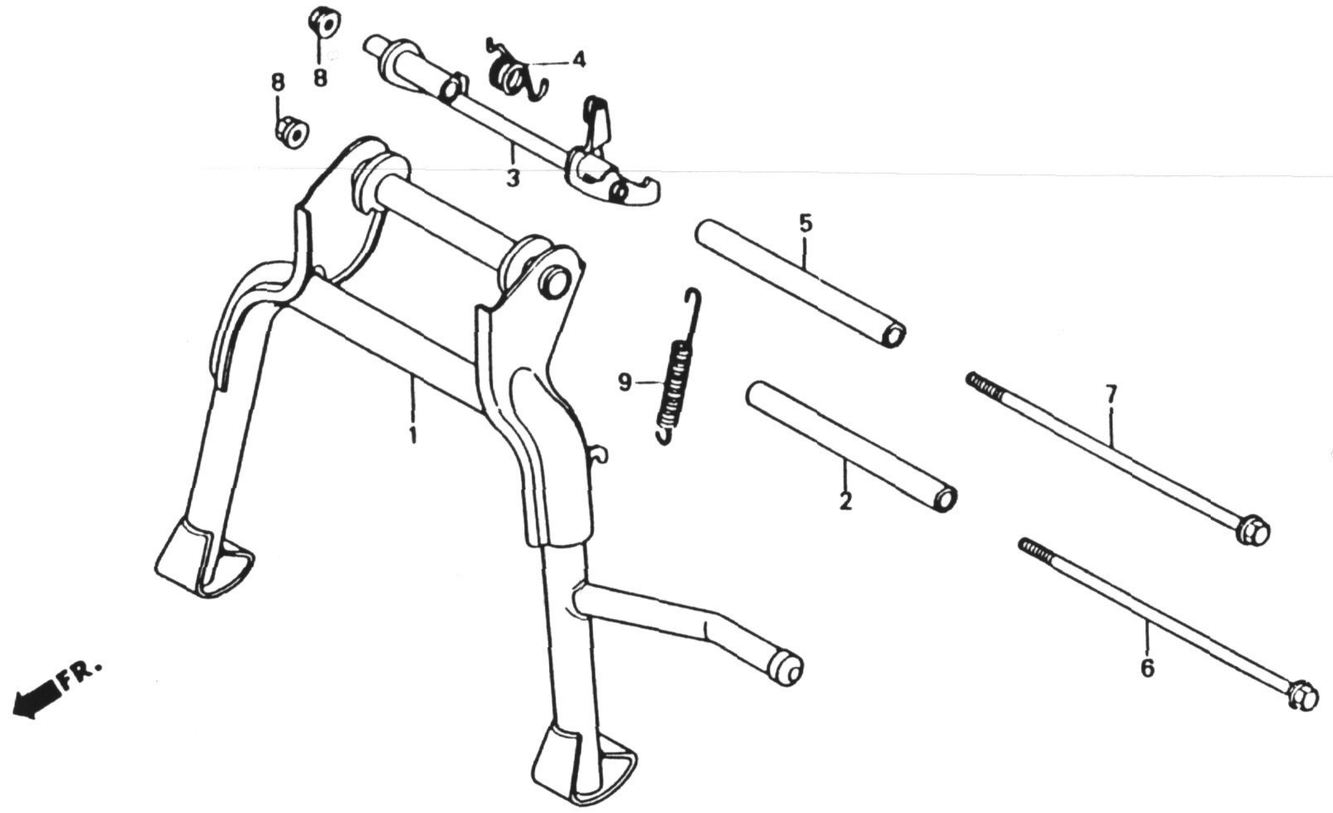

BGF4-15

整備項目	標準時間
メインスタンド"COMP.....	0.4
.スタンド"ロックCOMP.	
スタンド"ロックスプ°リング".....	0.2
メインスタンド"スプ°リング"E.....	0.1

見出番号	部品番号	部品名	標準価格	使用個数 CT50JC	適用号機 初号機	適用号機 終号機	タイプ
1	50500-GF4-000	メインスタンド"COMP.....	3,450	1			
2	50510-GF4-000	メインスタンド"カラー.....	450	1			
3	50511-GF4-000	スタンド"ロックCOMP.....	920	1			
4	50512-GF4-000	スタンド"ロックスプ°リング".....	125	1			
5	50513-GF4-000	スタンド"ロックカラー.....	450	1			
6	90110-GF4-000	メインスタンド"ボ"ルト.....	295	1			
7	90120-GF4-000	スタンド"ロックボ"ルト.....	295	1			
* 8	94050-08000	フランジ"ナット 8MM.....	20	2			
9	95014-71502	メインスタンド"スプ°リング"E.....	75	1			

1988.02.20

F4

F 5

ブロックNO.

F-17

ステップ・キックスターターアーム・
ギヤーチェンジペダル

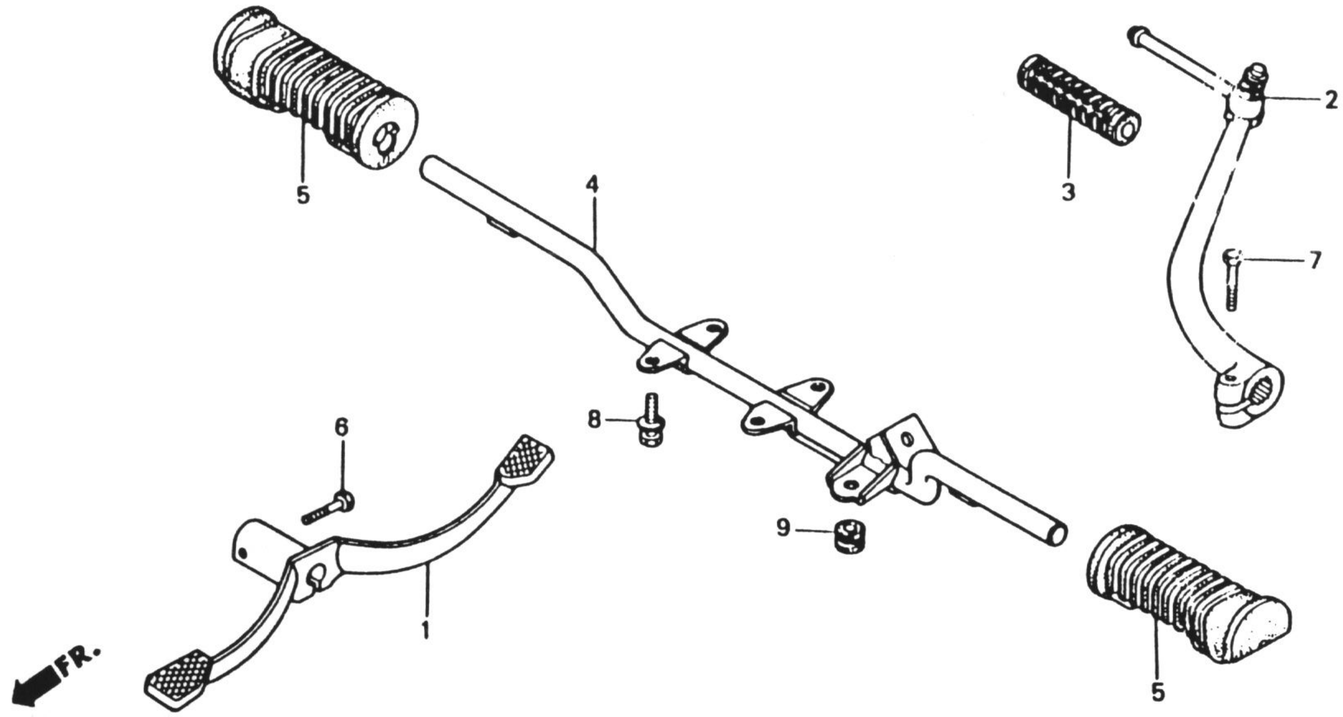

BGF4-16

整備項目	標準時間
ｷﾞﾔｰﾁｪﾝｼﾞﾍﾟﾀﾞﾙ.....	0.1
.ｷｯｸｽﾀｰﾀｰｱｰﾑASSY.	
ｽﾃｯﾌﾟﾊﾞｰ-COMP.....	0.2

見出番号	部品番号	部品名	標準価格	使用個数 CT50JC	適用号機 初号機	適用号機 終号機	タイプ
1	24701-GF4-000	ｷﾞﾔｰﾁｪﾝｼﾞﾍﾟﾀﾞﾙ.....	1,050	1			
2	28300-GF4-000	ｷｯｸｽﾀｰﾀｰｱｰﾑASSY.....	1,950	1			
3	28311-342-000	ｷｯｸｽﾀｰﾀｰﾗﾊﾞｰ.....	95	1			
4	50610-GF4-000	ｽﾃｯﾌﾟﾊﾞｰ-COMP.....	1,750	1			
※ 5	50660-GB2-000	ｽﾃｯﾌﾟﾗﾊﾞｰ.....	350	2			
6	92000-06020	6ｶｸﾎﾞﾙﾄ 6X20.....	15	1			
7	92000-06022	6ｶｸﾎﾞﾙﾄ 6X22.....	20	1			
8	93482-08020-00	ﾎﾞﾙﾄﾜｯｼｬｰ 8X20.....	25	4			
※ 9	95011-61000	ｽﾀﾝﾄﾞｽﾄｯﾊﾟｰﾗﾊﾞｰ-A.....	35	1			

1988.02.20

F5

3

F 6

ブロックNO.

F-18

ブレーキペダル

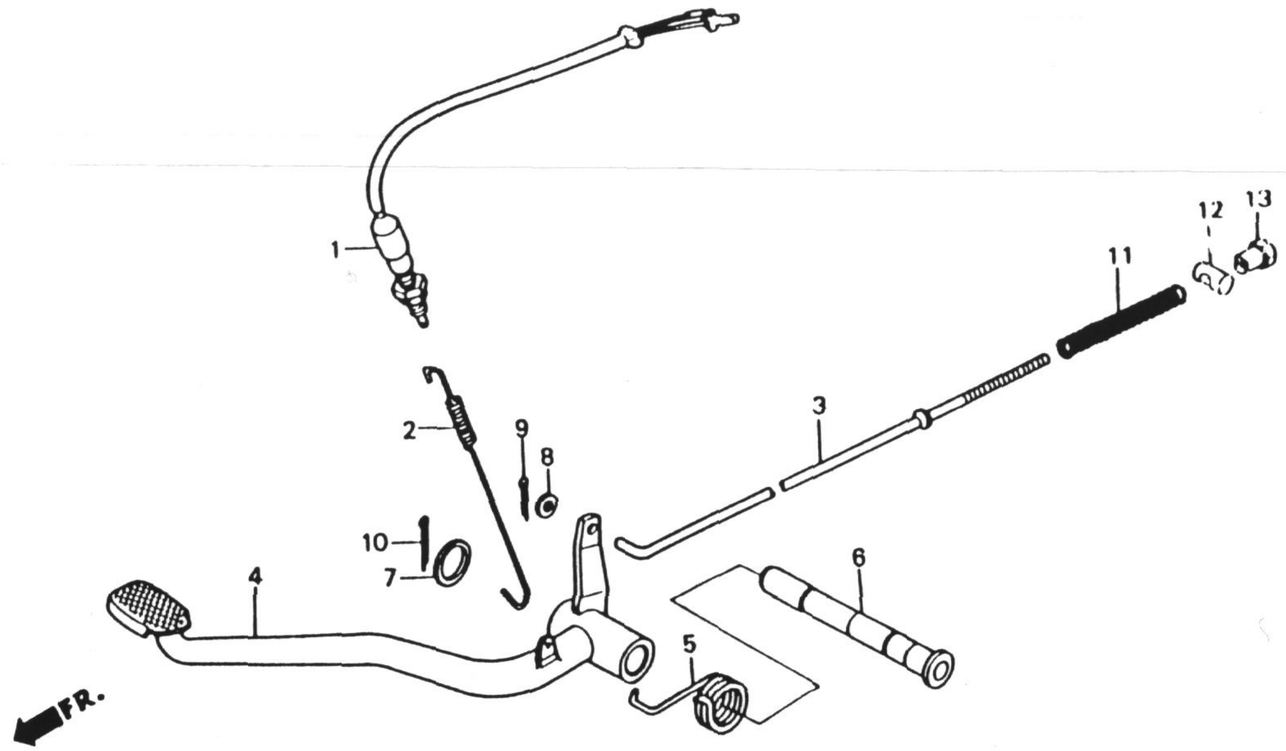

BGF4-17

BGF4-17

整備項目	標準時間
ｽﾄｯﾌﾟｽｲｯﾁASSY.....	0.3
.ﾘﾔｰﾌﾞﾚｰｷﾛｯﾄﾞ	
.ﾌﾞﾚｰｷﾍﾟﾀﾞﾙ	
ﾌﾞﾚｰｷﾍﾟﾀﾞﾙｽﾌﾟﾘﾝｸﾞ.....	0.2

見出番号		部品番号	部品名	標準価格	使用個数 CT50JC	適用号機 初号機	適用号機 終号機	タイプ
1		35350-086-721	ｽﾄｯﾌﾟｽｲｯﾁASSY.....	650	1			
2		35357-107-010	ｽﾄｯﾌﾟｽｲｯﾁｽﾌﾟﾘﾝｸﾞ.....	130	1			
3		43451-098-770	ﾘﾔｰﾌﾞﾚｰｷﾛｯﾄﾞ.....	190	1			
4		46500-GF4-000	ﾌﾞﾚｰｷﾍﾟﾀﾞﾙ.....	1,450	1			
5		46514-GF4-000	ﾌﾞﾚｰｷﾍﾟﾀﾞﾙｽﾌﾟﾘﾝｸﾞ.....	170	1			
6	*	50515-GF4-000	ﾌﾞﾚｰｷﾋﾟﾎﾞｯﾄｼｬﾌﾄ.....	450	1			
7		90521-028-000	ﾜｯｼｬｰ 17X22.....	60	1			
8		94101-06000	ﾌﾟﾚｲﾝﾜｯｼｬｰ 6MM.....	10	1			
9	*	94201-16150	ｽﾌﾟﾘｯﾄﾋﾟﾝ 1.6X15.....	10	1			
10		94201-30250	ｽﾌﾟﾘｯﾄﾋﾟﾝ 3.0X25.....	15	1			
11		95014-73100	ﾌﾞﾚｰｷﾛｯﾄﾞｽﾌﾟﾘﾝｸﾞA.....	35	1			
12		95015-32001	ﾌﾞﾚｰｷｱｰﾑｼﾞｮｲﾝﾄB.....	35	1			
13		95015-42000	ﾌﾞﾚｰｷﾛｯﾄﾞｱｼﾞｬｽﾃｲﾝｸﾞﾅｯﾄB..	70	1			

1988.02.20

F6

F 7

ブロックNO.

F-19

リヤーフォーク・チェンケース

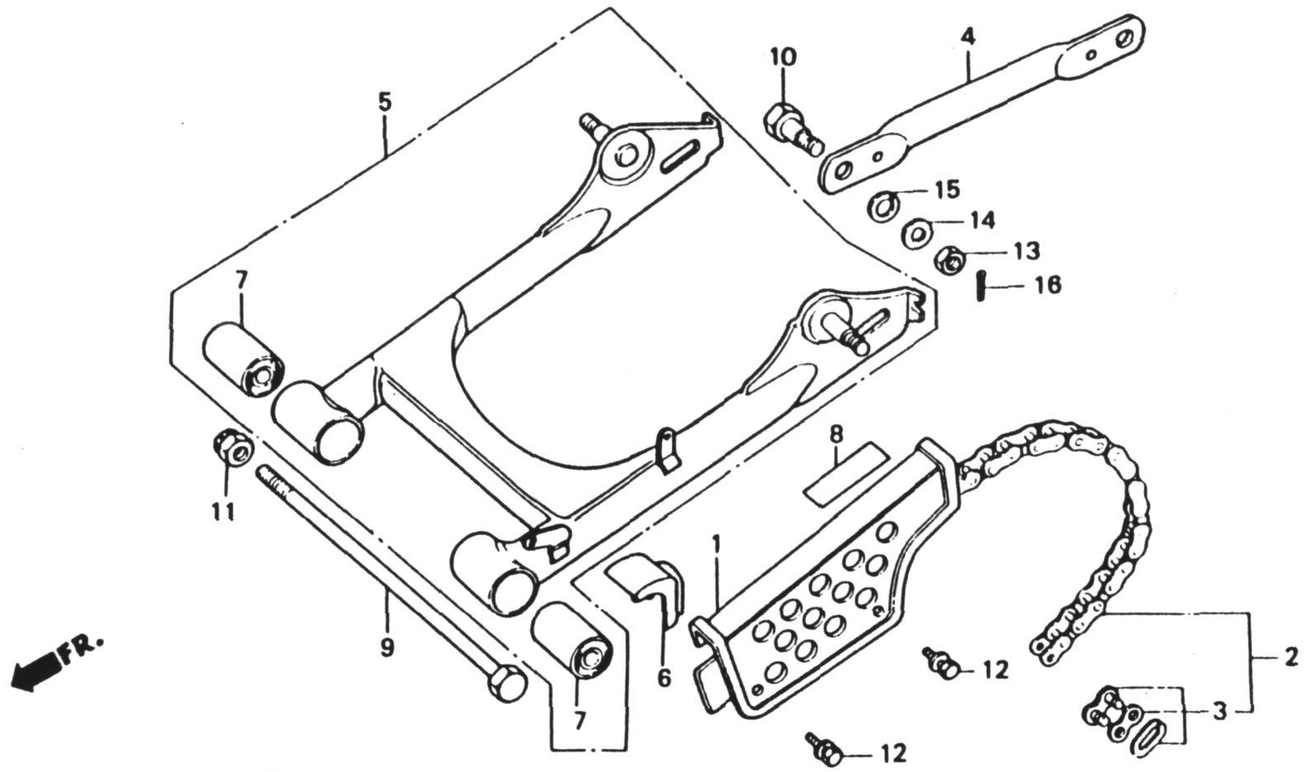

BGF4-25

整備項目	標準時間
ドライブチェンケース	0.1
ドライブチェン	0.3
リヤーブレーキトルクアーム	0.2
リヤーフォークASSY	0.6
リヤーフォークピボットラバーブッシュ (ニコテモドウジカン)	0.8

見出番号	部品番号	部品名	標準価格	使用個数 CT50JC	適用号機 初号機	適用号機 終号機	タイプ
1	40510-GF4-000ZB	ドライブチェンケース *G20* (ホホグリーン)	1,100	1			
	40510-GF4-000ZC	ドライブチェンケース *Y104* (メイズイエロー)	1,100	1			
2	40530-GF4-003	ドライブチェン (ダイトー)	1,400	1			
	40530-GF4-005	ドライブチェン (タカサゴ)	1,500	1			
3	40531-098-003	ドライブチェンジョイント (ダイトー)	145	1			
	40531-150-005	ドライブチェンジョイント (タカサゴ)	120	1			
4	43431-134-000	リヤーブレーキトルクアーム	530	1			
* 5	52000-GF4-000ZB	リヤーフォークASSY. *G20* (ホホグリーン)	7,000	1			
*	52000-GF4-000ZC	リヤーフォークASSY. *Y104* (メイズイエロー)	7,000	1			
* 6	52155-GF4-000	ドライブチェンカイド	295	1			
7	52181-001-300	リヤーフォークピボットラバーブッシュ	195	2			
8	87505-GF4-300	タイヤコーションマーク	130	1			
9	90121-134-000	リヤーフォークピボットボルト	710	1			
10	90133-331-770	リヤーブレーキストッパーアームボルト	120	1			
11	90351-268-000	セルフロックナット 10MM	90	1			
12	93481-06008-00	ボルトワッシャー 6X8	20	2			
13	94001-08000-0S	6カクナット 8MM	15	1			
14	94101-08000	プレインワッシャー 8MM	10	1			
15	94111-10000	スプリングワッシャー 10MM	15	1			
16	94201-20150	スプリットピン 2.0X15	10	1			

1988.02.20

F7

F 8

ブロックNO.

F-20

リヤークッション

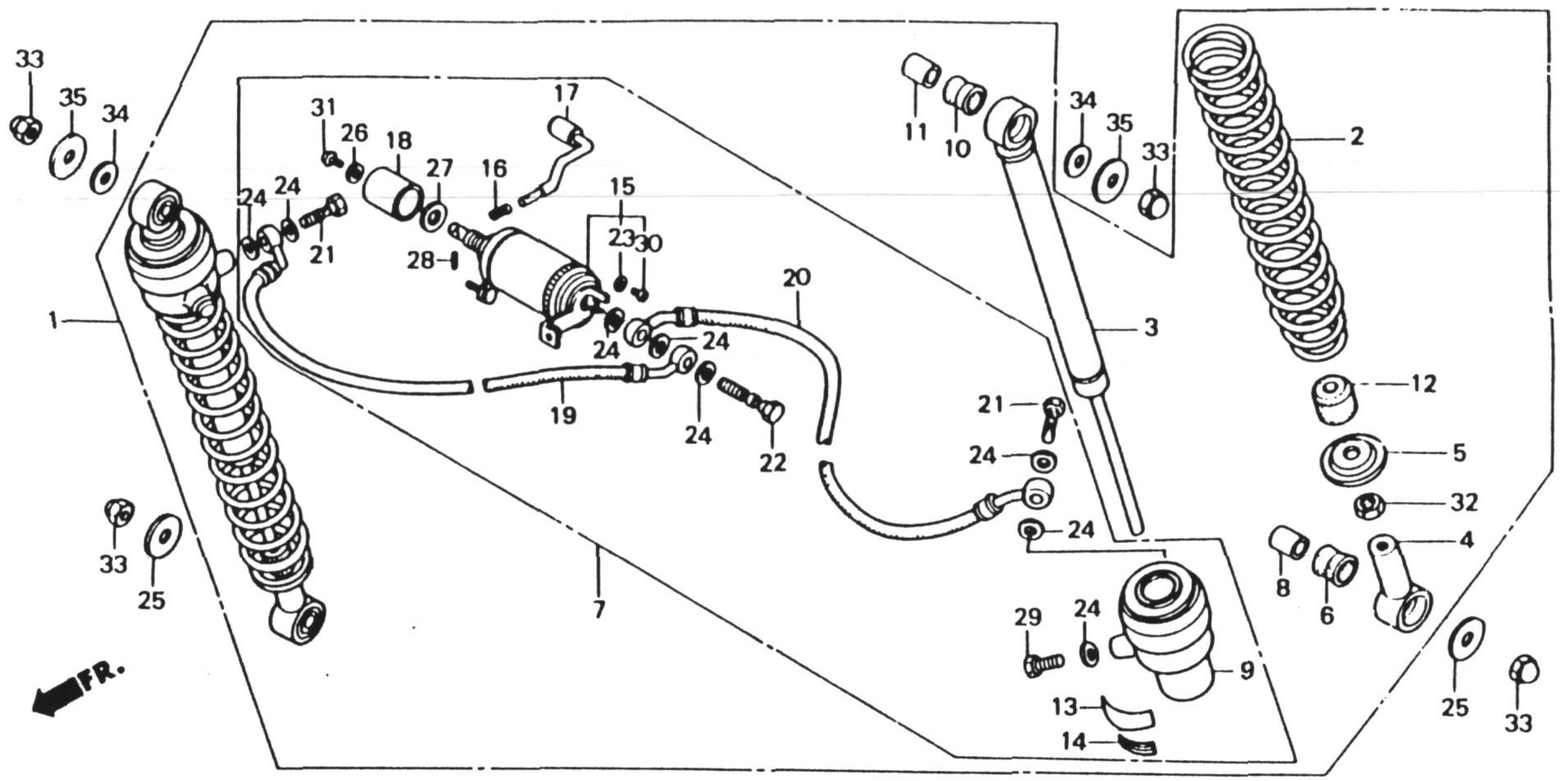

BGF4-18

整備項目	標準時間
リヤークッションASSY.....	0.4
リヤークッションスプリング.....	0.2
リヤーダンパー-COMP.....	0.3
(イツコマシ 0.2 カサン)	
(カンレンブヒン フクム)	
リヤークッションシリンダー-ASSY.....	0.6
.リヤークッションオイルホース	
(ニコテモトウシカン)	
シリンダー-ASSY.....	0.7
(イツコマシ 0.1 カサン)	
.アジャスター-ASSY.	

見出番号	部品番号	部品名	標準価格	使用個数 CT50JC	適用号機 初号機	適用号機 終号機	タイプ
1	52400-GF4-003ZB	リヤークッションASSY. *G20*.....	21,200	1			
		(ホホグリーン)					
	52400-GF4-003ZC	リヤークッションASSY. *Y104*.....	21,200	1			
		(メイスイエロー)					
2	52401-GF4-003ZB	リヤークッションスプリング *G20*....	790	2			
		(ホホグリーン)					
	52401-GF4-003ZC	リヤークッションスプリング *Y104*...	790	2			
		(メイスイエロー)					
3	52410-GF4-003	リヤーダンパー-COMP.....	1,750	2			
4	52411-GF4-003	リヤークッションアンダー-メタル.....	450	2			
5	52458-GF4-003	リヤークッションスプリングアンダー-シート..	140	2			
6	52476-001-020	リヤークッションラバーブッシュ.....	65	2			
7	52480-GF4-003ZB	リヤークッションシリンダー-ASSY. *G20*	15,800	1			
		(ホホグリーン)					
	52480-GF4-003ZC	リヤークッションシリンダー-ASSY. *Y104*	15,800	1			
		(メイスイエロー)					
8	52486-001-000	リヤークッションラバーブッシュカラー.....	70	2			
9	52490-GF4-003ZB	シリンダー-ASSY. *G20*.....	4,450	2			
		(ホホグリーン)					
	52490-GF4-003ZC	シリンダー-ASSY. *Y104*.....	4,450	2			
		(メイスイエロー)					
10	52495-098-000	ラバーブッシュ.....	125	2			
11	52496-040-000	リヤークッションラバーブッシュカラー.....	105	2			
12	52517-178-003	ストッパーラバー.....	100	2			
13	52547-GF4-300	インジケーターラベルA.....	90	1			
14	52548-GF4-300	インジケーターラベルB.....	60	1			

1988.02.20 F8

F 9

ブロックNO.

F-20

リヤークッション

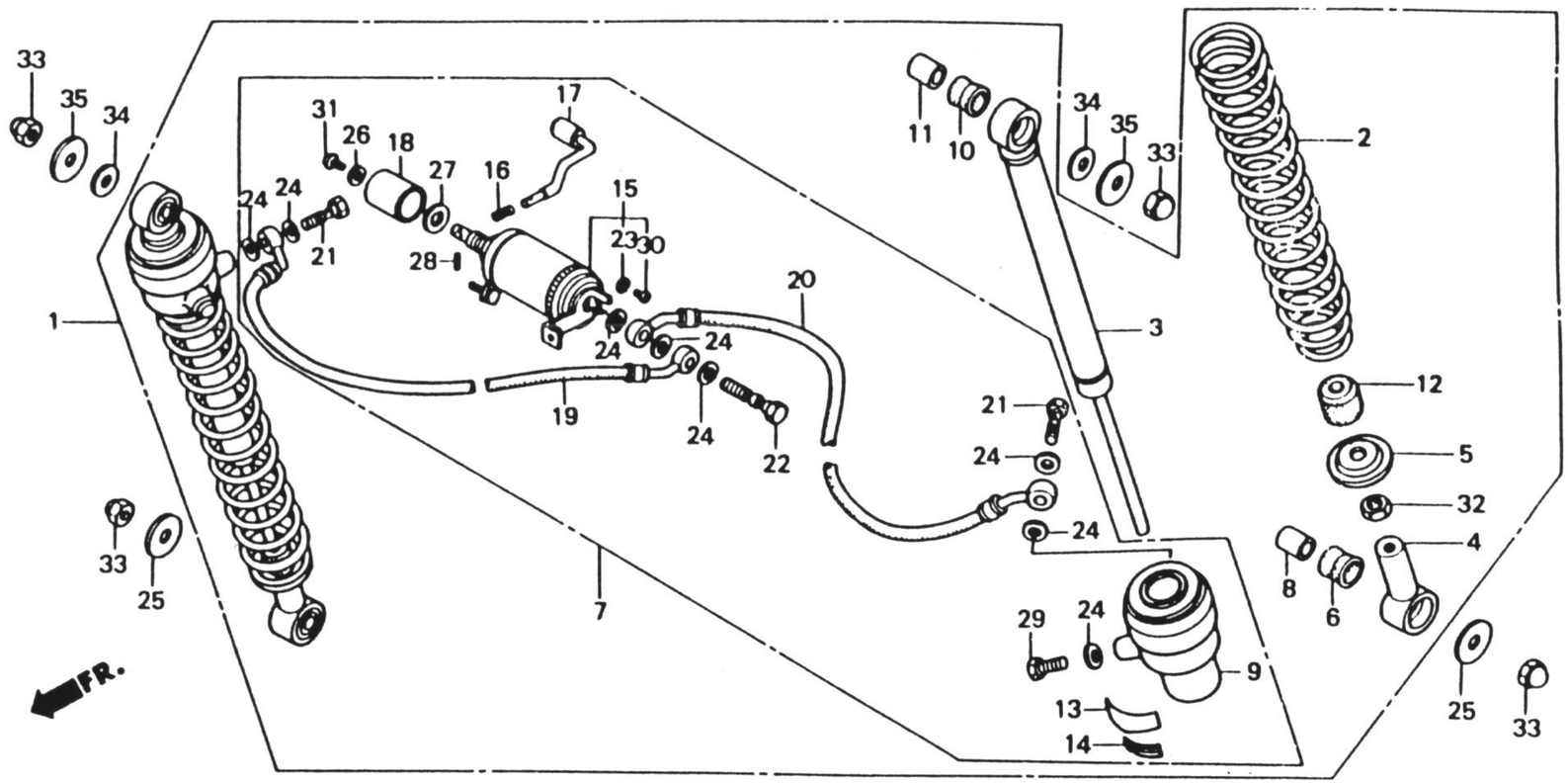

BGF4-18

整備項目	標準時間	見出番号	部品番号	部品名	標準価格	使用個数 CT50JC	適用号機 初号機	適用号機 終号機	タイプ
		15	52600-GF4-003	ｱｼﾞｬｽﾀｰASSY.....	4,850	1			
		16	52605-GF4-003	ｾｯﾄｽﾌﾟﾘﾝｸﾞ.....	70	1			
		17	52607-GF4-003	ｱｼﾞｬｽﾀｰﾊﾝﾄﾞﾙ.....	450	1			
		* 18	52608-GF4-003	ｱｼﾞｬｽﾀｰﾌﾞｰﾂ.....	125	1			
		19	52701-GF4-003	ﾘﾔｰｸｯｼｮﾝｵｲﾙﾎｰｽ.....	2,050	1			
		* 20	52702-GF4-003	ｼﾞｮｲﾝﾄﾎｰｽCOMP.B.....	2,050	1			
		21	90134-GF4-003	ﾘﾔｰｸｯｼｮﾝｵｲﾙﾎﾞﾙﾄA.....	175	2			
		22	90135-GF4-003	ﾘﾔｰｸｯｼｮﾝｵｲﾙﾎﾞﾙﾄB.....	245	1			
		23	90544-GF4-003	ｽﾍﾟｼｬﾙﾜｯｼｬｰ.....	50	1			
		24	90544-283-000	ｽﾍﾟｼｬﾙﾜｯｼｬｰ 8MM.....	65	9			
		25	90551-033-000	ｽﾌﾟﾛｹｯﾄｾｯﾃｲﾝｸﾞﾜｯｼｬｰ.....	60	2			
		* 26	90553-GF4-003	ﾌﾟﾚｲﾝﾜｯｼｬｰ (A).....	50	1			
		* 27	90554-GF4-003	ﾌﾟﾚｲﾝﾜｯｼｬｰB.....	70	1			
		* 28	91261-GF4-003	ｽﾌﾟﾘﾝｸﾞﾋﾟﾝ 3X10.....	60	1			
		29	92000-08012-1A	6ｶｸﾎﾞﾙﾄ 8X12.....	20	2			
		30	93500-04006-1A	ﾊﾟﾝｽｸﾘｭｰ 4X6.....	10	1			
		* 31	93500-05006-1G	ﾊﾟﾝｽｸﾘｭｰ 5X6.....	10	1			
		32	94001-08000-0S	6ｶｸﾅｯﾄ 8MM.....	15	2			
		33	94021-10000-0S	ｷｬｯﾌﾟﾅｯﾄ 10MM.....	40	4			
		34	94101-10000	ﾌﾟﾚｲﾝﾜｯｼｬｰ 10MM.....	15	2			
		* 35	94101-12000	ﾌﾟﾚｲﾝﾜｯｼｬｰ 12MM.....	20	2			

F 10

ブロックNO.

F - 21

リヤーフェンダー・キャリヤー

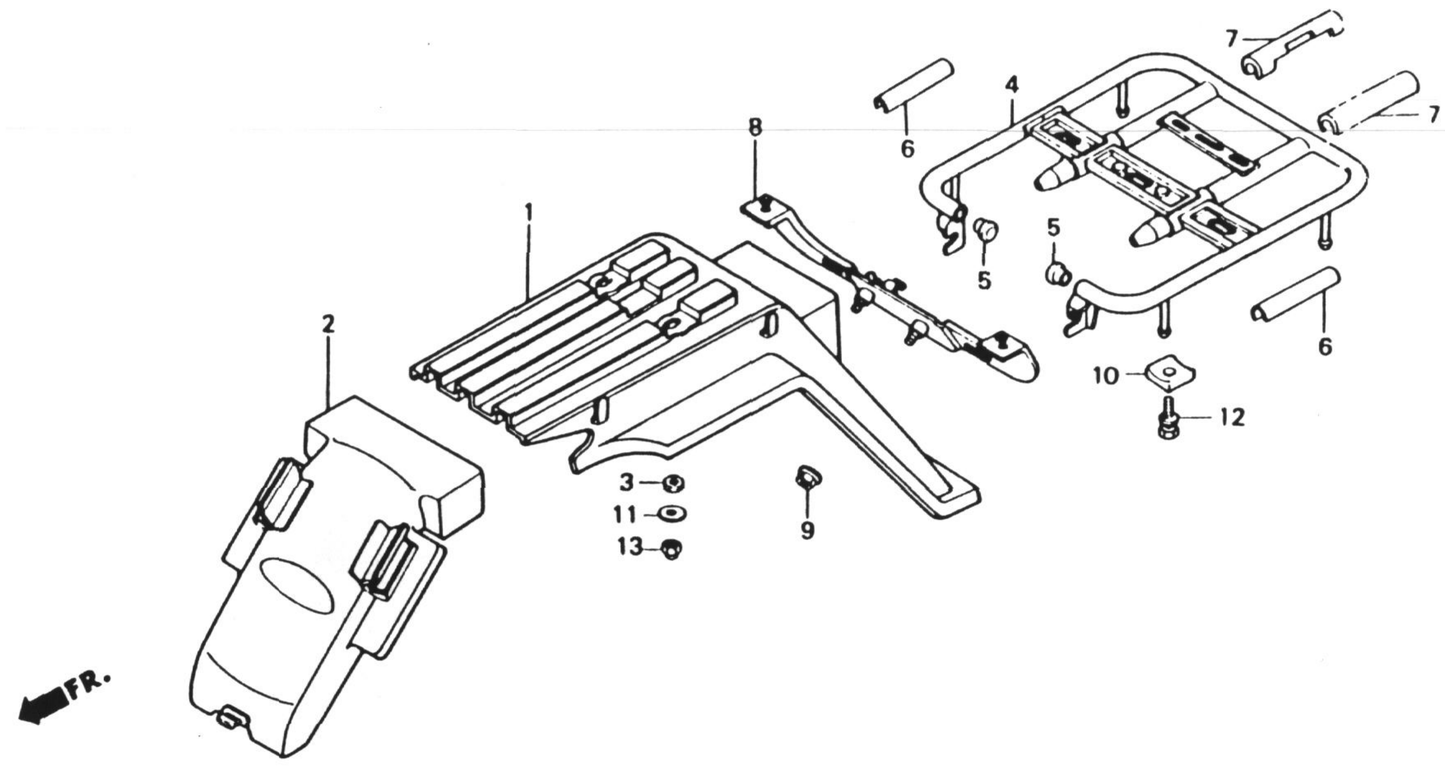

BGF4-19

整備項目	標準時間
リヤーフエンダー	0.4
リヤーフエンダーB	0.3
ラギッジキャリヤー	0.2
.ナンバープレートブラケット	

見出番号	部品番号	部品名	標準価格	使用個数 CT50JC	適用号機 初号機	適用号機 終号機	タイプ
1	80100-GF4-000ZB	リヤーフエンダー *G20* (ホホグリーン)	4,450	1			
	80100-GF4-000ZC	リヤーフエンダー *Y104* (メイスイエロー)	4,450	1			
2	80110-GF4-000	リヤーフエンダーB	1,200	1			
* 3	81101-GA6-000	フロントウインカーラバー	70	2			
4	81200-GF4-000ZB	ラギッジキャリヤー *G20* (ホホグリーン)	5,100	1			
	81200-GF4-000ZC	ラギッジキャリヤー *Y104* (メイスイエロー)	5,100	1			
* 5	81212-GF4-000	リヤーキャリヤーキャップ	90	2			
* 6	81215-GF4-000ZB	キャリアープロテクターA *G20* (ホホグリーン)	125	4			
*	81215-GF4-000ZC	キャリアープロテクターA *Y104* (メイスイエロー)	115	4			
* 7	81216-GF4-000ZB	キャリアープロテクターB *G20* (ホホグリーン)	175	4			
*	81216-GF4-000ZC	キャリアープロテクターB *Y104* (メイスイエロー)	175	4			
8	84701-GF4-000	ナンバープレートブラケット	800	1			
9	90302-187-000	フランジナット 6MM	65	2			
* 10	90515-GF4-000	キャリヤーセッティングブッシャー	70	2	1002818		
* 11	90525-434-000	プレインブッシャー 6MM	70	2			
12	93495-06016-00	ボルトブッシャー 6X16	25	2	--------	1002817	
*	93495-06020-00	ボルトブッシャー 6X20	25	2	1002818		
13	94021-06020-0S	キャップナット 6MM	35	2			

F 11

ブロックNO.

F - 22

ウインカー

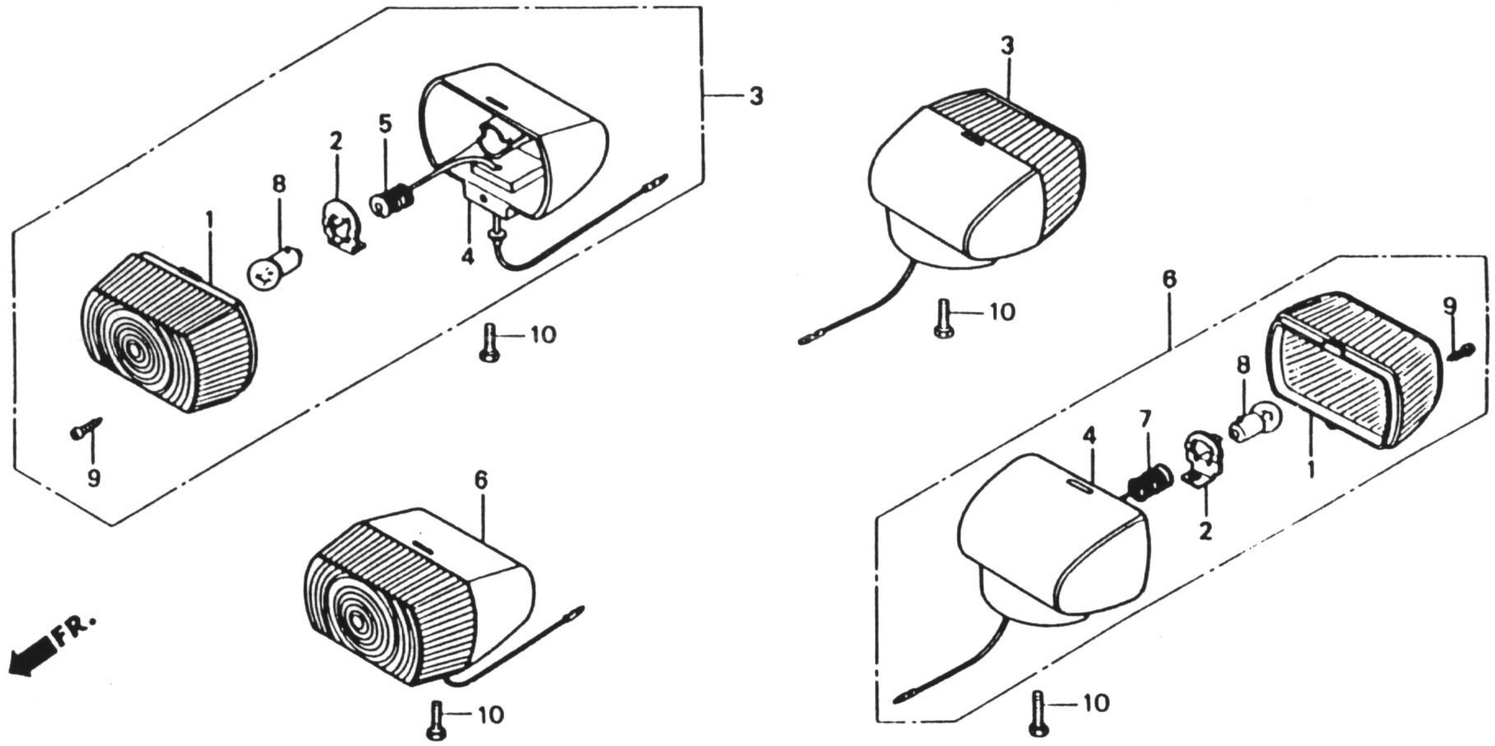

BGF4-20

整備項目	標準時間
フロントウインカーASSY	0.1
(カンレンブヒン フクム)	
(イツコマシ 0.1 カサン)	
.ウインカーバルブ	
(ニコデモトウシカン)	
リヤーウインカーASSY.....	0.2
(ニコデモトウシカン)	
(カンレンブヒン フクム)	
(カキ カンレンブヒンオ ノゾク)	

見出番号		部品番号	部品名	標準価格	使用個数 CT50JC	適用号機 初号機	適用号機 終号機	タイプ
1		33402-GA7-003	ウインカーレンズ	145	4			
2		33405-170-003	バルブソケット	160	4			
3		33600-GA7-003	R.リヤーウインカーASSY.....	560	2			
4		33601-GA7-003	リヤーウインカーベース.....	310	4			
5		33610-GA7-003	R.ウインカーコートCOMP.....	215	2			
6		33650-GA7-003	L.リヤーウインカーASSY.....	560	2			
7		33660-GA7-003	L.ウインカーコートCOMP.....	215	2			
8	*	34905-035-003	ウインカーバルブ (6V8W).....	シカ	4			
9		90101-GA7-003	タッピングスクリュー 3X14.....	55	4			
10		92000-04016-0A	6カクボルト 4X16.....	10	4			

1988.02.20

F11

F 12

ブロックNO.

F-23

テールライト

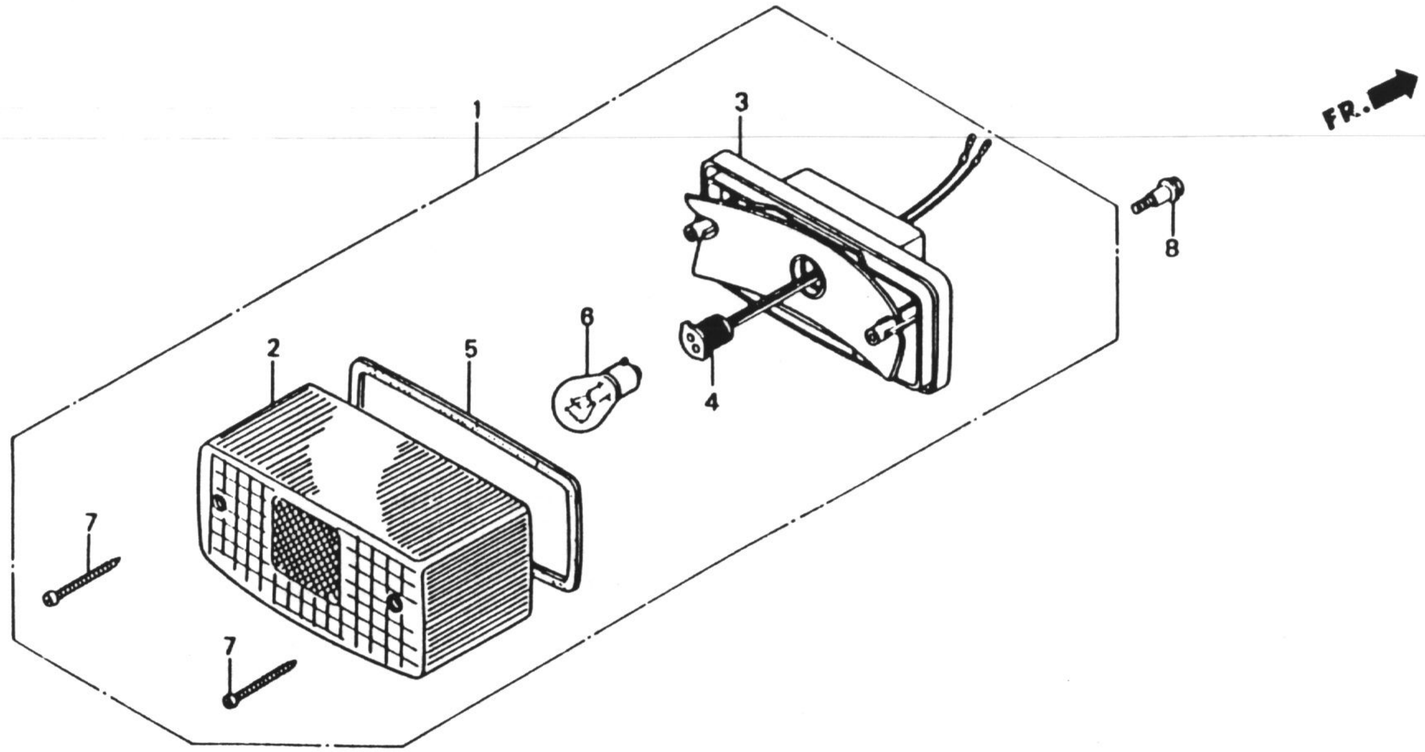

BGF4-21

整備項目	標準時間
テールライトユニット.....	0.2
.テールライトソケットCOMP.	
.テールライトコードCOMP.	
ストップ&テールライトバルブ.....	0.1

見出番号	部品番号	部品名	標準価格	使用個数 CT50JC	適用号機 初号機	適用号機 終号機	タイプ
1	33701-GF4-003	テールライトユニット.....	3,150	1			
2	33702-GF4-000	テールライトレンズ.....	1,200	1			
3	33703-KB7-003	テールライトソケットCOMP.....	1,900	1			
4	33708-147-003	テールライトコードCOMP.....	270	1			
5	33709-KB7-003	テールライトレンズパッキン.....	95	1			
6	34906-030-013	ストップ&テールライトバルブ (6V10/3W)(スタンレー)	シカ	1			
7	90105-GA7-003	タッピングスクリュー 4X40.....	65	2			
8	90508-GC8-000	フランジボルト 5X9.....	75	2			

F 13

ブロックNO.

F - 24

ワイヤーハーネス・バッテリー

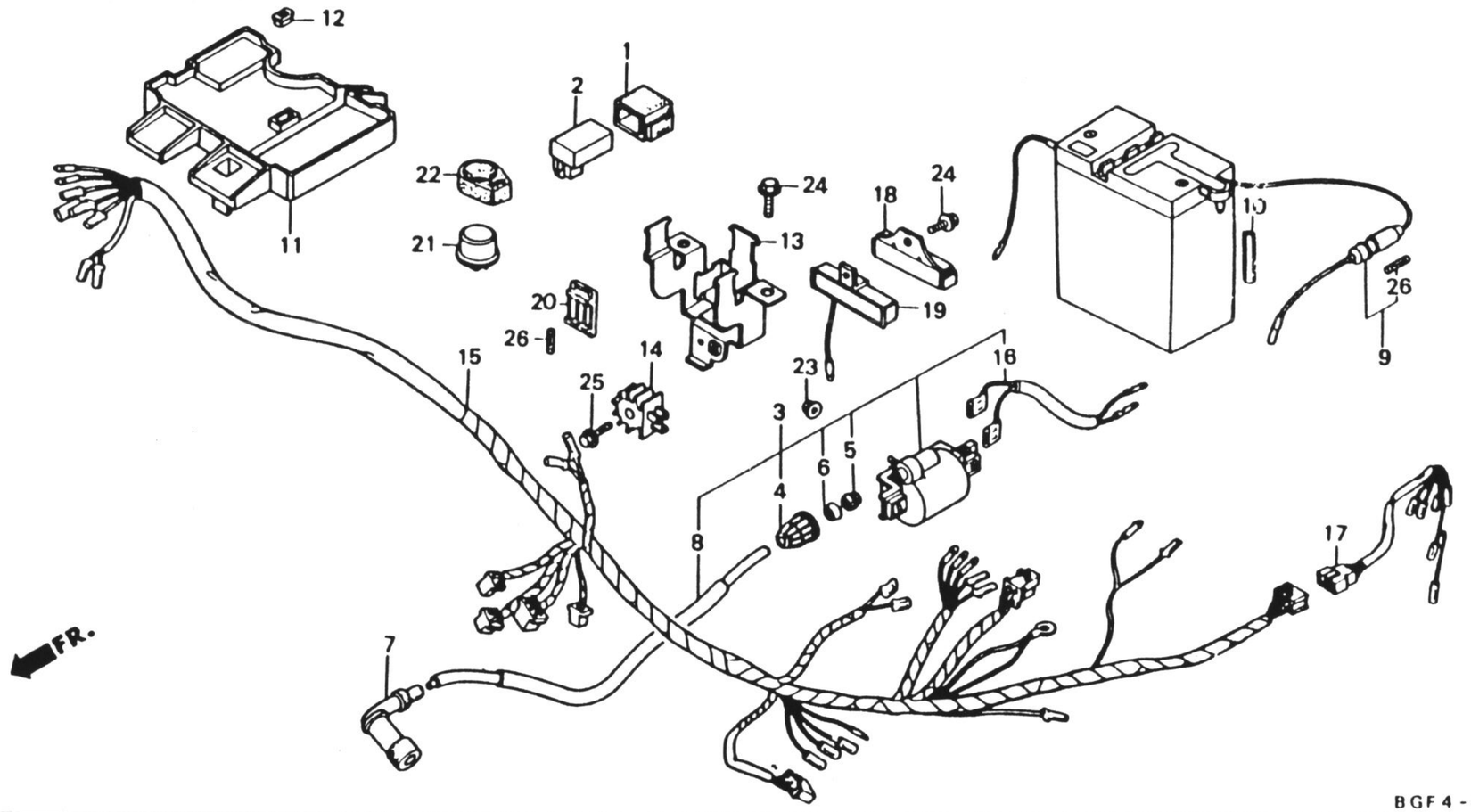

BGF4-22A

整備項目	標準時間
C.D.I.ユニット	0.4
.イグニッションコイルASSY.	
.エレクトリックセッティングステー	
.レギュレーターレクチファイヤーCOMP.	
.レジスターASSY.	
ハイテンションコード	0.3
.テールライトサブハーネス	
バッテリー	0.2
.エレクトリックカバー	
ワイヤーハーネス	0.8
ウインカーリレーCOMP	0.1

見出番号	部品番号	部品名	標準価格	使用個数 CT50JC	適用号機 初号機	適用号機 終号機	タイプ
1	30401-958-000	C.D.I.ユニットクッション	150	1			
2	30410-141-751	C.D.I.ユニット	5,400	1			
3	30500-GF4-000	イグニッションコイルASSY	2,800	1			
4	30501-428-003	スクリューキャップ	140	1			
5	30502-428-003	ラバーシール	60	1			
6	30503-428-003	キャップワッシャー	60	1			
7	30700-MB9-153	ノイズサプレッサーキャップASSY	640	1			
8	30750-196-000	ハイテンションコード	380	1			
* 9	31500-GF4-007	バッテリー 6N2-2A-8(W)	シカ	1			
* 10	31502-GF4-000	バッテリーブリザーチューブ	70	1			
11	31510-GF4-000	エレクトリックカバー	820	1			
* 12	31513-GF4-000	エレクトリックカバープラグ	70	1			
13	31515-GF4-000	エレクトリックセッティングステー	700	1			
14	31601-GB4-008	レギュレーターレクチファイヤーCOMP	1,900	1			
15	32100-GF4-000	ワイヤーハーネス	3,500	1			
* 16	32102-GB4-680	サブワイヤーハーネスB	260	1			
17	32102-GF4-000	テールライトサブハーネス	460	1			
* 18	34912-149-840	レジスターホルダー	155	1			
19	35400-GB4-000	レジスターASSY	710	1			
* 20	38205-115-000	ヒューズケース	145	1			
21	38301-124-831	ウインカーリレーCOMP	950	1			
* 22	38306-399-750	ウインカーリレーリスペンション	155	1			
* 23	94050-06000	フランジナット 6MM	20	1			
24	95700-06010-00	フランジボルト 6X10	20	3			

F 14

ブロックNO.

F - 24

ワイヤーハーネス・バッテリー

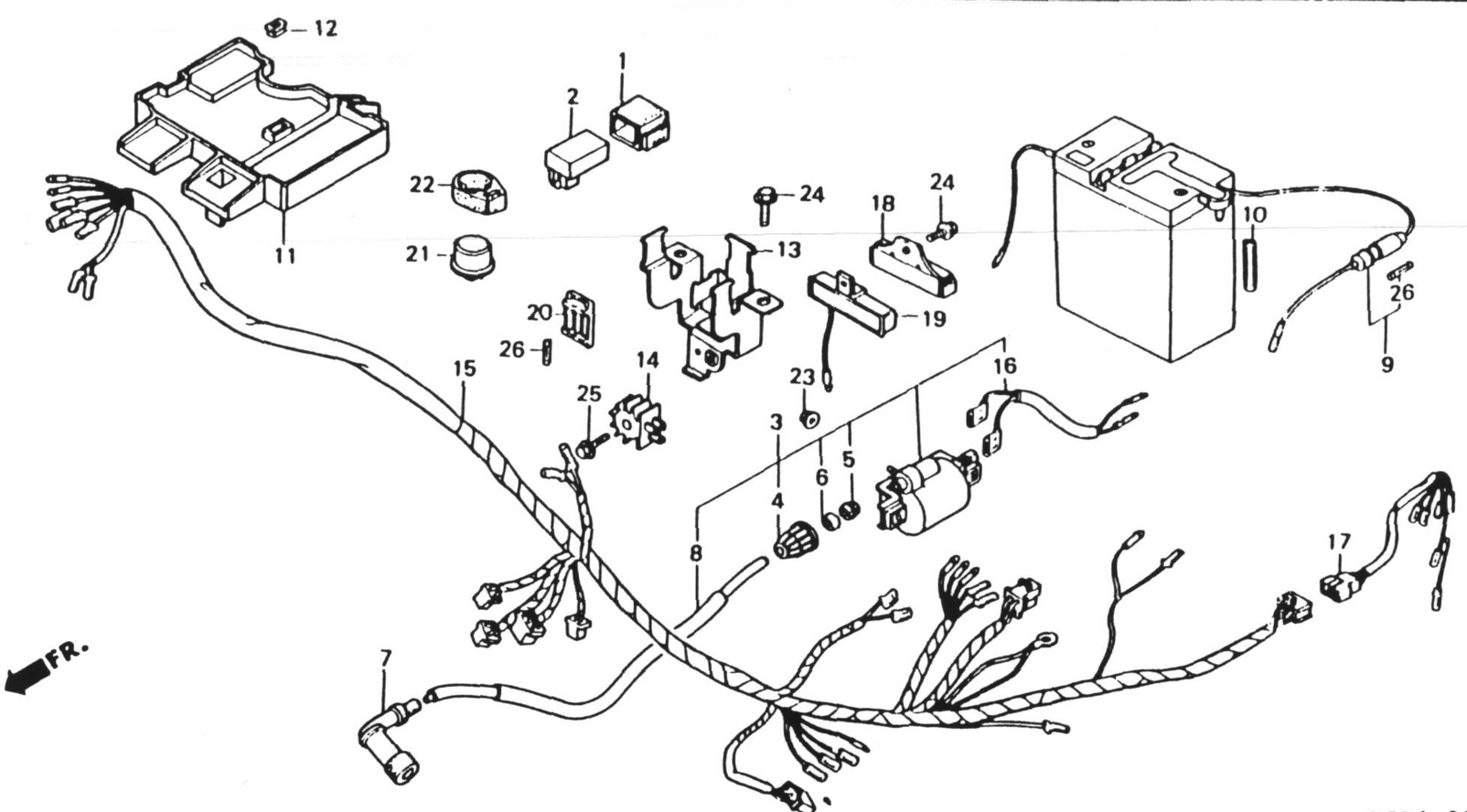

BGF4-22A

整備項目	標準時間	見出番号	部品番号	部品名	標準価格	使用個数 CT50JC	適用号機 初号機	適用号機 終号機	タイプ
		* 25	95700-06028-00	フランジボルト 6X28.....	25	1			
		26	98200-10700	ヒューズA (7A).....	25	2			

F 15

ブロックNO.

F - 25

フレームボディ

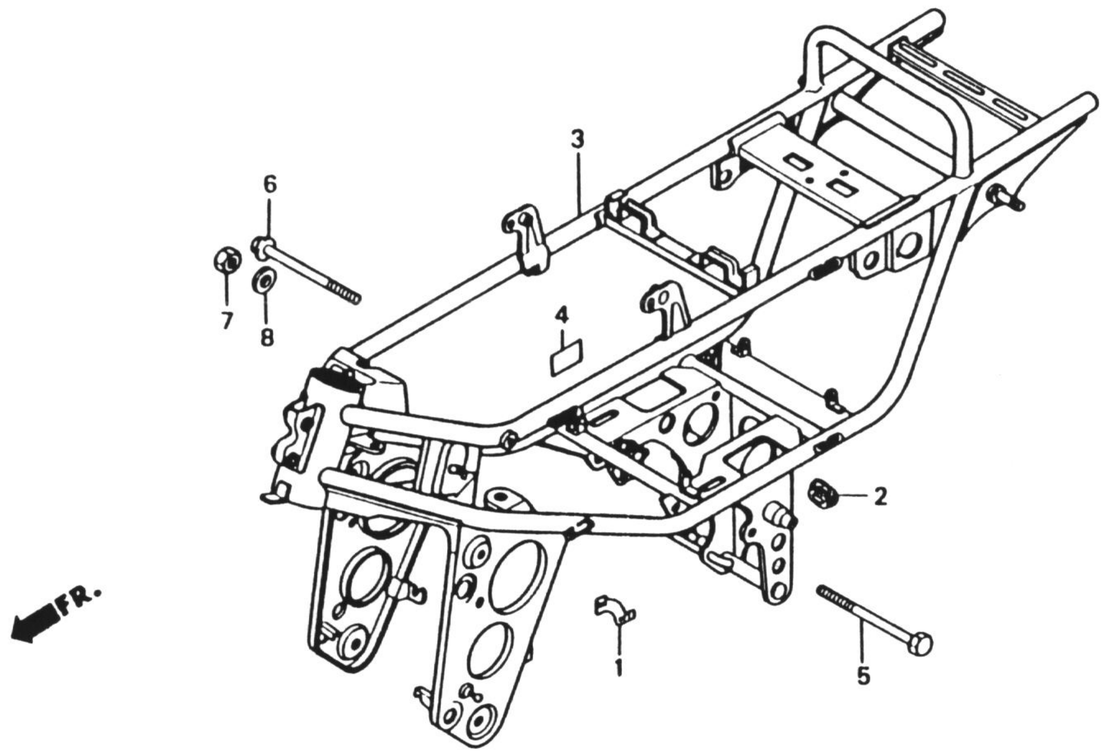

BGF4 - 23A

整備項目	標準時間
フレームボディCOMP.....	*4.8

見出番号	部品番号	部品名	標準価格	使用個数 CT50JC	適用号機 初号機	適用号機 終号機	タイプ
* 1	16954-GF4-000ZA	フユーエルコックラベル *TYPE1*.....	70	1			
*	16954-GF4-000ZB	フユーエルコックラベル *TYPE2*.....	70	1			
* 2	17247-303-000	エアークリーナーケースクロメットA.....	170	1			
3	50100-GF4-000ZB	フレームボディCOMP. *G20* (ポポグリーン)	22,700	1			
	50100-GF4-000ZC	フレームボディCOMP. *Y104* (メイズイエロー)	22,700	1			
4	87501-GF4-000	レジスタントナンバープレート.....	100	1			
* 5	90005-892-000	6カクボルト 8X105.....	145	1			
* 6	90103-GF4-000	エンジンハンガーボルト.....	175	1			
7	94030-08000	6カクナット 8MM.....	15	1			
8	94101-08000	プレインワッシャー 8MM.....	10	1			

フユーエルコックラベル配色表

タイプ	主体色	色
タイプ 1	ポポグリーン	ホワイト
タイプ 2	メイズイエロー	ブラック

F 16

ブロックNO.

F - 26

バッテリーボックス・ツール

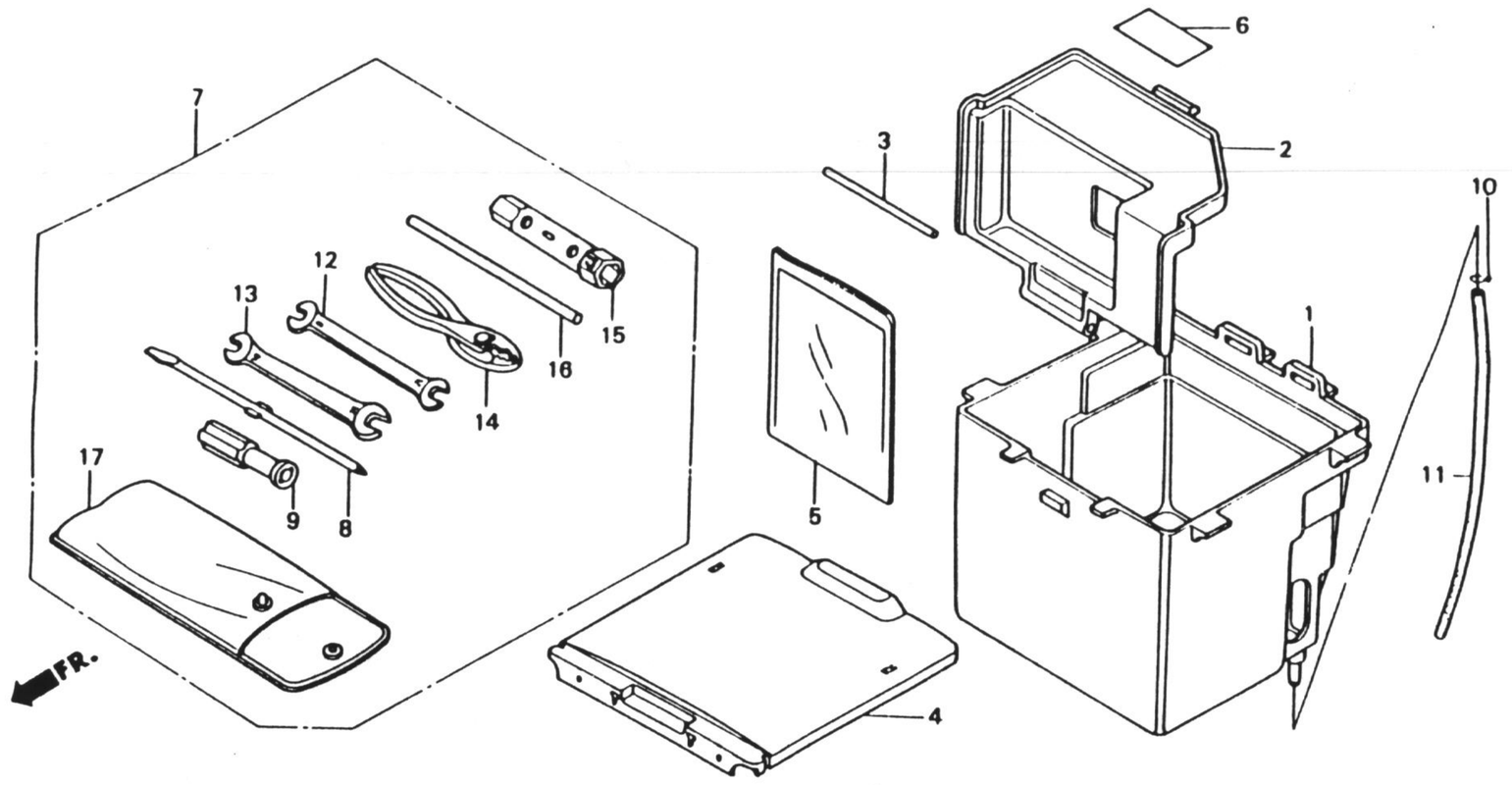

BGF4-24

整備項目	標準時間

見出番号	部品番号	部品名	標準価格	使用個数 CT50JC	適用号機 初号機	適用号機 終号機	タイプ
1	31505-GF4-000	ﾊﾞｯﾃﾘｰﾎﾞｯｸｽ.....	1,400	1	--------	1004817	
*	31505-GF4-010	ﾊﾞｯﾃﾘｰﾎﾞｯｸｽ.....	1,400	1	1004818		
2	31506-GF4-000	ﾊﾞｯﾃﾘｰｶﾊﾞｰ.....	700	1			
3	31507-GF4-000	ﾊﾞｯﾃﾘｰｶﾊﾞｰｾｯﾃｲﾝｸﾞﾋﾟﾝ.....	95	1			
* 4	31508-GF4-303	ﾊﾞｯﾃﾘｰﾎﾞｯｸｽｶﾊﾞｰ.....	710	1	--------	1004817	
*	31508-GF4-000	ﾊﾞｯﾃﾘｰﾎﾞｯｸｽｶﾊﾞｰ.....	560	1	1004818		
5	77251-342-000	ｻｰﾋﾞｽﾌﾞｯｸﾊﾞｯｸﾞ.....	140	1			
6	87506-GF4-000	ﾊﾞｯﾃﾘｰｺｰｼｮﾝﾏｰｸ.....	95	1			
7	89010-GF4-000	ﾂｰﾙｾｯﾄ.....	1,150	1			
8	89102-538-000	ｽｸﾘｭｰﾄﾞﾗｲﾊﾞｰｼｬﾌﾄ.....	105	1			
9	89103-538-000	ｸﾞﾘｯﾌﾟ.....	105	1			
10	95002-02080	ﾁｭｰﾌﾞｸﾘｯﾌﾟB8.....	15	1			
* 11	95005-45330-30	ﾁｭｰﾌﾞ 4.5X330.....	80	1			
12	99001-08120	ｽﾊﾟﾅ 8X12.....	155	1			
* 13	99001-10140	ｽﾊﾟﾅ 10X14.....	175	1			
14	99002-13500	ﾌﾟﾗｲﾔｰ 135.....	330	1			
15	99004-16170	ﾎﾞｯｸｽﾚﾝﾁ P16X17.....	210	1			
* 16	99005-01000	ﾊﾝﾄﾞﾙﾊﾞｰA.....	65	1			
17	99008-01600	ﾂｰﾙﾊﾞｯｸﾞ 160MM.....	110	1			

G 1

ブロックNO.

F-27

エンブレム

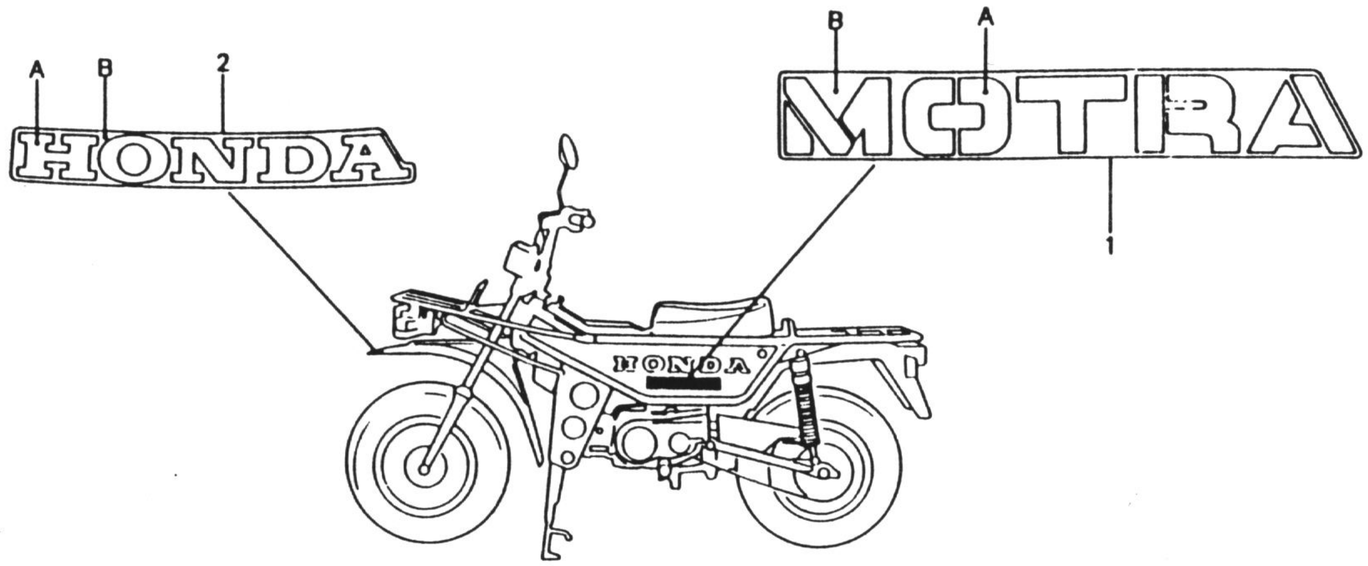

BGF4-31

整備項目	標準時間

見出番号	部品番号	部品名	標準価格	使用個数 CT50JC	適用号機 初号機	適用号機 終号機	タイプ
1	87121-GF4-000ZB	サイドカバーエンブレム *TYPE2* (A.M.)	295	2			
	87121-GF4-000ZC	サイドカバーエンブレム *TYPE3* (A.M.)	295	2			
2	87123-GF4-000ZB	フロントフェンダーエンブレム *TYPE2* (A.M.)	120	1			
	87123-GF4-000ZC	フロントフェンダーエンブレム *TYPE3* (A.M.)	120	1			

フロントフェンダーエンブレムと
サイドカバーエンブレム配色表

タイプ＼指定色 / 主体色	A	B
タイプ-2	ポポグリーン	ホワイト	グリーン
タイプ-3	メンズイエロー	ブラック	イエロー

1988.02.20

G1

部品番号索引

部品番号	アドレスNo.
06000	
061A1-GK4-000	D5
061B1-GF4-000	D6
11000	
11100-GB6-750	C11
11191-GB4-000	C11
	D6
11200-GF4-000	C11
11330-GB4-680	C6
11341-GF4-000	C9
11371-GF4-000	C15
11372-GF4-000	C15
	D6
11394-035-010	C6
	D6
11395-GF4-000	C9
	D6
12000	
12101-GB2-000	C3
12191-GB2-004	C3
	D5
12200-GB4-680	C3
12209-GB4-681	C4
	D5
12209-GB4-682	C4
	D5
12237-GB4-305	C3
12245-GB4-305	C3
12251-GB2-000	C3
	D5
12255-GB0-911	C3
	D5
12301-086-000	C1
12330-GB4-680	C1
12341-040-000	C1
12361-035-000	C1
12391-GB2-003	C1
	D5
12394-GB4-680	C1
	D5
12395-GB2-003	C1
	D5
13000	
13000-GB4-680	C13
131A1-GB4-681	C13
131A1-GB4-682	C13
13101-GB4-680	C13
13111-GB2-000	C13
13115-001-000	C13
13201-GE0-300	C13
13311-GB4-680	C13
13321-GB4-680	C13
13381-178-300	C13
14000	
14100-GB4-680	C4
14311-035-000	C13
14321-GE0-000	C5
14401-035-003	C5
14431-035-010	C4
14451-035-000	C4
14500-035-020	C5
14502-086-000	C5
14531-035-000	C5
14541-GB4-680	C5
14550-GB0-910	C5
14566-086-030	C5
14610-086-000	C5
14615-035-000	C5
14670-035-030	C5
14675-GB0-910	C5
14711-GB4-681	C4
14721-GE0-003	C4
14751-GE0-003	C4
14751-GE0-004	C4
14761-GE0-003	C4
14761-GE0-004	C4
14771-GB4-680	C4
14775-MA6-000	C4
14781-MA6-000	C4
15000	
15100-GB4-305	C11
15100-GB4-770	C11
15119-178-000	C11
	D6
15311-GB4-770	C11
15321-GB4-770	C11
15329-035-003	C11
15331-436-000	C11
15332-436-000	C11
15382-GB4-770	C11
15383-178-300	C11
15385-GB4-305	C11
15421-035-010	C11
15651-179-700	C6
15761-171-000	C11
16000	
16010-GF4-003	D4
16012-GB4-003	D4
16013-883-005	D4
16014-GB4-003	D4
16015-GF4-003	D4
16016-GB4-003	D4
16022-GB4-003	D4
16028-187-003	D4
16100-GF4-003	D4
16118-GB4-003	D4
16133-GB4-003	D4
16148-943-003	D4
16155-883-005	D4
16165-GB2-711	D4
16173-001-004	D4
16175-GB0-911	D4
16199-GB4-003	D4
16199-GF4-003	D4
16211-GB4-000	C1
16236-045-010	C11
16236-171-000	C11
16910-GF4-005	E15
16915-GB2-000	E15
16953-GF4-000	E15
16954-GF4-000ZA	F15
16954-GF4-000ZB	F15
17000	
17111-GF4-000	C1
17205-GF4-000	F2
17206-GF4-000	F2
17207-GF4-000ZA	F2
17212-GF4-000	F2
17213-GB4-000	F2
17247-303-000	F15
17253-GF4-000	F2
17254-GF4-000	F2
17255-GB2-000	F2
17500-GF4-000	E15
17611-GF4-000	E15
17620-GA7-013	E15
17631-096-700	E15
17800-GF4-003	E15
17910-GF4-000	E4
17950-GF4-000	F1
18000	
18291-001-010	D5
	F3
18292-147-000	F3
18293-147-000	F3
18300-GF4-003	F3
18301-GF4-000	F3
18318-GF4-003ZB	F3
18318-GF4-003ZC	F3
18321-GF4-000	F3
18362-720-000	E10
	E12
22000	
22101-178-000	C7
22111-178-000	C7
22119-178-000	C7
	D6
22120-040-030	C7
22131-035-030	C7
22201-092-000	C7
22310-GB0-910	C7
22321-041-000	C7
22331-086-000	C7
22351-GB2-710	C7
22401-GB2-711	C7
22411-092-010	C7
22421-040-000	C7
22531-178-000	C7
22535-033-000	C7
22536-033-000	C7
22811-040-020	C6
22820-918-010	C6
22825-046-000	C6
22830-041-000	C6
22846-GB4-770	C6
22860-046-000	C6
22901-001-000	C7
22911-GB4-680	C7
23000	
23110-086-030	C7
23112-GB0-910	C7
23120-086-020	C7
23211-041-020	C14
23221-GF4-000	C14
23421-GF4-000	C14
23431-171-000	C14
23441-GF4-000	C14
23471-041-050	C14
23481-GF4-000	C14
23801-GF4-000	C15
23900-GF4-000	C15
23910-GF4-000	C15
23911-GB1-900	C14
23911-GF4-000	C15
23912-459-770	C15
23921-GF4-000	C15
23931-GF4-000	C15
24000	
24211-087-010	D2
24221-041-010	D2
24261-028-010	D2
24263-028-000	D2
24301-GB2-711	D2
24305-GB2-710	C14
24306-GB2-710	C14
24411-GB2-710	D2
24421-200-000	D2
24430-GB2-710	D2
24435-GB2-710	D2
24610-092-670	D2
24630-GB2-710	D2
24641-041-000	D2
24651-041-000	D2
24652-035-000	D2
24701-GF4-000	F5
24711-GF4-000	C9
24771-GF4-000	C15
24801-GF4-000	C15
24811-GF4-000	C15
24821-GF4-000	C15
24901-GF4-000	C15
25000	
25551-918-007	C6
25555-065-000	C6
28000	
28211-086-700	D1
28221-086-700	D1
28251-086-701	D1
28262-041-730	D1
28271-121-690	D1
28281-035-018	D1
28300-GF4-000	F5
28311-342-000	F5
30000	
30401-958-000	F13
30410-141-751	F13
30500-GF4-000	F13
30501-428-003	F13
30502-428-003	F13
30503-428-003	F13
30700-MB9-153	F13
30750-196-000	F13
31000	
31100-GF4-004	C9
31110-GF4-004	C9
31120-GF4-004	C9
31403-300-000	E2
	E15
31500-GF4-007	F13
31502-GF4-000	F13
31505-GF4-000	F16
31505-GF4-010	F16
31506-GF4-000	F16
31507-GF4-000	F16
31508-GF4-000	F16
31508-GF4-303	F16
31510-GF4-000	F13
31513-GF4-000	F13
31515-GF4-000	F13
31601-GB4-008	F13
32000	
32100-GF4-000	F13
32102-GB4-680	F13
32102-GF4-000	F13
32161-304-000	E4
32921-039-000	C6
32981-GB4-770	C9
33000	
33100-GF4-000ZA	E1
33101-GC1-671ZF	E1
33102-C41-670	E1
33107-030-003	E1
33117-041-003	E1
33120-GC1-761	E1
33128-471-003	E1
33130-GF4-000	E1
33136-111-671	E1
33150-166-003	E1
33402-GA7-003	F11
33405-170-003	F11
33600-GA7-003	F11
33601-GA7-003	F11
33610-GA7-003	F11
33650-GA7-003	F11
33660-GA7-003	F11
33701-GF4-003	F12
33702-GF4-000	F12
33703-KB7-003	F12

部 品 番 号 索 引

部品番号	アドレス No.
33708-147-003	F12
33709-KB7-003	F12
34000	
34901-030-003	E1
34902-GA7-008	E2
34903-303-003	E1
34905-035-003	F11
34906-030-013	F12
34912-149-840	F13
35000	
35010-GF4-000	E2
35100-GF4-000	E2
35121-402-811	E2
35122-402-811	E2
35200-GF4-000	E4
35220-GF4-000	E4
35340-329-000	E4
35350-086-721	F6
35357-107-010	F6
35400-GB4-000	F13
35750-001-020	D2
35753-035-010	D2
35755-001-020	D2
37000	
37200-GF4-008	E2
37205-GF4-008	E2
37305-149-000	E2
37314-061-810	E2
37601-GF4-008	E2
38000	
38110-GF4-004	E2
38205-115-000	F13
38301-124-831	F13
38306-399-750	F13
40000	
40510-GF4-000ZB	F7
40510-GF4-000ZC	F7
40530-GF4-003	F7
40530-GF4-005	F7
40531-098-003	F7
40531-150-005	F7
41000	
41201-GF4-000	E13
41241-051-000	E13
41245-051-000	E13
42000	
42301-GF4-000	E12
42304-098-000	E12
	E13
42601-GF4-000ZB	E13
42601-GF4-000ZC	E13
42620-134-000	E13
42701-GF4-000ZB	E11
	E13
42701-GF4-000ZC	E11
	E13
42702-GF4-000ZB	E11
	E13
42702-GF4-000ZC	E11
	E13
42711-GF4-003	E11
	E13
42712-134-003	E11
	E13
43000	
43100-GF4-000ZB	E12
43100-GF4-000ZC	E12
43145-096-700	E12
43410-GF4-000	E12
43431-134-000	F7
43434-286-000	E12
43451-098-770	F6
44000	
44301-GF4-000	E10
44311-045-670	E11
44601-GF4-000ZB	E11
44601-GF4-000ZC	E11
44620-134-000	E11
44804-134-000	E10
44830-GF4-000	E2
44831-GF4-000	E2
45000	
45010-GF4-000ZB	E10
45010-GF4-000ZC	E10
45120-096-651	E10
	E12
45120-096-652	E10
	E12
45131-400-020	E10
	E12
45133-028-000	E10
	E12
45134-250-000	E10
45145-098-860	E10
45410-GF4-000	E10
45437-001-000	E10
45450-GF4-000	E4
46000	
46500-GF4-000	F6
46514-GF4-000	F6
50000	
50100-GF4-000ZB	F15
50100-GF4-000ZC	F15
50301-041-000	E7
50500-GF4-000	F4
50510-GF4-000	F4
50511-GF4-000	F4
50512-GF4-000	F4
50513-GF4-000	F4
50515-GF4-000	F6
50525-GF4-000	E4
50610-GF4-000	F5
50660-GB2-000	F5
51000	
51400-GF4-003ZB	E8
51400-GF4-003ZC	E8
51401-GF4-003	E8
51402-GF4-003	E8
51403-GF4-003	E8
51410-GF4-003	E8
51412-383-721	E8
51421-GF4-003ZB	E8
51421-GF4-003ZC	E8
51425-149-841	E8
51437-383-721	E8
51470-GF4-003	E8
51500-GF4-003ZB	E8
51500-GF4-003ZC	E8
51521-GF4-003ZB	E8
51521-GF4-003ZC	E8
52000	
52000-GF4-000ZB	F7
52000-GF4-000ZC	F7
52155-GF4-000	F7
52181-001-300	F7
52400-GF4-003ZB	F8
52400-GF4-003ZC	F8
52401-GF4-003ZB	F8
52401-GF4-003ZC	F8
52410-GF4-003	F8
52411-GF4-003	F8
52458-GF4-003	F8
52476-001-020	F8
52480-GF4-003ZB	F8
52480-GF4-003ZC	F8
52486-001-000	F8
52490-GF4-003ZB	F8
52490-GF4-003ZC	F8
52495-098-000	F8
52496-040-000	F8
52517-178-003	F8
52547-GF4-300	F8
52548-GF4-300	F8
52549-GF4-300	F1
52600-GF4-003	F9
52605-GF4-003	F9
52607-GF4-003	F9
52608-GF4-003	F9
52701-GF4-003	F9
52702-GF4-003	F9
53000	
53100-GF4-000ZA	E6
53105-GF4-008	E6
53141-GF4-000	E4
53165-198-000	E4
53166-198-000	E4
53167-166-610	E4
53168-166-000	E4
53171-GF4-000	E4
53171-402-700	E4
53172-GF4-000	E4
53172-402-700	E4
53175-399-700	E4
53178-GF4-000	E4
53200-GF4-000ZA	E7
53211-028-000	E7
53212-030-000	E7
53214-001-010	E7
53215-001-000	E7
53220-098-670	E7
53231-GF4-000ZA	E6
53600-086-007	E7
61000	
61100-GF4-000ZB	E7
61100-GF4-000ZC	E7
61101-GF4-000	E7
61301-GF4-000ZA	E1
61302-GC1-003	E1
75000	
75581-673-000	E16
77000	
77100-GF4-000	E16
77205-286-000	E16
77211-162-000	E16
77215-GF4-000	E16
77218-GA6-000	E16
77218-GF4-000	E16
77230-GF4-003	E16
77231-GF4-000	E16
77232-GF4-000	E16
77238-GF4-000	E16
77251-342-000	F16
80000	
80100-GF4-000ZB	F10
80100-GF4-000ZC	F10
80110-GF4-000	F10
81000	
81100-GF4-000ZB	E2
81100-GF4-000ZC	E2
81101-GA6-000	F10
81110-GF4-000	E2
81200-GF4-000ZB	F10
81200-GF4-000ZC	F10
81212-GF4-000	F10
81215-GF4-000ZB	F10
81215-GF4-000ZC	F10
81216-GF4-000ZB	F10
81216-GF4-000ZC	F10
83000	
83510-GF4-000ZA	F1
83520-GF4-000	F1
83540-GF4-000ZB	F1
83540-GF4-000ZC	F1
83551-GF4-000	F1
83551-376-000	F1
83640-GF4-000ZB	F1
83640-GF4-000ZC	F1
84000	
84701-GF4-000	F10
87000	
87121-GF4-000ZB	G1
87121-GF4-000ZC	G1
87123-GF4-000ZB	G1
87123-GF4-000ZC	G1
87501-GF4-000	F15
87505-GF4-300	F7
87506-GF4-000	F16
87541-GB2-310	C6
87560-GF4-000ZA	F1
88000	
88110-195-000	E4
89000	
89010-GF4-000	F16
89102-538-000	F16
89103-538-000	F16
90000	
90005-892-000	F15
90012-333-000	C4
90023-041-000	D2
90025-GF4-000	C9
90031-035-010	C11
90032-035-000	C11
90033-041-010	C3
90035-GF4-000	C9
90071-171-000	D2
90081-035-000	C5
90082-035-010	C3
90083-035-010	C5
90084-041-000	E16
90084-428-000	C9
90087-428-000	C9
90101-GA7-003	F11
90103-GF4-000	F15
90105-GA7-003	F12
90110-GF4-000	F4
90113-449-000	E15
90114-310-000	E4
90116-383-721	E8
90117-065-000	E6

部品番号索引

部品番号	アドレスNo.
90120-GF4-000	F4
90121-134-000	F7
90123-028-940	E8
90133-331-770	F7
90134-GF4-003	F9
90135-GF4-003	F9
90151-449-000	E8
90155-GF4-000	F2
90164-028-000	E7
90165-GF4-000	F2
90201-415-000	E2
90206-001-000	C4
90230-087-000	C1
90231-087-000	C7
90302-187-000	E7
	E16
	F10
90304-159-000	E6
90306-181-761	E11
	E13
90308-357-000	C9
90351-268-000	F7
90354-115-000	E6
90407-259-000	C11
	D6
90417-041-000	D2
90431-086-000	C7
90432-086-000	C7
90441-035-000	C5
90442-035-000	C1
90443-035-000	C1
90451-121-000	C14
90451-141-000	C14
90451-459-770	C15
90452-115-000	D1
90454-107-000	D1
90455-107-000	C14
90456-053-000	C15
90461-035-000	C14
90461-357-000	C1
	C5
90481-035-000	C5
90481-250-000	C9
90483-041-000	C7
90485-040-000	C6
90503-GF4-000	E6
90508-GC8-000	E1
	F12
90515-GF4-000	F10
90521-028-000	F6
90524-030-000	E12
90525-434-000	F10
90527-230-000	E9
90543-273-000	E9
90544-GF4-003	F9
90544-283-000	E9
	F9
90551-033-000	F9
90553-GF4-003	F9
90554-GF4-003	F9
90601-001-000	C8
	C14
90601-383-721	E9
90602-GB0-910	C3
90603-GB0-910	C3
90605-200-000	C14
	D1
90704-035-000	C11
90741-003-010	C13
90753-051-003	E13
90753-051-005	E13
90755-229-003	E11
90755-229-005	E11
90756-149-841	E9
90801-035-000	D2
91000	
91001-035-000	C13
91001-035-008	C13
91002-GF4-000	C14
91002-459-773	C15
91101-GB4-681	C13
91102-GB4-681	C13
91103-GB4-681	C13
91202-GE0-003	C9
91202-302-000	C6
91202-459-771	C15
91203-459-771	C15
91208-KB4-671	D2
91210-723-751	C15
91251-030-003	E10
91251-030-005	E10
91256-041-003	E2
91256-041-005	E2
91256-383-721	E9
91261-GF4-003	F9
91301-GB0-911	C3
	D5
91301-028-000	C1
	C9
	D5
	D6
91301-035-000	C9
	D6
91302-001-020	C1
	D5
91303-001-000	C6
91303-035-000	C3
	D5
91303-377-000	C9
	D6
91304-GB0-910	C1
	D5
91305-028-158	C3
91306-141-000	C3
91307-035-000	C6
	D6
91312-107-000	D2
91313-GF4-004	C14
	D6
91314-GF4-004	C14
	D6
91317-703-000	C9
	D6
91352-SA5-951	C9
	D6
92000	
92000-04016-0A	F11
92000-05020-0A	C15
92000-06008-0A	E9
92000-06016	D2
92000-06020	F5
92000-06022	F5
92000-08012-1A	F9
92800-12000	C11
92811-10000	E12
93000	
93481-06008-00	F7
93481-06012-00	E2
93482-08020-00	F5
93483-06016-00	E1
93483-08025-00	E11
	E13
93492-06012-00	E11
	E13
93495-06016-00	F10
93495-06020-00	F10
93500-04006-1A	F9
93500-05006-1G	F9
93500-05008-0G	F3
93500-05010-0A	C8
	E1
93500-05022-0G	E4
93500-05025-0A	F2
93500-06012-0A	D3
93500-06016-0A	C11
93500-06022-0A	C11
93600-05010-0A	C8
93600-06016	C9
93700-04020-0A	E15
93891-05010-10	F3
93892-04008-08	D4
93892-04014-08	D4
93892-05010-00	C12
93892-05010-07	E15
93901-24380	E6
94000	
94001-05000-0S	E2
94001-05070-0S	E4
94001-06000	E4
	E12
	E13
94001-08000-0S	E11
	E12
	E13
	F7
	F9
94021-05070-0S	E5
	F1
94021-06000	C1
94021-06020-0S	F10
94021-10000-0S	F9
94030-08000	C6
	F15
94050-06000	E7
	F3
	F13
94050-06080	E16
94050-08000	F4
94101-05700	F1
	F3
94101-06000	E6
	E12
	E14
	F6
94101-08000	F7
	F15
94101-10000	F9
94101-12000	F9
94109-14000	C9
94111-06000	E12
	E14
94111-10000	F7
94201-16150	F6
94201-20150	E12
	F7
94201-30250	F6
94301-08120	C3
94301-08140	C3
	C15
94510-16000	D1
94510-20000	C15
94511-50000	E14
94601-19000	C15
95000	
95001-45110-40	E15
95001-55080-40	E15
95002-02080	E15
	F16
95002-02100	E15
95002-02650	D4
95005-45330-30	F16
95011-61000	F5
95014-10100	E12
	E14
95014-21201	E6
95014-32200	E6
95014-71502	F4
95014-73100	F6
95015-32001	E10
	F6
95015-42000	E10
	F6
95300-08032-00	E7
95700-06010-00	F13
95700-06014-00	C9
	E16
95700-06018-00	C5
95700-06025-07	E5
95700-06028-00	E2
	E10
	F14
95700-06032-00	E12
95700-08012-00	E3
	F3
95900-06110-00	C1
96000	
96000-06020-00	C1
96000-06022-00	C1
96000-06025-00	C1
96000-06035-00	C16
96000-06040-00	C6
96000-06045-00	C16
96000-06050-00	C12
	C16
96000-06060-00	C9
	C12
96000-06065-00	C6
	C12
96000-06070-00	C9
96000-06080-00	C6
96100-60000-00	C8
96100-62020-00	C16
96100-62030	C14
96140-63010-10	E11
	E14
96211-06000	E7
96211-10000	C10
96220-30085	D3
98000	
98056-55717	C1
98056-55727	C1
98056-56717	C2
98056-56727	C2
98056-57717	C2
98056-57727	C2
98200-10700	F14
99000	
99001-08120	F16
99001-10140	F16
99002-13500	F16
99004-16170	F16
99005-01000	F16
99008-01600	F16
99101-116-0650	D4
99103-126-0380	D4

部　品　名　索　引

部品名	アドレスNo.	見出番号
〔ア〕		
ｱｼﾞﾔｽﾀｰﾊﾝﾄﾞﾙ	F9	17
ｱｼﾞﾔｽﾀｰﾌﾞｰﾂ	F9	18
ｱｼﾞﾔｽﾀｰASSY.	F9	15
ｱｼﾞﾔｽﾃｲﾝｸﾞｽｸﾘｭｰｶﾊﾞｰ	E1	9
ｱｯﾊﾟｰｽﾛｯﾄﾙﾊｳｼﾞﾝｸﾞ	E4	11
ｱﾝﾀﾞｰｽﾛｯﾄﾙﾊｳｼﾞﾝｸﾞ	E4	12
〔イ〕		
ｲｸﾞﾆｯｼｮﾝｺｲﾙASSY.	F13	3
ｲﾝｼｭﾚｰﾀｰﾊﾝﾄﾞ	F2	8
ｲﾝｼﾞｹｰﾀｰﾗﾍﾞﾙA	F8	13
ｲﾝｼﾞｹｰﾀｰﾗﾍﾞﾙB	F8	14
ｲﾝﾅｰｹｰﾌﾞﾙ	E2	13
ｲﾝﾚｯﾄﾊﾞﾙﾌﾞ	C4	5
ｲﾝﾚｯﾄﾊﾞﾙﾌﾞｶﾞｲﾄﾞ	C3	4
ｲﾝﾚｯﾄﾊﾟｲﾌﾟ	C1	9
〔ウ〕		
ｳｲﾝｶｰｽｲｯﾁASSY.	E4	3
ｳｲﾝｶｰﾊﾞﾙﾌﾞ	F11	8
ｳｲﾝｶｰﾘﾚｰｻｽﾍﾟﾝｼｮﾝ	F13	22
ｳｲﾝｶｰﾘﾚｰCOMP.	F13	21
ｳｲﾝｶｰﾚﾝｽﾞ	F11	1
ｳｴｯｼﾞﾍﾞｰｽﾊﾞﾙﾌﾞ	E2	2
ｳｯﾄﾞﾗﾌｷｰ 4MM	C13	11
〔エ〕		
ｴｱｰｸﾘｰﾅｰｲﾝﾚｯﾄﾁｭｰﾌﾞ	F2	7
ｴｱｰｸﾘｰﾅｰｴﾚﾒﾝﾄ	F2	1
ｴｱｰｸﾘｰﾅｰｴﾚﾒﾝﾄｾｯﾃｲﾝｸﾞﾗﾊﾞｰ	F2	5
ｴｱｰｸﾘｰﾅｰｶﾊﾞｰｼｰﾙ	F2	4
ｴｱｰｸﾘｰﾅｰｹｰｽ	F2	2
ｴｱｰｸﾘｰﾅｰｹｰｽｶﾊﾞｰ	F2	3
ｴｱｰｸﾘｰﾅｰｹｰｽｸﾞﾛﾒｯﾄA	F15	2
ｴｱｰｸﾘｰﾅｰｺﾈｸﾃｲﾝｸﾞﾁｭｰﾌﾞ	F2	6
ｴｷｽﾀｰﾅﾙｻｰｸﾘｯﾌﾟ 16MM	D1	10
ｴｷｽﾀｰﾅﾙｻｰｸﾘｯﾌﾟ 17MM	C8	26
	C14	15
ｴｷｽﾀｰﾅﾙｻｰｸﾘｯﾌﾟ 20MM	C15	23
ｴｷｽﾀｰﾅﾙｻｰｸﾘｯﾌﾟ 50	E14	19
ｴｷｿﾞｰｽﾄﾊﾞﾙﾌﾞ	C4	6
ｴｷｿﾞｰｽﾄﾊﾞﾙﾌﾞｶﾞｲﾄﾞ	C3	5
ｴｷｿﾞｰｽﾄﾊﾟｲﾌﾟｶﾞｽｹｯﾄ	D5	8
	F3	1
ｴｷｿﾞｰｽﾄﾊﾟｲﾌﾟﾌﾛﾃｸﾀｰ	F3	7
ｴｷｿﾞｰｽﾄﾏﾌﾗｰCOMP.	F3	4
ｴﾚｸﾄﾘｯｸｶﾊﾞｰ	F13	11
ｴﾚｸﾄﾘｯｸｶﾊﾞｰﾌﾞﾗｸﾞ	F13	12
ｴﾚｸﾄﾘｯｸｾｯﾃｲﾝｸﾞｽﾃｰ	F13	13
ｴﾝｼﾞﾝﾊﾝｶﾞｰﾎﾞﾙﾄ	F15	6
〔オ〕		
ｵｰﾊﾞｰﾌﾛｰﾁｭｰﾌﾞ	D4	17
ｵｰﾊﾞｰﾌﾛｰﾊﾟｲﾌﾟｸﾗﾝﾊﾟｰ	C11	17
ｵｰﾊﾞﾙｽｸﾘｭｰ 4X20	E15	11
ｵｲﾙｷｬﾊﾟｼﾃｲﾗﾍﾞﾙ	C6	13
ｵｲﾙｼｰﾙ 11.6X24X10	D2	22
ｵｲﾙｼｰﾙ 12X21X5	C15	20
ｵｲﾙｼｰﾙ 14X24X5	C6	15
ｵｲﾙｼｰﾙ 18.9X30X5	C9	14
ｵｲﾙｼｰﾙ 21X37X7	E11	9
ｵｲﾙｼｰﾙ 26X37X6	E13	12
ｵｲﾙｼｰﾙ 27X37X7	C15	19
ｵｲﾙｼｰﾙ 31X43X8	C15	18
ｵｲﾙｼｰﾙ 4.5X9.7X3.5	E2	17
ｵｲﾙｼｰﾙ 47X58X7	E10	12
ｵｲﾙｼｰﾙｽﾄｯﾊﾟｰﾘﾝｸﾞ	E9	19
ｵｲﾙｽﾙｰ	C6	10
ｵｲﾙｽﾙｰｽﾌﾟﾘﾝｸﾞ	C6	11
ｵｲﾙﾌｲﾙﾀｰｽｸﾘｰﾝ	C11	15
ｵｲﾙﾎﾟﾝﾌﾟｱｳﾀｰﾛｰﾀｰ	C11	11
ｵｲﾙﾎﾟﾝﾌﾟｲﾝﾅｰﾛｰﾀｰ	C11	10
ｵｲﾙﾎﾟﾝﾌﾟｶﾊﾞｰ	C11	8
ｵｲﾙﾎﾟﾝﾌﾟｶﾊﾞｰｶﾞｽｹｯﾄ	C11	9
ｵｲﾙﾎﾟﾝﾌﾟｾｯﾄ	C11	4
ｵｲﾙﾎﾟﾝﾌﾟﾄﾞﾗｲﾌﾞｼｬﾌﾄ	C11	12
ｵｲﾙﾎﾟﾝﾌﾟﾉｽﾞﾋﾟﾝ	C11	13
ｵｲﾙﾎﾟﾝﾌﾟﾎﾞﾃﾞｲ	C11	7
ｵｲﾙﾎﾟﾝﾌﾟﾎﾞﾃﾞｲｶﾞｽｹｯﾄ	C11	6
	D6	5
ｵｲﾙﾎﾟﾝﾌﾟASSY.	C11	5
ｵｲﾙﾚﾍﾞﾙｹﾞｰｼﾞ	C6	3
〔カ〕		
ｶｳﾝﾀｰｼｬﾌﾄｾｶﾝﾄﾞｷﾞﾔｰ	C14	5
ｶｳﾝﾀｰｼｬﾌﾄﾄｯﾌﾟｷﾞﾔｰ	C14	7
ｶｳﾝﾀｰｼｬﾌﾄﾛｰｷﾞﾔｰ	C14	3
ｶﾑｼｬﾌﾄCOMP.	C4	2
ｶﾑｽﾌﾟﾛｹｯﾄ	C5	1
ｶﾑﾁｪﾝ	C5	2
ｶﾑﾁｪﾝｶﾞｲﾄﾞｽﾌﾟﾛｹｯﾄ	C5	11
ｶﾑﾁｪﾝｶﾞｲﾄﾞｽﾌﾟﾛｹｯﾄｽﾋﾟﾝﾄﾞﾙ	C5	12
ｶﾑﾁｪﾝｶﾞｲﾄﾞﾛｰﾗｰﾋﾟﾝ	C5	10
ｶﾑﾁｪﾝｶﾞｲﾄﾞﾛｰﾗｰCOMP.	C5	9
ｶﾑﾁｪﾝﾁｬﾝﾊﾞｰｼｰﾙ	C3	7
	D5	4
ｶﾑﾁｪﾝﾃﾝｼｮﾅｰｱｰﾑCOMP.	C5	3
ｶﾑﾁｪﾝﾃﾝｼｮﾅｰｽﾌﾟﾘﾝｸﾞ	C5	6
ｶﾑﾁｪﾝﾃﾝｼｮﾅｰﾋﾟﾎﾞｯﾄ	C5	5
ｶﾑﾁｪﾝﾃﾝｼｮﾅｰﾌﾟｼｭﾛｯﾄﾞﾍﾞｯﾄ	C5	8
ｶﾑﾁｪﾝﾃﾝｼｮﾅｰﾌﾟｼｭﾛｯﾄﾞCOMP.	C5	7
ｶﾑﾁｪﾝﾃﾝｼｮﾅｰﾛｰﾗｰ	C5	4
ｶﾑﾌﾟﾚｰﾄｻｲﾄﾞｽﾌﾟﾘﾝｸﾞ	C6	6
ｶﾗｰ 14.8MM	C3	11
ｶﾗｰ 17MM	C7	18
ｶﾗｰ 19MM	C15	7
ｶﾗｰ 7.5X11X3	C11	14
ｶﾗｰ 9.5MM	C3	10
ｶﾞｽｹｯﾄｷｯﾄA	D5	
ｶﾞｽｹｯﾄｷｯﾄB	D6	
ｶﾞｽｹｯﾄｾｯﾄ	D4	1
〔キ〕		
ｷｰｾｯﾄ	E2	3
ｷｯｸｽﾀｰﾀｰｱｰﾑASSY.	F5	2
ｷｯｸｽﾀｰﾀｰｽﾋﾟﾝﾄﾞﾙ	D1	3
ｷｯｸｽﾀｰﾀｰｽﾌﾟﾘﾝｸﾞ	D1	6
ｷｯｸｽﾀｰﾀｰﾋﾟﾆｵﾝ	D1	1
ｷｯｸｽﾀｰﾀｰﾗﾊﾞｰ	F5	3
ｷｯｸｽﾌﾟﾘﾝｸﾞﾘﾃｰﾅｰ	D1	4
ｷﾔｯﾌﾟ 30MM	C9	11
ｷﾔｯﾌﾟﾅｯﾄ 10MM	F9	33
ｷﾔｯﾌﾟﾅｯﾄ 6MM	C1	17
	E2	16
	F10	13
ｷﾔｯﾌﾟﾜｯｼｬｰ	F13	6
ｷｬﾌﾞﾚﾀｰｲﾝｼｭﾚｰﾀｰ	C1	8
ｷｬﾌﾞﾚﾀｰASSY.	D4	9
ｷｬﾘｱｰﾌﾟﾛﾃｸﾀｰA	F10	6
ｷｬﾘｱｰﾌﾟﾛﾃｸﾀｰB	F10	7
ｷｬﾘﾔｰｾｯﾃｲﾝｸﾞﾜｯｼｬｰ	F10	10
ｷﾞﾔｰｶﾗｰ	C14	8
ｷﾞﾔｰｼﾌﾄｱｰﾑ	D2	11
ｷﾞﾔｰｼﾌﾄｱｰﾑｽﾌﾟﾘﾝｸﾞ	D2	12
ｷﾞﾔｰｼﾌﾄｽﾋﾟﾝﾄﾞﾙ	D2	10
ｷﾞﾔｰｼﾌﾄﾄﾞﾗﾑ	D2	5
ｷﾞﾔｰｼﾌﾄﾄﾞﾗﾑｻｲﾄﾞﾜｯｼｬｰ	D2	20
ｷﾞﾔｰｼﾌﾄﾄﾞﾗﾑｽﾄｯﾊﾟｰｱｰﾑ ﾋﾟﾎﾞｯﾄﾎﾞﾙﾄ	D2	18
ｷﾞﾔｰｼﾌﾄﾄﾞﾗﾑｽﾄｯﾊﾟｰﾌﾟﾚｰﾄ	D2	6
ｷﾞﾔｰｼﾌﾄﾄﾞﾗﾑｽﾄｯﾊﾟｰCOMP.	D2	8
ｷﾞﾔｰｼﾌﾄﾄﾞﾗﾑﾋﾟﾝ	D2	7
ｷﾞﾔｰｼﾌﾄﾌｫｰｸｶﾞｲﾄﾞﾋﾟﾝ	D2	3
ｷﾞﾔｰｼﾌﾄﾌｫｰｸｶﾞｲﾄﾞﾋﾟﾝｸﾘｯﾌﾟ	D2	4
ｷﾞﾔｰｼﾌﾄﾘﾀｰﾝｽﾌﾟﾘﾝｸﾞ	D2	13
ｷﾔﾌﾞﾚﾀｰｲﾝｼｭﾚｰﾀｰ	C1	8
ｷﾔﾌﾞﾚﾀｰASSY.	D4	9
ｷﾔﾘｱｰﾌﾟﾛﾃｸﾀｰA	F10	6
ｷﾔﾘｱｰﾌﾟﾛﾃｸﾀｰB	F10	7
ｷﾔﾘﾔｰｾｯﾃｲﾝｸﾞﾜｯｼｬｰ	F10	10
ｷﾞﾔｰｶﾗｰ	C14	8
ｷﾞﾔｰｼﾌﾄｱｰﾑ	D2	11
ｷﾞﾔｰｼﾌﾄｱｰﾑｽﾌﾟﾘﾝｸﾞ	D2	12
ｷﾞﾔｰｼﾌﾄｽﾋﾟﾝﾄﾞﾙ	D2	10
ｷﾞﾔｰｼﾌﾄﾄﾞﾗﾑ	D2	5
ｷﾞﾔｰｼﾌﾄﾄﾞﾗﾑｻｲﾄﾞﾜｯｼｬｰ	D2	20
ｷﾞﾔｰｼﾌﾄﾄﾞﾗﾑｽﾄｯﾊﾟｰｱｰﾑ ﾋﾟﾎﾞｯﾄﾎﾞﾙﾄ	D2	18
ｷﾞﾔｰｼﾌﾄﾄﾞﾗﾑｽﾄｯﾊﾟｰﾌﾟﾚｰﾄ	D2	6
ｷﾞﾔｰｼﾌﾄﾄﾞﾗﾑｽﾄｯﾊﾟｰCOMP.	D2	8
ｷﾞﾔｰｼﾌﾄﾄﾞﾗﾑﾋﾟﾝ	D2	7
ｷﾞﾔｰｼﾌﾄﾌｫｰｸｶﾞｲﾄﾞﾋﾟﾝ	D2	3
ｷﾞﾔｰｼﾌﾄﾌｫｰｸｶﾞｲﾄﾞﾋﾟﾝｸﾘｯﾌﾟ	D2	4
ｷﾞﾔｰｼﾌﾄﾘﾀｰﾝｽﾌﾟﾘﾝｸﾞ	D2	13
ｷﾔﾌﾞﾚﾀｰｲﾝｼｭﾚｰﾀｰ	C1	8
ｷﾔﾌﾞﾚﾀｰASSY.	D4	9
ｷﾔﾘｱｰﾌﾟﾛﾃｸﾀｰA	F10	6
ｷﾔﾘｱｰﾌﾟﾛﾃｸﾀｰB	F10	7
ｷﾔﾘﾔｰｾｯﾃｲﾝｸﾞﾜｯｼｬｰ	F10	10
ｷﾞﾔｰｶﾗｰ	C14	8
ｷﾞﾔｰｼﾌﾄｱｰﾑ	D2	11
ｷﾞﾔｰｼﾌﾄｱｰﾑｽﾌﾟﾘﾝｸﾞ	D2	12
ｷﾞﾔｰｼﾌﾄｽﾋﾟﾝﾄﾞﾙ	D2	10
ｷﾞﾔｰｼﾌﾄﾄﾞﾗﾑ	D2	5
ｷﾞﾔｰｼﾌﾄﾄﾞﾗﾑｻｲﾄﾞﾜｯｼｬｰ	D2	20
ｷﾞﾔｰｼﾌﾄﾄﾞﾗﾑｽﾄｯﾊﾟｰｱｰﾑ ﾋﾟﾎﾞｯﾄﾎﾞﾙﾄ	D2	18
ｷﾞﾔｰｼﾌﾄﾄﾞﾗﾑｽﾄｯﾊﾟｰﾌﾟﾚｰﾄ	D2	6
ｷﾞﾔｰｼﾌﾄﾄﾞﾗﾑｽﾄｯﾊﾟｰCOMP.	D2	8
ｷﾞﾔｰｼﾌﾄﾄﾞﾗﾑﾋﾟﾝ	D2	7
ｷﾞﾔｰｼﾌﾄﾌｫｰｸｶﾞｲﾄﾞﾋﾟﾝ	D2	3
ｷﾞﾔｰｼﾌﾄﾌｫｰｸｶﾞｲﾄﾞﾋﾟﾝｸﾘｯﾌﾟ	D2	4
ｷﾞﾔｰｼﾌﾄﾘﾀｰﾝｽﾌﾟﾘﾝｸﾞ	D2	13
ｷﾞﾔｰﾁｪﾝｼﾞﾍﾟﾀﾞﾙ	F5	1
〔ク〕		
ｸﾗｯﾁｱｳﾀｰ	C7	1
ｸﾗｯﾁｱｳﾀｰｶﾊﾞｰ	C7	2
ｸﾗｯﾁｱｳﾀｰｶﾊﾞｰｶﾞｽｹｯﾄ	C7	3
	D6	6
ｸﾗｯﾁｱｼﾞﾔｽﾃｲﾝｸﾞﾎﾞﾙﾄ	C6	8
ｸﾗｯﾁｳｴｲﾄ	C7	14
ｸﾗｯﾁｳｴｲﾄｽﾄｯﾊﾟｰﾘﾝｸﾞ	C7	16
ｸﾗｯﾁｳｴｲﾄｾﾝﾀｰﾘﾝｸﾞ	C7	15
ｸﾗｯﾁｶﾑﾌﾟﾚｰﾄCOMP.	C6	5
ｸﾗｯﾁｽﾌﾟﾘﾝｸﾞ	C7	11
ｸﾗｯﾁｾﾝﾀｰ	C7	4
ｸﾗｯﾁｾﾝﾀｰｶﾞｲﾄﾞ	C7	5
ｸﾗｯﾁﾀﾞﾝﾊﾟｰｽﾌﾟﾘﾝｸﾞ	C7	13
ｸﾗｯﾁﾌﾘｰｽﾌﾟﾘﾝｸﾞ	C7	12
ｸﾗｯﾁﾌﾘｸｼｮﾝﾃﾞｲｽｸA	C7	6
ｸﾗｯﾁﾌﾘｸｼｮﾝﾃﾞｲｽｸB	C7	9
ｸﾗｯﾁﾌﾟﾚｰﾄA	C7	7
ｸﾗｯﾁﾌﾟﾚｰﾄB	C7	8
ｸﾗｯﾁﾎﾞｰﾙﾘﾃｰﾅｰ	C6	9
ｸﾗｯﾁﾘﾌﾀｰﾌﾟﾚｰﾄCOMP.	C6	7
ｸﾗｯﾁﾚﾊﾞｰ	C6	4
ｸﾗﾝｸｹｰｽｶﾞｽｹｯﾄ	C11	2
	D6	1
ｸﾗﾝｸｼｬﾌﾄCOMP.	C13	1
ｸﾗﾝｸﾋﾟﾝ	C13	9
ｸﾞﾘｽﾌﾟ	F16	9
〔ケ〕		
ｹｰﾌﾞﾙｼｰﾘﾝｸﾞｷﾔｯﾌﾟ	D4	10
〔コ〕		
ｺﾈｸﾃｲﾝｸﾞﾛｯﾄﾞ	C13	6
ｺﾈｸﾃｲﾝｸﾞﾛｯﾄﾞﾍﾞｱﾘﾝｸﾞ	C13	13
ｺﾝﾀｸﾄﾌｲｷｼﾝｸﾞﾌﾟﾚｰﾄ	D2	17
ｺﾝﾋﾞﾈｰｼｮﾝｽｲｯﾁASSY.	E2	4
〔サ〕		
ｻｰﾋﾞｽﾌﾞｯｸﾊﾞｯｸ	F16	5
ｻｲﾄﾞｶﾊﾞｰｴﾝﾌﾞﾚﾑ	G1	1
ｻｲﾄﾞｶﾊﾞｰｸﾞﾛﾒｯﾄ	F1	7
ｻﾌﾞｷﾞﾔｰｼﾌﾄｽﾃｲﾌﾞｰ	C15	14
ｻﾌﾞｷﾞﾔｰｼﾌﾄﾄﾞﾗﾑ	C15	10
ｻﾌﾞﾁｪﾝｼﾞｱｰﾑ	C15	13
ｻﾌﾞﾐｯｼｮﾝｶｳﾝﾀｰｷﾞﾔｰCOMP.	C15	5

部　品　名　索　引

部品名	アドレスNo.	見出番号
ｻﾌﾞﾐｯｼｮﾝｶｳﾝﾀｰｷﾞﾔｰ	C15	6
ｻﾌﾞﾐｯｼｮﾝｶｳﾝﾀｰｼｬﾌﾄ	C15	4
ｻﾌﾞﾐｯｼｮﾝｶﾊﾞｰｶﾞｽｹｯﾄ	C15	2
	D6	2
ｻﾌﾞﾐｯｼｮﾝｶﾊﾞｰCOMP.	C15	1
ｻﾌﾞﾐｯｼｮﾝｼﾌﾄﾌｫｰｸ	C15	11
ｻﾌﾞﾐｯｼｮﾝﾊｲｷﾞﾔｰ	C15	9
ｻﾌﾞﾐｯｼｮﾝﾛｳｷﾞﾔｰ	C15	8
ｻﾌﾞﾜｲﾔｰﾊｰﾈｽB	F13	16
（シ）		
ｼｰﾄｷｬｯﾁ	E16	9
ｼｰﾄｷｬｯﾁｽﾌﾟﾘﾝｸﾞ	E16	10
ｼｰﾄｷｬｯﾁｾｯﾃｲﾝｸﾞﾌﾟﾚｰﾄ	E16	11
ｼｰﾄｽﾄｯﾊﾟｰﾗﾊﾞｰ	E16	4
ｼｰﾄｾｯﾃｲﾝｸﾞﾗﾊﾞｰB	E16	3
ｼｰﾄﾊﾟｲﾌﾟ	E8	10
ｼｰﾄﾏｳﾝﾃｲﾝｸﾞﾗﾊﾞｰ	E16	6
ｼｰﾄﾛｯｸﾌｯｸ	E16	7
ｼｰﾄﾛｯｸASSY.	E16	8
ｼｰﾘﾝｸﾞﾎﾞﾙﾄ 14MM	C5	13
ｼｰﾘﾝｸﾞﾜｯｼｬｰ 14MM	C5	15
ｼｰﾘﾝｸﾞﾜｯｼｬｰ 6.5X12MM	C1	13
	C5	16
ｼｰﾘﾝｸﾞﾜｯｼｬｰ 6MM	C1	11
ｼｰﾘﾝｸﾞﾜｯｼｬｰA 6MM	C1	12
ｼﾌﾄﾄﾞﾗﾑｽﾄｯﾊﾟｰｽﾌﾟﾘﾝｸﾞ	D2	9
ｼﾌﾄﾌｫｰｸｼｬﾌﾄ	C15	12
ｼﾌﾄﾘﾀｰﾝｽﾌﾟﾘﾝｸﾞﾋﾟﾝ	D2	14
ｼﾘﾝﾀﾞｰｶﾞｽｹｯﾄ	C3	2
	D5	1
ｼﾘﾝﾀﾞｰｽﾀｯﾄﾞﾎﾞﾙﾄA	C11	19
ｼﾘﾝﾀﾞｰｽﾀｯﾄﾞﾎﾞﾙﾄB	C11	20
ｼﾘﾝﾀﾞｰﾍｯﾄﾞｶﾊﾞｰ	C1	1
ｼﾘﾝﾀﾞｰﾍｯﾄﾞｶﾊﾞｰｶﾞｽｹｯﾄ	C1	5
	D5	5
ｼﾘﾝﾀﾞｰﾍｯﾄﾞｶﾞｽｹｯﾄ	C3	6
	D5	3
ｼﾘﾝﾀﾞｰﾍｯﾄﾞCOMP.	C3	3
ｼﾘﾝﾀﾞｰASSY.	F8	9
ｼﾘﾝﾀﾞｰCOMP.	C3	1
ｼﾝｸﾞﾙｼｰﾄCOMP.	E16	2
ｼﾞｴｯﾄﾆｰﾄﾞﾙｾｯﾄ	D4	2
ｼﾞﾖｲﾝﾄﾎｰｽCOMP.B	F9	20
（ス）		
ｽｲｯﾁｾｯﾃｲﾝｸﾞﾊｳｼﾞﾝｸﾞ	E4	4
ｽｸﾘｭｰｷｬｯﾌﾟ	F13	4
ｽｸﾘｭｰｾｯﾄA	D4	6
ｽｸﾘｭｰｾｯﾄB	D4	8
ｽｸﾘｭｰﾄﾞﾗｲﾊﾞｰｼｬﾌﾄ	F16	8
ｽｸﾘｭｰﾜｯｼｬｰ 4X14	D4	20
ｽｸﾘｭｰﾜｯｼｬｰ 4X8	D4	19
ｽｸﾘｭｰﾜｯｼｬｰ 5X10	C12	26
	E15	12
	F3	9
ｽﾀｰﾀｰﾄﾞﾗｲﾌﾞﾗﾁｪｯﾄ	D1	2
ｽﾀｰﾀｰﾋﾟﾆｵﾝﾌﾘｸｼｮﾝｽﾌﾟﾘﾝｸﾞ	D1	5
ｽﾀｯﾄﾞﾎﾞﾙﾄ 6X32	C3	8
ｽﾀﾝﾄﾞｽﾄｯﾊﾟｰﾗﾊﾞｰA	F5	9
ｽﾀﾝﾄﾞﾛｯｸｶﾗｰ	F4	5
ｽﾀﾝﾄﾞﾛｯｸｹｰﾌﾞﾙCOMP.	E4	7
ｽﾀﾝﾄﾞﾛｯｸｽﾌﾟﾘﾝｸﾞ	F4	4
ｽﾀﾝﾄﾞﾛｯｸﾎﾞﾙﾄ	F4	7
ｽﾀﾝﾄﾞﾛｯｸCOMP.	F4	3
ｽﾁｰﾙﾎﾞｰﾙ #10	C10	25
ｽﾁｰﾙﾎﾞｰﾙ #6	E7	15
ｽﾃｰﾀｰCOMP.	C9	6
ｽﾃｱﾘﾝｸﾞｽﾃﾑﾅｯﾄ	E6	5
ｽﾃｱﾘﾝｸﾞｽﾃﾑﾜｯｼｬｰ	E6	7
ｽﾃｱﾘﾝｸﾞｽﾃﾑCOMP.	E7	2
ｽﾃｱﾘﾝｸﾞﾄﾂﾌﾟﾛｺｰﾝﾚｰｽ	E7	3
ｽﾃｱﾘﾝｸﾞﾄﾂﾌﾟﾎﾞｰﾙﾚｰｽ	E7	1
ｽﾃｱﾘﾝｸﾞﾊﾝﾄﾞﾙﾄﾂﾌﾟ ｽﾚｯﾄﾞCOMP.	E7	7
ｽﾃｱﾘﾝｸﾞﾊﾝﾄﾞﾙﾊﾟｲﾌﾟ	E6	1
ｽﾃｱﾘﾝｸﾞﾊﾝﾄﾞﾙﾛｯｸ	E7	8
ｽﾃｱﾘﾝｸﾞﾍｯﾄﾞﾀﾞｽﾄｼｰﾙ	E7	5
ｽﾃｱﾘﾝｸﾞﾍｯﾄﾞﾀﾞｽﾄｼｰﾙﾜｯｼｬｰ	E7	6
ｽﾃｱﾘﾝｸﾞﾎﾞﾄﾑｺｰﾝﾚｰｽ	E7	4
ｽﾃﾌﾟﾌﾊﾞｰCOMP.	F5	4
ｽﾃﾌﾟﾌﾗﾊﾞｰ	F5	5
ｽﾄｯﾊﾟｰｱｰﾑｸﾂｼｮﾝﾗﾊﾞｰ	E12	7
ｽﾄｯﾊﾟｰﾗﾊﾞｰ	F8	12
ｽﾄｯﾊﾟｰﾜｯｼｬｰ	C7	25
ｽﾄﾌﾟﾌﾟ&ﾃｰﾙﾗｲﾄﾊﾞﾙﾌﾞ	F12	6
ｽﾄﾌﾟﾌﾟｽｲｯﾁｽﾌﾟﾘﾝｸﾞ	F6	2
ｽﾄﾌﾟﾌﾟｽｲｯﾁASSY.	F6	1
ｽﾄﾚｰﾅｰｻｽﾍﾟﾝｼｮﾝ	E15	2
ｽﾊﾟｰｸﾌﾟﾗｸﾞ	C2	22
ｽﾊﾟﾅ 10X14	F16	13
ｽﾊﾟﾅ 8X12	F16	12
ｽﾋﾟｰﾄﾞﾒｰﾀｰｷﾞﾔｰCOMP.	E10	3
ｽﾋﾟｰﾄﾞﾒｰﾀｰｹｰﾌﾞﾙASSY.	E2	12
ｽﾋﾟｰﾄﾞﾒｰﾀｰｽﾃｰ	E6	2
ｽﾋﾟｰﾄﾞﾒｰﾀｰASSY.	E2	6
ｽﾌﾟﾗｲﾝｸﾞﾜｯｼｬｰ 17MM	C14	14
ｽﾌﾟﾗｲﾝｸﾞﾜｯｼｬｰ 20MM	C15	16
ｽﾌﾟﾗｲﾝｸﾞﾜｯｼｬｰA 20MM	C14	13
ｽﾌﾟﾘｯﾄﾋﾟﾝ 1.6X15	F6	9
ｽﾌﾟﾘｯﾄﾋﾟﾝ 2.0X15	E12	17
	F7	16
ｽﾌﾟﾘｯﾄﾋﾟﾝ 3.0X25	F6	10
ｽﾌﾟﾘﾝｸﾞ	C14	9
ｽﾌﾟﾘﾝｸﾞﾋﾟﾝ 3X10	F9	28
ｽﾌﾟﾘﾝｸﾞﾜｯｼｬｰ 10MM	F7	15
ｽﾌﾟﾘﾝｸﾞﾜｯｼｬｰ 6MM	E12	16
	E14	18
ｽﾌﾟﾛｹｯﾄｾｯﾃｲﾝｸﾞﾜｯｼｬｰ	F9	25
ｽﾍﾟｼｬﾙﾎﾞﾙﾄ	F2	10
ｽﾍﾟｼｬﾙﾜｯｼｬｰ	F9	23
ｽﾍﾟｼｬﾙﾜｯｼｬｰ 8MM	E9	18
	F9	24
ｽﾗｽﾄﾜｯｼｬｰ 13.5MM	C14	12
ｽﾗｽﾄﾜｯｼｬｰ 13MM	C15	15
ｽﾗｽﾄﾜｯｼｬｰ 14MM	C14	11
ｽﾗｽﾄﾜｯｼｬｰ 20MM	D1	8
ｽﾛｰｼﾞｴｯﾄ #38	D4	23
ｽﾛｯﾄﾙｸﾞﾘｯﾌﾟﾊﾟｲﾌﾟ	E4	8
ｽﾛｯﾄﾙｹｰﾌﾞﾙCOMP.	E4	1
ｽﾛｯﾄﾙﾊﾞﾙﾌﾞｾｯﾄ	D4	7
（セ）		
ｾｯﾄｽﾌﾟﾘﾝｸﾞ	F9	16
ｾｯﾄﾘﾝｸﾞ 101.5MM	C7	17
ｾｯﾄﾘﾝｸﾞ 20MM	C14	16
	D1	9
ｾﾙﾌﾛｯｸﾅｯﾄ 10MM	F7	11
（ソ）		
ｿｹｯﾄﾎﾞﾙﾄ 8MM	E8	13
（タ）		
ﾀｲﾐﾝｸﾞｽﾌﾟﾛｹｯﾄ	C13	10
ﾀｲﾔ	E11	3
	E13	9
ﾀｲﾔｺｰｼｮﾝﾏｰｸ	F7	8
ﾀｯﾋﾟﾝｸﾞｽｸﾘｭｰ 3X14	F11	9
ﾀｯﾋﾟﾝｸﾞｽｸﾘｭｰ 4X12	E6	8
ﾀｯﾋﾟﾝｸﾞｽｸﾘｭｰ 4X40	F12	7
ﾀﾍﾟｯﾄｱｼﾞｬｽﾃｲﾝｸﾞｽｸﾘｭｰ	C4	12
ﾀﾍﾟｯﾄｱｼﾞｬｽﾃｲﾝｸﾞﾅｯﾄ	C4	13
ﾀﾍﾟｯﾄｱｼﾞｬｽﾃｲﾝｸﾞﾎｰﾙｷｬｯﾌﾟ	C1	4
ﾀﾞｲﾔﾓｺｰﾄﾞｸﾘｯﾌﾟ	C6	12
（チ）		
ﾁｪｯｸﾎﾞﾙﾄ 8MM	C9	9
ﾁｭｰﾌﾞ 4.5X330	F16	11
ﾁｭｰﾌﾞｸﾗﾝﾊﾟｰ	C11	18
ﾁｭｰﾌﾞｸﾘｯﾌﾟB10	E15	16
ﾁｭｰﾌﾞｸﾘｯﾌﾟB6.5	D4	21
ﾁｭｰﾌﾞｸﾘｯﾌﾟB8	E15	15
	F16	10
ﾁﾖｰｸｹｰﾌﾞﾙCOMP.	F1	1
ﾁﾖｰｸﾀﾞｽﾄｷｬｯﾌﾟ	D4	12
ﾁﾖｰｸﾜｲﾔｰｽﾃｰ	D4	11
（ツ）		
ﾂｰﾙｾｯﾄ	F16	7
ﾂｰﾙﾊﾞｯｸﾞ 160MM	F16	17
（テ）		
ﾃｰﾙﾗｲﾄｺｰﾄﾞCOMP.	F12	4
ﾃｰﾙﾗｲﾄｻﾌﾞﾊｰﾈｽ	F13	17
ﾃｰﾙﾗｲﾄｿｹｯﾄCOMP.	F12	3
ﾃｰﾙﾗｲﾄﾕﾆｯﾄ	F12	1
ﾃｰﾙﾗｲﾄﾚﾝｽﾞ	F12	2
ﾃｰﾙﾗｲﾄﾚﾝｽﾞﾊﾟｯｷﾝ	F12	5
（ト）		
ﾄｯﾌﾟｶﾊﾞｰ	F1	3
ﾄｯﾌﾟｾｯﾄ	D4	4
ﾄﾗﾝｽﾐｯｼｮﾝｶｳﾝﾀｰｼｬﾌﾄ	C14	2
ﾄﾗﾝｽﾐｯｼｮﾝﾒｲﾝｼｬﾌﾄ	C14	1
ﾄﾞﾗｲﾌﾞｷﾞﾔｰｱｳﾀｰ	C7	20
ﾄﾞﾗｲﾌﾞｺｰｼｮﾝﾏｰｸ	F1	9
ﾄﾞﾗｲﾌﾞｽﾌﾟﾛｹｯﾄ	C15	3
ﾄﾞﾗｲﾌﾞｽﾌﾟﾛｹｯﾄﾌｲｷｼﾝｸﾞﾎﾞﾙﾄ	E16	12
ﾄﾞﾗｲﾌﾞﾁｪﾝ	F7	2
ﾄﾞﾗｲﾌﾞﾁｪﾝｶﾞｲﾄﾞ	F7	6
ﾄﾞﾗｲﾌﾞﾁｪﾝｹｰｽ	F7	1
ﾄﾞﾗｲﾌﾞﾁｪﾝｼﾞｮｲﾝﾄ	F7	3
ﾄﾞﾗｲﾌﾞﾌﾟﾚｰﾄ	C7	10
ﾄﾞﾗﾑｾｯﾃｲﾝｸﾞｽﾌﾟﾘﾝｸﾞ	C9	3
ﾄﾞﾗﾑｾｯﾃｲﾝｸﾞﾎﾞﾙﾄ	C9	8
ﾄﾞﾚﾝｺｯｸﾊﾟｯｷﾝ 12.5X20	C11	21
	D6	7
ﾄﾞﾚﾝﾌﾟﾗｸﾞﾎﾞﾙﾄ 12MM	C11	23
ﾄﾞﾚﾝﾌﾟﾗｸﾞﾜｯｼｬｰ 14MM	C9	21
（ナ）		
ﾅﾝﾊﾞｰﾌﾟﾚｰﾄﾌﾞﾗｹｯﾄ	F10	8

5

部　品　名　索　引

部品名	アドレスNo.	見出番号
〔ニ〕		
ニートルシエツトホルダー	D4	14
ニートルヘアリング 19X13X12	C15	17
ニュートラルスイツチコートグロメツト	C9	7
ニュートラルスイツチコンタクトASSY.	D2	15
ニュートラルスイツチローター	D2	16
〔ノ〕		
ノイズサプレツサーキヤツプASSY.	F13	7
ノツクピン 8X14	C3	17
	C15	22
ノツクピンA 10X14	C11	22
ノツクピンA 8X12	C3	16
	C6	19
ノツクボルト 5MM	C5	14
ノツクボルト 6MM	D2	19
〔ハ〕		
ハイテンシヨンコード	F13	8
ハンドルハーA	F16	16
ハンドルハイフアツパーホルダーA2	E6	10
ハンドルハイフアンダーホルダーB2	E6	11
ハンドルホルダーセツテイングワツシヤーA	E12	11
ハンドルレバーピボツトボルト	E4	20
バツテリー 6N2-2A-8	F13	9
バツテリーカバー	F16	2
バツテリーカバーセツテイングピン	F16	3
バツテリーコーシヨンマーク	F16	6
バツテリーブリザーチユーブ	F13	10
バツテリーホツクス	F16	1
バツテリーホツクスカバー	F16	4
バルブアウタースプリング	C4	7
バルブインナースプリング	C4	8
バルブコツター	C4	11
バルブステムシール	C4	1
	D5	2
バルブスプリングアウターシート	C4	10
バルブスプリングリテーナー	C4	9
バルブソケツト	F11	2
バルブロツカーアーム	C4	3
バルブロツカーアームシヤフト	C4	4
ハイロツトカバーCOMP.	E2	10
ハイロツトランプコートCOMP.	E2	7
パンスクリユー 4X6	F9	30
パンスクリユー 5X10	C8	27
	E1	17
パンスクリユー 5X22	E4	21
パンスクリユー 5X25	F2	11
パンスクリユー 5X6	F9	31
パンスクリユー 5X69	F2	9
パンスクリユー 5X8	F3	8
パンスクリユー 6X12	D3	25
パンスクリユー 6X16	C11	24
パンスクリユー 6X22	C11	25
〔ヒ〕		
ヒユースケース	F13	20
ヒユースA	F14	26
ヒームアシヤスタイングナツト	E1	5
ピストン	C13	3
ピストンピン	C13	4
ピストンピンクリツプ	C13	5
ピストンピンクリツプ 19MM	C15	24
ピストンリング	E8	9
ピストンリングセツト	C13	2
〔フ〕		
ファイナルトリブンスプロケツト	E13	1
フォークトツプブリツジ	E6	3
フォークボルト	E8	14
フユーエルコツクラベル	F15	1
フユーエルコツクレバー	E15	3
フユーエルストレーナーカツプ	D4	16
フユーエルストレーナーカツプパツキン	D4	15
フユーエルストレーナーCOMP.	E15	1
フユーエルタンククツシヨン	E15	5
フユーエルタンクCOMP.	E15	4
フユーエルチユーブ	D4	18
フユーエルチユーブ 4.5X110	E15	13
フユーエルチユーブ 5.3X80	E15	14
フユーエルフイラーキヤツプ	E15	6
フユーエルフイラーキヤツプパツキン	E15	7
フユーエルメーターASSY.	E15	8
フライホイールタイプA.C.ジエネレーター	C9	4
フライホイールCOMP.	C9	5
フラツトスクリユー 5X10	C8	28
フラツトスクリユー 6X16	C9	20
フランジナツト 12MM	E11	8
	E13	11
フランジナツト 6MM	E7	12
	E10	1
	E12	1
	E16	13
	F3	10
	F10	9
	F13	23
フランジナツト 8MM	F4	8
フランジボルト 5X9	E1	15
	F12	8
フランジボルト 6X10	F13	24
フランジボルト 6X110	C1	18
フランジボルト 6X14	C9	22
	E16	15
フランジボルト 6X18	C5	18
フランジボルト 6X20	C1	19
	E15	10
フランジボルト 6X22	C1	20
フランジボルト 6X25	C1	21
	E5	25
フランジボルト 6X28	E2	20
	E10	15
	F14	25
フランジボルト 6X32	E12	19
フランジボルト 6X35	C16	25
フランジボルト 6X40	C6	20
フランジボルト 6X45	C16	26
フランジボルト 6X50	C12	27
	C16	27
フランジボルト 6X60	C9	23
	C12	28
フランジボルト 6X65	C6	21
	C12	29
フランジボルト 6X70	C9	24
フランジボルト 6X80	C6	22
フランジボルト 8X12	E3	21
	F3	12
フレームアンダーカバー	F1	4
フレームボデイCOMP.	F15	3
フロートセツト	D4	3
フロートチヤンバーセツト	D4	5
フロートバルブCOMP.	D4	13
フロントアクスルデイスタンスカラー	E11	7
フロントウインカーラバー	F10	3
フロントキヤリヤーカバー	E2	15
フロントキヤリヤーCOMP.	E2	14
フロントクツシヨンスプリング	E8	2
フロントクツシヨンスプリングシヨイント	E8	4
フロントクツシヨンスプリングB	E8	3
フロントストツプスイツチCOMP.	E4	5
フロントフエンダー	E7	9
フロントフエンダーエンブレム	G1	2
フロントフエンダーステー	E7	10
フロントフォークオイルシール	E9	20
フロントフォークダストシール	E8	8
フロントフォークトレンコツクパツキン	E9	17
フロントフォークハイフCOMP.	E8	5
フロントブレーキアーム	E10	10
フロントブレーキアームスプリング	E10	11
フロントブレーキインジケーター	E10	9
フロントブレーキカム	E10	6
	E12	9
フロントブレーキケーブルCOMP.	E4	6
フロントブレーキパネルCOMP.	E10	4
フロントホイールアクスル	E10	2
フロントホイールサイトカラー	E11	5
フロントホイールハブ	E11	6
フランクキー	E2	5
フリーサーチユーブ 5X250	C11	16
フレーキアームシヨイントB	E10	13
	F6	12
フレーキカムダストシール	E10	8
フレーキシユースプリング	E10	7
	E12	10
フレーキシユーCOMP.	E10	5
	E12	8
フレーキストツパーボルトA	E12	12
フレーキピボツトシヤフト	F6	6
フレーキペダル	F6	4
フレーキペダルスプリング	F6	5
フレーキロツドアシースタイングナツトB	E10	14
	F6	13
フレーキロツドスプリングA	F6	11
プライマリードライブキヤー	C7	21
プライマリードリブンキヤー	C7	19
プライヤー 135	F16	14
プレート	C14	10
プレインワツシヤー	F9	26
プレインワツシヤー 10.3MM	E9	16
プレインワツシヤー 10MM	F9	34
プレインワツシヤー 12MM	F9	35
プレインワツシヤー 5.5MM	E2	9
プレインワツシヤー 5MM	F1	11
	F3	11
プレインワツシヤー 6MM	E6	9
	E12	15
	E14	17
	F6	8
	F10	11
プレインワツシヤー 8MM	F7	14
	F15	8
プレインワツシヤーB	F9	27
プロテクターパツキンラバー	F3	3
〔ヘ〕		
ヘツドライトケース	E1	13
ヘツドライトケースカラー	E1	14
ヘツドライトケースセツテイングボルト	E8	15
ヘツドライトソケツトASSY.	E1	8
ヘツドライトバルブ	E1	11
ヘツドライトビームアシヤスタイング スクリユー	E1	3
ヘツドライトビームアシヤスタイング スプリング	E1	4
ヘツドライトユニツト	E1	6
ヘツドライトリム	E1	2

部　品　名　索　引

部品名	アドレスNo.	見出番号
ﾍｯﾄﾞﾗｲﾄASSY.	E1	1
〔ホ〕		
ﾎｰﾝCOMP.	E2	11
ﾎﾞｯｸｽﾚﾝﾁ P16X17	F16	15
ﾎﾞﾙﾄﾜｯｼｬｰ 6X12	E2	18
	E11	11
	E13	14
ﾎﾞﾙﾄﾜｯｼｬｰ 6X16	E1	16
	F10	12
ﾎﾞﾙﾄﾜｯｼｬｰ 6X20	F10	12
ﾎﾞﾙﾄﾜｯｼｬｰ 6X8	F7	12
ﾎﾞﾙﾄﾜｯｼｬｰ 8X20	F5	8
ﾎﾞﾙﾄﾜｯｼｬｰ 8X25	E11	10
	E13	13
ﾎﾟｼﾞｼｮﾝﾗｲﾄｿｹｯﾄASSY.	E1	10
ﾎﾟｼﾞｼｮﾝﾗｲﾄﾊﾞﾙﾌﾞ	E1	12
〔マ〕		
ﾏﾌﾗｰｾｯﾃｲﾝｸﾞｽﾃｰ	F3	5
ﾏﾌﾗｰﾌﾟﾛﾃｸﾀｰ	F3	6
ﾏﾌﾗｰﾌﾟﾛﾃｸﾀｰﾊﾟｯｷﾝ	F3	2
〔メ〕		
ﾒｰﾀｰﾘﾝｸﾞﾗﾊﾞｰ	E2	8
ﾒｲﾝｼｬﾌﾄｻｰﾄﾞｷﾞﾔｰ	C14	6
ﾒｲﾝｼｬﾌﾄｾｶﾝﾄﾞｷﾞﾔｰ	C14	4
ﾒｲﾝｼﾞｴｯﾄ #65	D4	22
ﾒｲﾝｽﾀﾝﾄﾞｶﾗｰ	F4	2
ﾒｲﾝｽﾀﾝﾄﾞｽﾌﾟﾘﾝｸﾞE	F4	9
ﾒｲﾝｽﾀﾝﾄﾞﾎﾞﾙﾄ	F4	6
ﾒｲﾝｽﾀﾝﾄﾞCOMP.	F4	1
〔ユ〕		
ﾕﾆｯﾄﾎﾙﾀﾞｰﾅｯﾄ	E1	7
〔ラ〕		
ﾗｷﾞｼﾞｷﾔﾘﾔｰ	F10	4
ﾗｼﾞｱﾙﾎﾞｰﾙﾍﾞｱﾘﾝｸﾞ 6000	C8	29
ﾗｼﾞｱﾙﾎﾞｰﾙﾍﾞｱﾘﾝｸﾞ 6004	C14	17
ﾗｼﾞｱﾙﾎﾞｰﾙﾍﾞｱﾘﾝｸﾞ 6202	C16	28
ﾗｼﾞｱﾙﾎﾞｰﾙﾍﾞｱﾘﾝｸﾞ 6203	C14	20
ﾗｼﾞｱﾙﾎﾞｰﾙﾍﾞｱﾘﾝｸﾞ 6301U	E11	13
	E14	21
ﾗｼﾞｱﾙﾎﾞｰﾙﾍﾞｱﾘﾝｸﾞ 6304	C13	12
ﾗﾊﾞｰｶﾞｽｹｯﾄ 9MM	C3	15
ﾗﾊﾞｰｼｰﾙ	F13	5
ﾗﾊﾞｰﾊﾟｯｷﾝ 16MM	C3	13
	D5	12
ﾗﾊﾞｰﾌﾞｯｼｭ	F8	10
ﾗﾊﾞｰﾌﾟﾗｸﾞ 19MM	D2	21
〔リ〕		
ﾘﾊﾞｳﾝﾄﾞｽﾌﾟﾘﾝｸﾞ	E8	6
ﾘﾔｰｱｸｽﾙﾃﾞｲｽﾀﾝｽｶﾗｰ	E13	6
ﾘﾔｰｳｲﾝｶｰﾍﾞｰｽ	F11	4
ﾘﾔｰｷｬﾘﾔｰｷｬｯﾌﾟ	F10	5
ﾘﾔｰｸｯｼｮﾝｱﾝﾀﾞｰﾒﾀﾙ	F8	4
ﾘﾔｰｸｯｼｮﾝｵｲﾙﾎｰｽ	F9	19
ﾘﾔｰｸｯｼｮﾝｵｲﾙﾎﾞﾙﾄA	F9	21
ﾘﾔｰｸｯｼｮﾝｵｲﾙﾎﾞﾙﾄB	F9	22
ﾘﾔｰｸｯｼｮﾝｼﾘﾝﾀﾞｰASSY.	F8	7
ﾘﾔｰｸｯｼｮﾝｽﾌﾟﾘﾝｸﾞ	F8	2
ﾘﾔｰｸｯｼｮﾝｽﾌﾟﾘﾝｸﾞｱﾝﾀﾞｰｼｰﾄ	F8	5
ﾘﾔｰｸｯｼｮﾝﾗﾊﾞｰﾌﾞｯｼｭ	F8	6
ﾘﾔｰｸｯｼｮﾝﾗﾊﾞｰﾌﾞｯｼｭｶﾗｰ	F8	8
ﾘﾔｰｸｯｼｮﾝﾗﾍﾞﾙ	F1	2
ﾘﾔｰｸｯｼｮﾝASSY.	F8	1
ﾘﾔｰﾀﾞﾝﾊﾟｰCOMP.	F8	3
ﾘﾔｰﾌｪﾝﾀﾞｰ	F10	1
ﾘﾔｰﾌｪﾝﾀﾞｰB	F10	2
ﾘﾔｰﾌｫｰｸﾋﾟﾎﾞｯﾄﾎﾞﾙﾄ	F7	9
ﾘﾔｰﾌｫｰｸﾋﾟﾎﾞｯﾄﾗﾊﾞｰﾌﾞｯｼｭ	F7	7
ﾘﾔｰﾌｫｰｸASSY.	F7	5
ﾘﾔｰﾌﾞﾚｰｷｱｰﾑ	E12	6
ﾘﾔｰﾌﾞﾚｰｷｲﾝｼﾞｹｰﾀｰ	E12	5
ﾘﾔｰﾌﾞﾚｰｷｽﾄｯﾊﾟｰｱｰﾑﾎﾞﾙﾄ	F7	10
ﾘﾔｰﾌﾞﾚｰｷﾄﾙｸｱｰﾑ	F7	4
ﾘﾔｰﾌﾞﾚｰｷﾊﾟﾈﾙ	E12	4
ﾘﾔｰﾌﾞﾚｰｷﾛｯﾄﾞ	F6	3
ﾘﾔｰﾎｲｰﾙｱｸｽﾙ	E12	2
ﾘﾔｰﾎｲｰﾙｻｲﾄﾞｶﾗｰ	E12	3
	E13	4
ﾘﾔｰﾎｲｰﾙﾀﾞﾝﾊﾟｰ	E13	2
ﾘﾔｰﾎｲｰﾙﾀﾞﾝﾊﾟｰｶﾊﾞｰ	E13	3
ﾘﾔｰﾎｲｰﾙﾁｭｰﾌﾞ	E11	4
	E13	10
ﾘﾔｰﾎｲｰﾙﾊﾌﾞ	E13	5
〔レ〕		
ﾚｷﾞｭﾚｰﾀｰｸｯｼｮﾝﾗﾊﾞｰ	E2	1
	E15	9
ﾚｷﾞｭﾚｰﾀｰﾚｸﾁﾌｱｲﾔｰCOMP.	F13	14
ﾚｼﾞｽﾀｰﾎﾙﾀﾞｰ	F13	18
ﾚｼﾞｽﾀｰASSY.	F13	19
ﾚｼﾞｽﾀｽﾀｯﾄﾞﾅﾝﾊﾞｰﾌﾟﾚｰﾄ	F15	4
〔ロ〕		
ﾛｰﾗｰ 3X8.5	D3	26
ﾛｯｸｷｰｾｯﾃｲﾝｸﾞｽﾌﾟﾘﾝｸﾞ	E16	1
ﾛｯｸﾅｯﾄ 14MM	C7	22
ﾛｯｸﾜｯｼｬｰ 14MM	C7	23
ﾛｯｸﾜｯｼｬｰB	C7	24
〔ワ〕		
ﾜｲﾔｰﾊｰﾈｽ	F13	15
ﾜｲﾔｰﾊﾞﾝﾄﾞB1	E4	2
ﾜｯｼｬｰ 17MM	D1	7
ﾜｯｼｬｰ 17X22	F6	7
ﾜｯｼｬｰ 8MM	C5	17
	C6	14
ﾜｯｼｬｰA 6.5MM	C9	13
〔A〕		
A.C.ｼﾞｪﾈﾚｰﾀｰｷｬｯﾌﾟ	C9	10
〔C〕		
C.D.I.ﾕﾆｯﾄ	F13	2
C.D.I.ﾕﾆｯﾄｸｯｼｮﾝ	F13	1
〔H〕		
HSﾎﾞﾙﾄ 6MM	C3	9
〔L〕		
L.ｳｲﾝｶｰｺｰﾄﾞCOMP.	F11	7
L.ｷﾞﾔｰｼﾌﾄﾌｫｰｸ	D2	1
L.ｸﾗﾝｸｹｰｽｶﾊﾞｰ	C9	1
L.ｸﾗﾝｸｹｰｽｶﾊﾞｰｶﾞｽｹｯﾄ	C9	2
	D6	4
L.ｸﾗﾝｸｹｰｽCOMP.	C11	3
L.ｸﾗﾝｸｼｬﾌﾄ	C13	8
L.ｻｲﾄﾞｶﾊﾞｰ	F1	8
L.ｼﾘﾝﾀﾞｰﾍｯﾄﾞｻｲﾄﾞｶﾊﾞｰ	C1	3
L.ｼﾘﾝﾀﾞｰﾍｯﾄﾞｻｲﾄﾞｶﾊﾞｰｶﾞｽｹｯﾄ	C1	7
	D5	7
L.ｼｰﾄﾋﾝｼﾞ	E16	5
L.ｽﾀｱﾘﾝｸﾞﾊﾝﾄﾞﾙﾚﾊﾞｰ	E4	18
L.ﾊﾝﾄﾞﾙｸﾞﾘｯﾌﾟ	E4	10
L.ﾊﾝﾄﾞﾙﾚﾊﾞｰｶﾊﾞｰ	E4	16
L.ﾊﾝﾄﾞﾙﾚﾊﾞｰﾌﾞﾗｹｯﾄ	E4	15
L.ﾌﾛﾝﾄﾌｫｰｸASSY.	E8	11
L.ﾎｲｰﾙﾘﾑ	E11	2
	E13	8
L.ﾎﾞﾄﾑｹｰｽCOMP.	E8	12
L.ﾘﾔｰｳｲﾝｶｰASSY.	F11	6
〔O〕		
Oﾘﾝｸﾞ 107X2	C9	16
	D6	9
Oﾘﾝｸﾞ 13.8X2.5	C9	17
	D6	11
Oﾘﾝｸﾞ 14.5MM	C3	12
	D5	9
Oﾘﾝｸﾞ 17.5X1.3	C14	18
	D6	13
Oﾘﾝｸﾞ 17.8X2.4	E9	21
Oﾘﾝｸﾞ 18X3	C6	17
	D6	12
Oﾘﾝｸﾞ 20.6X1.9	C1	16
	D5	13
Oﾘﾝｸﾞ 27X2.0	C1	14
	C9	15
	D5	10
	D6	8
Oﾘﾝｸﾞ 30.8MM	C1	15
	D5	11
Oﾘﾝｸﾞ 38.5X1.8	C14	19
	D6	14
Oﾘﾝｸﾞ 6X1.7	C9	18
	D6	15
Oﾘﾝｸﾞ 7.8X1.9	C9	19
	D6	16
Oﾘﾝｸﾞ 7X1.7	D2	23
Oﾘﾝｸﾞ 8MM	C6	16
	D6	10
Oﾘﾝｸﾞ 9X1.6	C3	14
〔R〕		
R.ｳｲﾝｶｰｺｰﾄﾞCOMP.	F11	5
R.ｷﾞﾔｰｼﾌﾄﾌｫｰｸ	D2	2
R.ｸﾗﾝｸｹｰｽｶﾊﾞｰｶﾞｽｹｯﾄ	C6	2
	D6	3
R.ｸﾗﾝｸｹｰｽｶﾊﾞｰCOMP.	C6	1
R.ｸﾗﾝｸｹｰｽCOMP.	C11	1
R.ｸﾗﾝｸｼｬﾌﾄCOMP.	C13	7
R.ｻｲﾄﾞｶﾊﾞｰ	F1	5
R.ｼｰﾄﾋﾝｼﾞ	E16	5
R.ｼﾘﾝﾀﾞｰﾍｯﾄﾞｻｲﾄﾞｶﾊﾞｰ	C1	2

部 品 名 索 引

部品名	アドレスNo.	見出番号
R.シリンダーヘッドサイドカバー ガスケット	C1	6
	D5	6
R.スタアリングハンドルレバー	E4	17
R.チェンアジャスターA	E12	18
	E14	20
R.ハンドルクリップ	E4	9
R.ハンドルレバーカバー	E4	14
R.ハンドルレバーブラケット	E4	13
R.バックミラー	E4	19
R.フロントフォークASSY.	E8	1
R.ホイールリム	E11	1
	E13	7
R.ボトムケースCOMP.	E8	7
R.リヤーウインカーASSY.	F11	3
（U）		
Uロックフラットスクリュー 6X12	E7	11
（6）		
6カクキャップナット 5MM	E5	24
	F1	10
6カクナット 10MM	C9	12
	E6	6
6カクナット 5MM	E2	19
	E4	22
6カクナット 6MM	C1	10
	E4	23
	E12	13
	E13	15
6カクナット 8MM	C6	18
	E11	12
	E12	14
	E13	16
	F7	13
	F9	32
	F15	7
6カクボルト 4X16	F11	10
6カクボルト 5X20	C15	21
6カクボルト 6X16	D2	24
6カクボルト 6X20	F5	6
6カクボルト 6X22	F5	7
6カクボルト 6X28	E6	4
6カクボルト 6X8	E9	22
6カクボルト 8X105	F15	5
6カクボルト 8X12	F9	29
6カクボルト 8X32	E7	14

モトラ〔AD05-100〕
パーツリスト

不許複製

発　行　本田技研工業株式会社

編　集　本田技研工業㈱　部品資料課

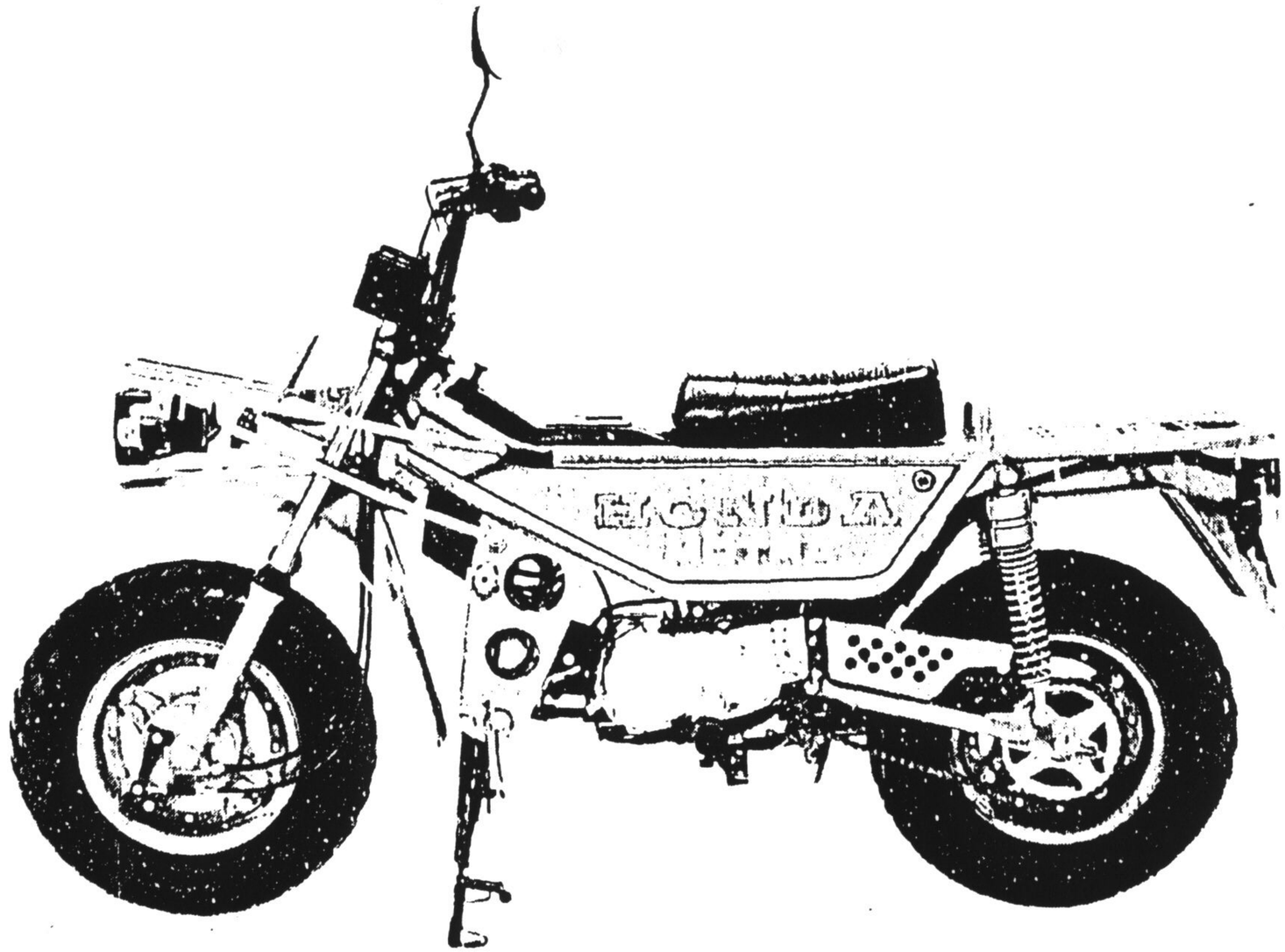

CT50Jc